ГЕНЕРАЛЬНЫЙ КАТАЛОГ

PEDROLLO®

the spring of life

PEDROLLO S.p.A.
Via Enrico Fermi 7
37047 San Bonifacio (Verona) ITALIA

Уставной капитал € 60 000 000,00

Tel. +39 045 6136311
Fax +39 045 7612253

e-mail: sales@pedrollo.com
www.pedrollo.com

Следите за нами в:

www.pedrollo4people.com

Facebook
PedrolloCorporate
Pedrollo4People

YouTube

Vimeo

Linkedin

Оглавление

ПОГРУЖНЫЕ 6”

ДВИГАТЕЛИ 4” и 6”

ПОГРУЖНЫЕ МНОГОСТУПЕНЧАТЫЕ

ПОГРУЖНЫЕ

ПОГРУЖНЫЕ

SAR

PLUG & DRAIN

HYDROFRESH

COMBIPRESS “CB2”

EASYPUMP-EP

Электронные регуляторы давления

ДОПОЛНИТЕЛЬНОЕ ОБОРУДОВАНИЕ

Компания Pedrollo S.p.A., основанная в 1974 году, на протяжении своей 40-летней истории развивалась, сосредоточившись на инновациях, качестве и надежности продукции, и стала компанией международного масштаба.
Компания признана одним из мировых лидеров в производстве бытовых электронасосов. На экспорт в 160 стран на пяти континентах приходится свыше 90% продаж. При этом дизайн и производство остаются Made in Italy.

Благодаря постоянному мониторингу всего производственного цикла, происходящему от закупки сырья до сервиса и применения передовых технологических решений, Pedrollo обеспечивает самое высокое качество своей продукции.

Использование сложных станков-автоматов и передовых производственных линий позволяет компании производить более 2 миллионов электронасосов в год, которые включают в себя более ста моделей, способных удовлетворить любые требования клиентов.

PEDROLLO®
the spring of life


PEDROLLO

Международное развитие компании поддерживается торговой сетью, обеспечивающей конечным клиентам широкий ассортимент продукции. Электронасосы Pedrollo нашли широкое применение в бытовом и коммунальном секторе, в сельском хозяйстве и в промышленности.

Отдел продаж состоит из профессионалов из различных частей мира, что позволяет обеспечить высококачественное обслуживание и проведение персональных консультаций с целью принятия оптимальных решений.

Самые совершенные инструменты, используемые при проектировании электронасосов исследовательско-конструкторским отделом Pedrollo, а также современная лаборатория гидравлических испытаний и станции для проведения гидравлических расчетов и оценки готовых изделий, позволяют разрабатывать новые модели и улучшать существующий ассортимент.

Техническое развитие, творческий подход и вдохновение являются основными факторами производственной философии Pedrollo, которая предлагает клиентам простой в эксплуатации надежный продукт с высокими эксплуатационными характеристиками, достигнутыми благодаря вниманию, уделяемому прочности электронасосов и постоянному снижению их энергопотребления.

PEDROLLO®
the spring of life

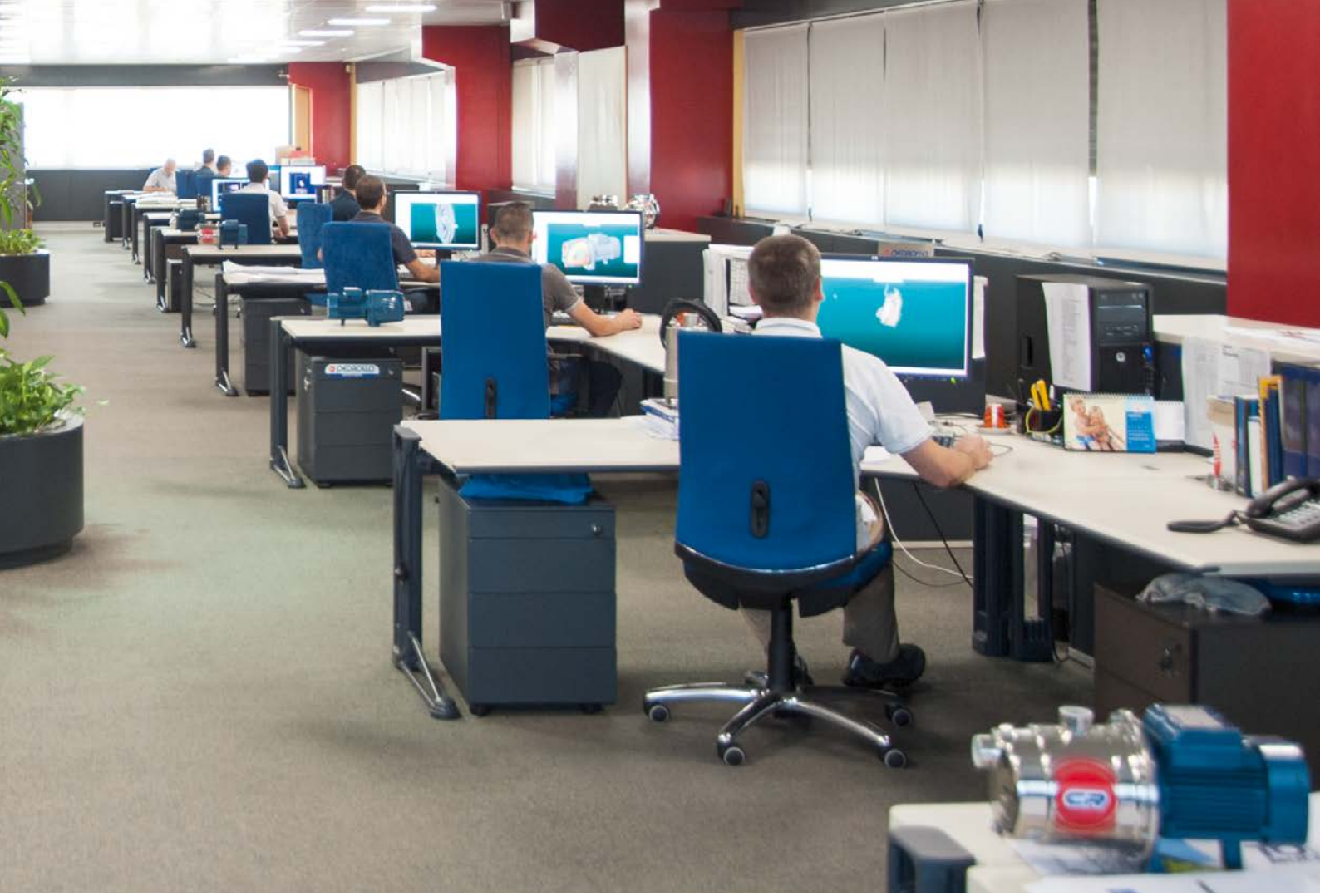

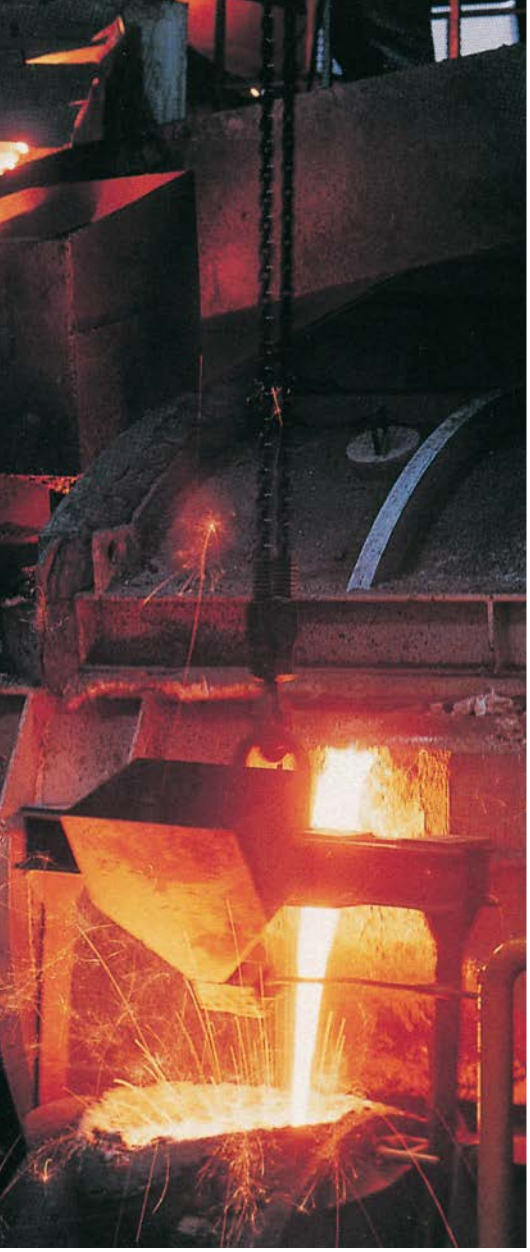

Pedrollo способна самостоятельно изготавливать каждую деталь электронасосов, имея в распоряжении литейный цех, отдел по штамповке стальных форм, подразделение по изготовлению двигателей / обмоток и отдел по механической обработке, которые обеспечивают максимальную точность и высочайшее качество конечного продукта на каждом этапе производства.

Постоянно расширяющиеся производственные площади компании, покрывающие территорию в 100 тысяч квадратных метров, характеризуются высоким уровнем автоматизации, в котором инновационные технологии и квалифицированный персонал играют важную роль.

PEDROLLO®
the spring of life

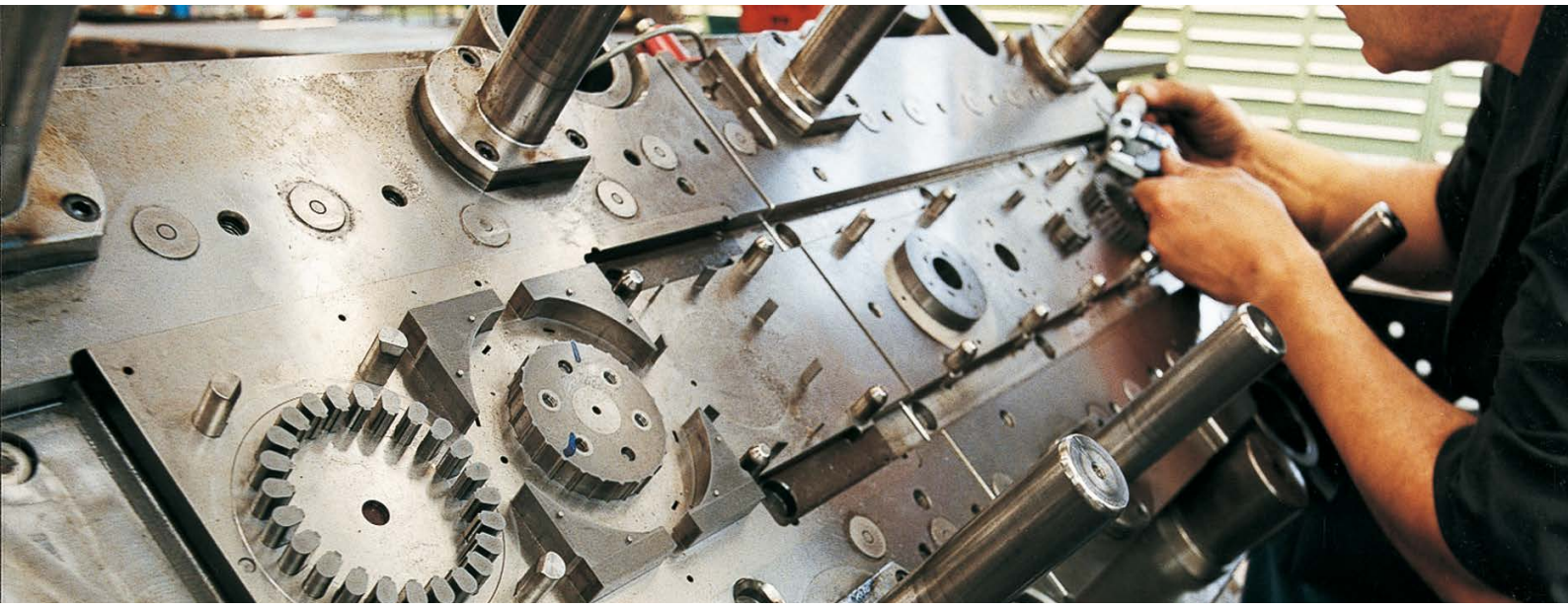

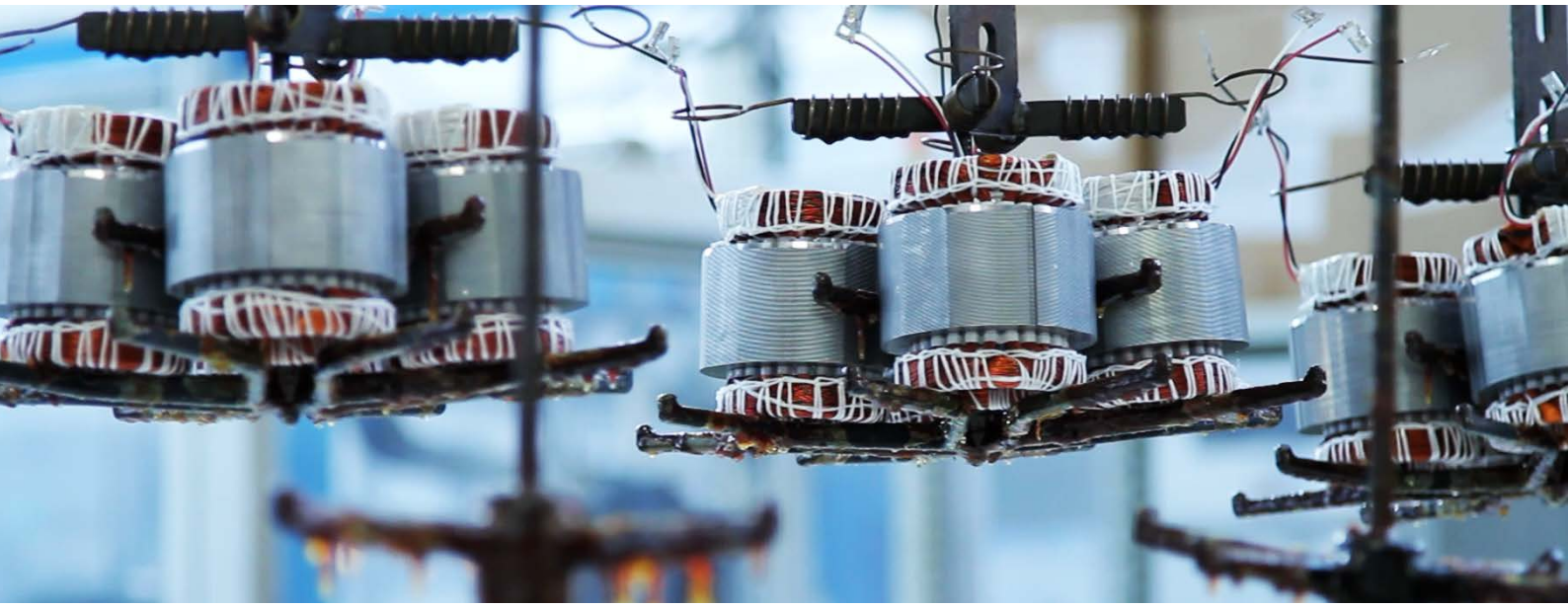

Автоматизированные производственные линии контролируют окончательную сборку электронасосов, обеспечивая высокие стандарты качества Pedrollo на этапе сборки. Непрерывный автоматизированный контроль гарантирует получение готового изделия в кратчайшие сроки.

PEDROLLO®
the spring of life

Pedrollo располагает оснащённой лабораторией гидравлических и электрических испытаний, задачей которой является тестирование вновь разработанных моделей до их внедрения в производство.

Лаборатория оснащена системой, способной воспроизвести самые жёсткие условия эксплуатации электрических насосов: это позволяет проверить эффективность проекта и обеспечить наших клиентов качественной и надежной продукцией Pedrollo.

PEDROLLO®
the spring of life

РЕГЛАМЕНТ (ЕС) N. 547/2012

- Электронасосы с минимальным индексом эффективности MEI ≥ 0,40 в соответствии с регламентом (ЕС) в силе с 1 января 2015.
- Эталонное значение для наиболее эффективных насосов для воды MEI ≥ 0,70.
- Эффективность электронасоса с обточенным рабочим колесом, как правило, ниже, чем у насоса с рабочим колесом полного диаметра. Обточка рабочего колеса фиксирует рабочую точку насоса, с последующим снижением потребления электроэнергии. Индекс минимальной эффективности (MEI) основан на максимальном диаметре рабочего колеса.
- Работа данного насоса для воды с переменными рабочими точками может быть более эффективна и экономична, когда работа регулируется, например, с помощью двигателя с переменной скоростью вращения, который корректирует работу насоса в системе.
- Информация об эффективности доступна по адресу: www.europump.org/efficiencycharts

Электронасосы с вихревым рабочим колесом

Чистая вода

В быту

РАБОЧИЙ ДИАПАЗОН

- Производительность до **90 л/мин** (5,4 м^3/ч)
- Напор до **100 м**

ЭКСПЛУАТАЦИОННЫЕ ОГРАНИЧЕНИЯ

- Манометрическая высота всасывания до **8 м**
- Температура жидкости от **-10 °C** до **+60 °C**
- Температура окружающей среды до **+40 °C** (**+45 °C** для PK 60)
- Максимальное давление в корпусе насоса:
  - **6 бар** в PK 60, PK 60-MD, PK 65
  - **7 бар** в PK 70, PK 80
  - **10 бар** в PK 90, PK 100, PK 200, PK 300
- Продолжительный режим работы электродвигателя **S1**

ИСПОЛНЕНИЕ И НОРМЫ БЕЗОПАСНОСТИ

EN 60335-1
IEC 60335-1
CEI 61-150

EN 60034-1
IEC 60034-1
CEI 2-3

СЕРТИФИКАЦИЯ

Сертифицированная система менеджмента DNV
ISO 9001: Система менеджмента качества
ISO 14001: Экологический менеджмент

ОБЛАСТИ ПРИМЕНЕНИЯ И УСТАНОВКА

Рекомендуются для перекачивания чистой, без абразивных частиц, воды и жидкостей, химически неагрессивных по отношению к конструкционным материалам насоса. Насосы надежны, просты в эксплуатации и экономичны. Идеально подходят для применения в быту. В сочетании с гидроаккумуляторами небольших объёмов используются для подачи воды, для орошения садов и огородов. Установка насоса должна производиться в закрытых помещениях или в местах, защищенных от непогоды.

ПАТЕНТЫ - МАРКИ - МОДЕЛИ

- Зарегистрированная модель № 009875394 PKm 60®
- Фланец: патент № IT1243605
- Вал: патент № 0000275945 (PK60, PK65)
- Корпус насоса: патент № 0000275946 (PK60, PK65)
- Зарегистрированная ЕС модель № 01894478

ИСПОЛНЕНИЕ ПО ЗАКАЗУ

- Специальное механическое уплотнение
- Другие напряжения питания или частота 60 Гц
- Степень защиты IP X5 для PK 70-80-90-100-200-300

ГАРАНТИЯ

2 года в соответствии с нашими общими условиями продажи

РАБОЧИЕ ХАРАКТЕРИСТИКИ И ТЕХНИЧЕСКИЕ ДАННЫЕ

50 Гц **n= 2900 об/мин** HS= 0 м

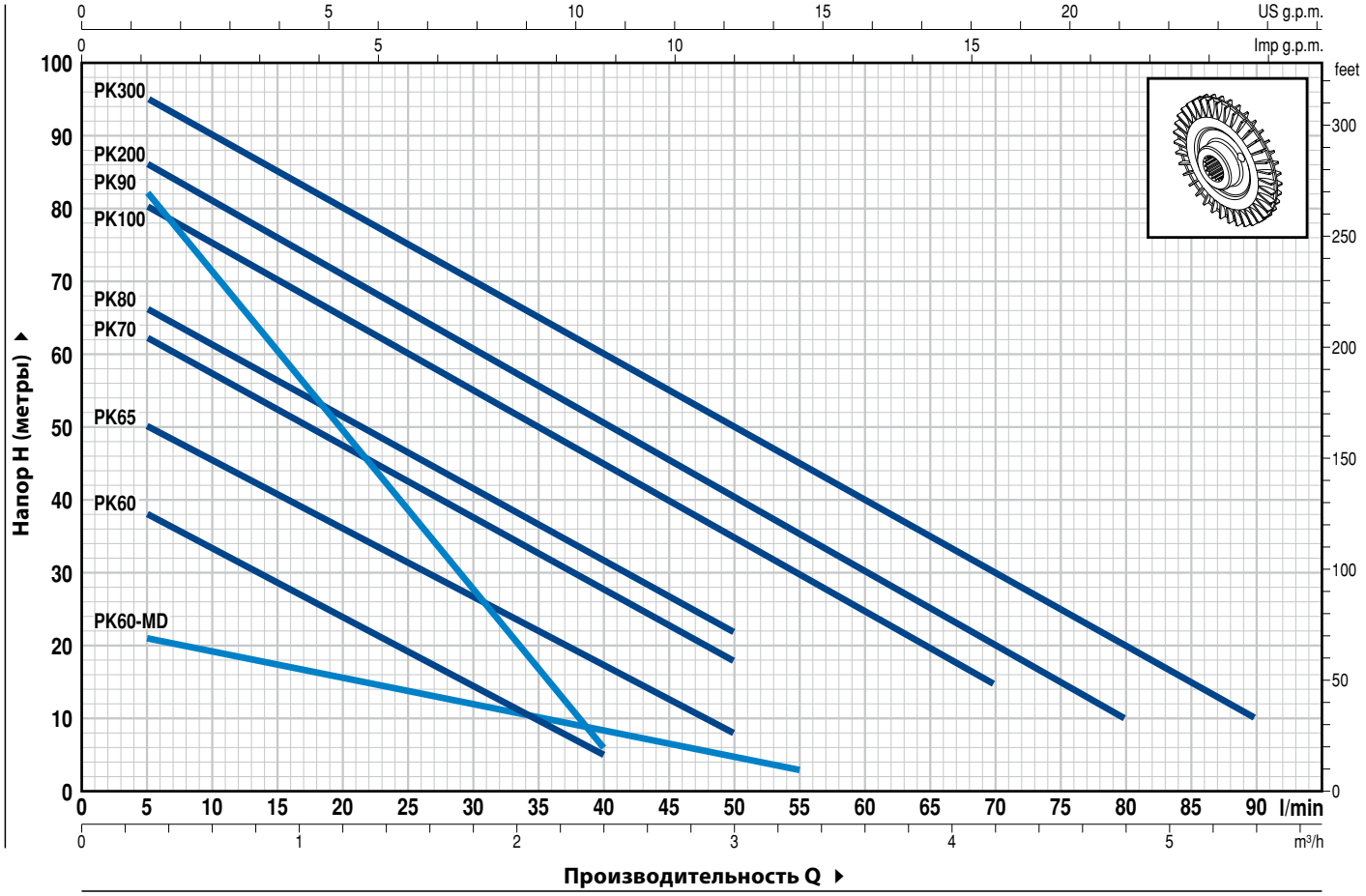

ТИП		МОЩНОСТЬ (P2)		Q	м³/ч	0	0,3	0,6	0,9	1,2	1,5	1,8	2,1	2,4	3,0	3,3	4,2	4,8	5,4
Однофазный	**Трехфазный**	**кВт**	**л.с.**		л/мин	**0**	**5**	**10**	**15**	**20**	**25**	**30**	**35**	**40**	**50**	**55**	**70**	**80**	**90**
PKm 60®	**PK 60®**	0,37	0,50			40	38	33,5	29	24	19,5	15	10	5					
PKm 60®-MD	**PK 60®-MD**	0,37	0,50			22	21	19	17,5	15,5	13,8	12	10	8,5	5	3			
PKm 65	**PK 65**	0,50	0,70			55	50	45,5	40,5	36	31	27	22	17	8				
PKm 70	**PK 70**	0,60	0,85			65	62	57	52	47	42	37	32	27	18				
PKm 80	**PK 80**	0,75	1	**H**	метры	70	66	61	56	51	46	41	36,5	31	22				
PKm 90	**PK 90**	0,75	1			90	82	71	60	49	38	27	17	5					
PKm 100	**PK 100**	1,1	1,5			85	80	75	70	65	60	55	50	45	35	30	15		
PKm 200	**PK 200**	1,5	2			90	86	81	76	71	65,5	60	55	50	40	35	20	10	
–	**PK 300**	2,2	3			100	95	90	85	80	75	70	65	60	50	45	30	20	10

Q - Производительность **H** - Общий манометрический напор **HS** - Высота всасывания

Допустимое отклонение характеристик насосов соответствует классу 3B согласно EN ISO 9906.

ПОЗ.	КОМПОНЕНТ	КОНСТРУКТИВНЫЕ ХАРАКТЕРИСТИКИ
1	**КОРПУС НАСОСА**	Чугун с катафорезной обработкой, патрубки с резьбой согласно ISO 228/1
2	**ФЛАНЕЦ**	Алюминий с латунной вставкой (патент), снижает риск заклинивания рабочего колеса
3	**РАБОЧЕЕ КОЛЕСО**	Латунь, с периферийными радиальными лопатками
4	**ВАЛ ДВИГАТЕЛЯ**	Нержавеющая сталь EN 10088-3 - 1.4104

5 МЕХАНИЧЕСКОЕ УПЛОТНЕНИЕ

Электронасос	*Уплотнение*	*Вал*	*Материалы*		
Тип	*Тип*	*Диаметр*	*Неподвижное кольцо*	*Вращающееся кольцо*	*Эластомер*
PK 60-65-70-80 PK60-MD	**AR-12**	**Ø 12** мм	Керамика	Графит	NBR
PK 90	**ST1-12**	**Ø 12** мм	Карборунд	Графит	NBR
PK 100-200-300	**FN-14**	**Ø 14** мм	Графит	Керамика	NBR

6 ПОДШИПНИКИ

Электронасос	*Тип*
PK 60-65 PK60-MD	**6201 ZZ / 6201 ZZ**
PK 70-80-90	**6203 ZZ / 6203 ZZ**
PK 100-200-300	**6204 ZZ / 6204 ZZ**

7 КОНДЕНСАТОР

Электронасос	*Емкость*	
Однофазный	*(230 В или 240 В)*	*(110 В)*
PKm 60 PKm60-MD	**10** µF - 450 В	**25** µF - 250 В
PKm 65	**14** µF - 450 В	**25** µF - 250 В
PKm 70	**16** µF - 450 В	**60** µF - 300 В
PKm 80	**20** µF - 450 В	**60** µF - 300 В
PKm 90	**20** µF - 450 В	**60** µF - 300 В
PKm 100	**31,5** µF - 450 В	**60** µF - 250 В
PKm 200	**45** µF - 450 В	**80** µF - 250 В

8 ЭЛЕКТРОДВИГАТЕЛЬ

PKm: однофазный 230 В - 50 Гц с тепловой защитой, встроенной в обмотку.
PK: трехфазный 230/400 В - 50 Гц.

➠ **Электронасосы с трехфазным двигателем имеют высокую эффективность класса IE2 до P_2=1,1 кВт и IE3 от P_2=1,5 кВт (IEC 60034-30)**

– Изоляция: класс F
– Степень защиты: IP X4

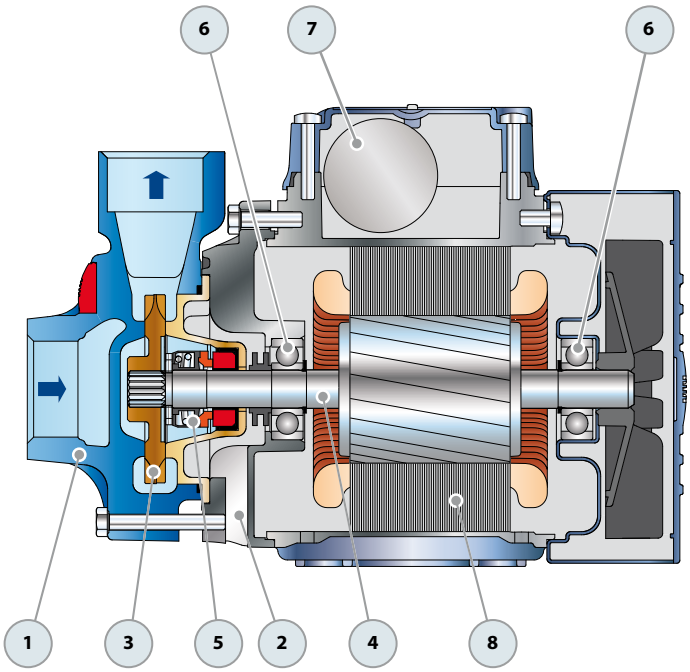

РАЗМЕРЫ И ВЕС

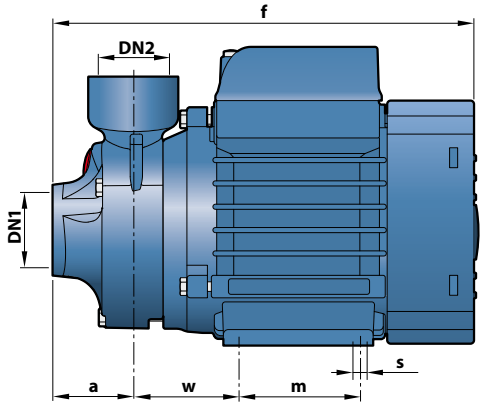

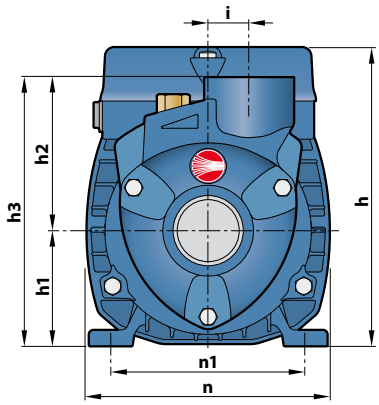

ТИП		ПАТРУБКИ		РАЗМЕРЫ, мм												кг	
Однофазный	Трехфазный	DN1	DN2	a	f	h	h1	h2	h3	i	m	n	n1	w	s	1~	3~
PKm 60®	PK 60®															5,2	5,2
PKm 60®-MD	PK 60®-MD			39	207	145	56	75	131		55	118	93-100	53		5,1	5,1
PKm 65	PK 65	1″	1″		236	152	63		138	20	80	120	100		7	7,0	6,3
PKm 70	PK 70			55	285	180 *	71	85	156		90	140	112	62		10,0	9,9
PKm 80	PK 80															10,0	9,9
PKm 90	PK 90	¾″	¾″	46	278			84	155	19						10,3	10,0
PKm 100	PK 100															14,4	12,4
PKm 200	PK 200	1″	1″	55	350	212	80	94	174	20	100	164	125	85	9	15,5	13,4
–	PK 300															–	15,6

(*) **h=199 мм** для однофазных версий на 110 В

ПОТРЕБЛЯЕМЫЙ ТОК

ТИП	НАПРЯЖЕНИЕ		
Однофазный	230 В	240 В	110 В
PKm 60®	2,5 A	2,4 A	5,5 A
PKm 60®-MD	2,2 A	2,1 A	4,4 A
PKm 65	3,7 A	3,4 A	7,4 A
PKm 70	5,2 A	4,8 A	10,8 A
PKm 80	5,2 A	4,8 A	10,5 A
PKm 90	5,6 A	5,1 A	11,5 A
PKm 100	9,0 A	8,2 A	18,0 A
PKm 200	11,5 A	11,0 A	24,0 A

ТИП	НАПРЯЖЕНИЕ				
Трехфазный	230 В	400 В	690 В	240 В	415 В
PK 60®	2,0 A	1,15 A	–	1,9 A	1,1 A
PK 60®-MD	1,9 A	1,1 A	–	1,85 A	1,05 A
PK 65	3,0 A	1,7 A	–	2,8 A	1,6 A
PK 70	3,8 A	2,2 A	–	3,3 A	1,9 A
PK 80	3,8 A	2,2 A	–	3,3 A	1,9 A
PK 90	4,0 A	2,3 A	–	3,8 A	2,2 A
PK 100	6,2 A	3,6 A	2,05 A	5,7 A	3,3 A
PK 200	7,6 A	4,4 A	2,5 A	7,0 A	4,0 A
PK 300	9,3 A	5,4 A	3,15 A	8,7 A	5,0 A

ПАЛЛЕТИРОВАНИЕ

ТИП		Автоперевозки	Мор. контейнер
Однофазный	Трехфазный	Кол-во насосов	Кол-во насосов
PKm 60®	PK 60®	240	330
PKm 60®-MD	PK 60®-MD	240	330
PKm 65	PK 65	189	243
PKm 70	PK 70	102	170
PKm 80	PK 80	102	170
PKm 90	PK 90	102	170
PKm 100	PK 100	72	96
PKm 200	PK 200	72	96
–	PK 300	72	96

PKS

Самовсасывающие электронасосы с вихревым рабочим колесом

Чистая вода

В быту

РАБОЧИЙ ДИАПАЗОН

- Производительность до **50 л/мин** (3 м^3/ч)
- Напор до **70 м**

ЭКСПЛУАТАЦИОННЫЕ ОГРАНИЧЕНИЯ

- Манометрическая высота всасывания до **9 м**
- Температура жидкости от **-10 °C** до **+60 °C**
- Температура окружающей среды до **+40 °C** (**+45 °C** для PKS 60)
- Максимальное давление в корпусе насоса:
  – **6 бар** в PKS 60, PKS 65
  – **7 бар** в PKS 70, PKS 80
- Продолжительный режим работы электродвигателя **S1**

ИСПОЛНЕНИЕ И НОРМЫ БЕЗОПАСНОСТИ

EN 60335-1
IEC 60335-1
CEI 61-150

EN 60034-1
IEC 60034-1
CEI 2-3

СЕРТИФИКАЦИЯ

Сертифицированная система менеджмента DNV
ISO 9001: Система менеджмента качества
ISO 14001: Экологический менеджмент

ОБЛАСТИ ПРИМЕНЕНИЯ И УСТАНОВКА

Рекомендуются для перекачивания чистой, без абразивных частиц, воды и жидкостей, химически неагрессивных по отношению к конструкционным материалам насоса. Насосы компактны, надежны и просты в эксплуатации. Подходят для разнообразного применения в быту: в сочетании с гидроаккумуляторами небольших объёмов используются для подачи воды, применяются для орошения садов и огородов, для забора воды из резервуаров, а также во всех случаях, когда в перекачиваемой воде вероятно наличие воздуха или газа. Насосы укомплектованы лепестковым запорным клапаном.
Установка насоса должна производиться в закрытых помещениях или в местах, защищенных от непогоды.

ПАТЕНТЫ - МАРКИ - МОДЕЛИ

- Фланец: патент № IT1243605
- Вал: патент № 0000275945 (PKS60, PKS65)
- Зарегистрированная итальянская модель № 72753

ИСПОЛНЕНИЕ ПО ЗАКАЗУ

- Специальное механическое уплотнение
- Другие напряжения питания или частота 60 Гц
- Степень защиты IP X5 для PKS 70, PKS 80

ГАРАНТИЯ

2 года в соответствии с нашими общими условиями продажи

РАБОЧИЕ ХАРАКТЕРИСТИКИ И ТЕХНИЧЕСКИЕ ДАННЫЕ

50 Гц **n= 2900 об/мин** HS= 0 м

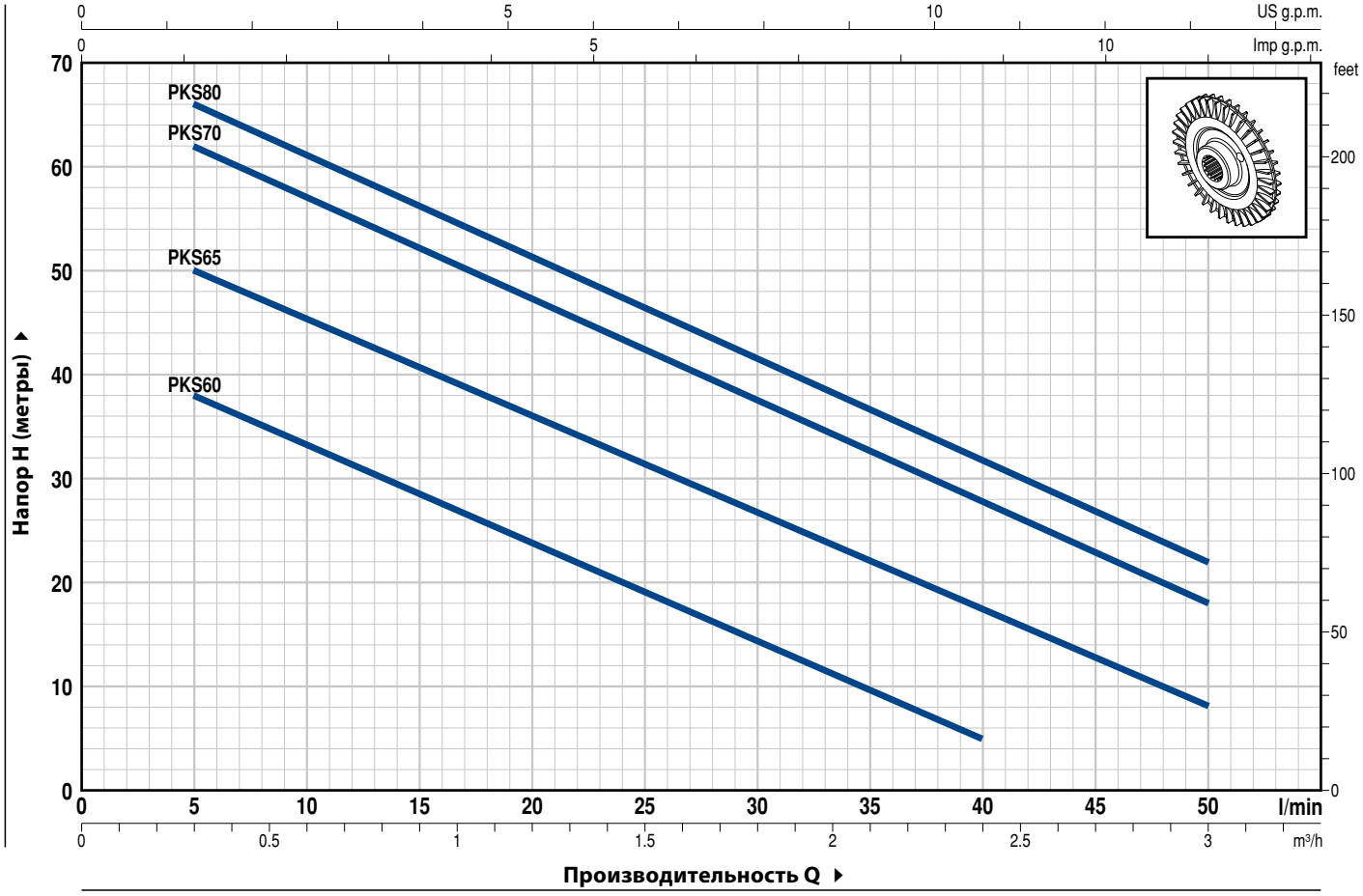

ТИП		МОЩНОСТЬ (P2)		Q м³/ч	0	0,3	0,6	0,9	1,2	1,5	1,8	2,1	2,4	2,7	3,0
Однофазный	**Трехфазный**	**кВт**	**л.с.**	л/мин	**0**	**5**	**10**	**15**	**20**	**25**	**30**	**35**	**40**	**45**	**50**
PKSm 60	**PKS 60**	0,37	0,50	H метры	40	38	33,5	29	24	19,5	15	10	5		
PKSm 65	**PKS 65**	0,50	0,70		55	50	45,5	40,5	36	31	27	22	17	12,5	8
PKSm 70	**PKS 70**	0,60	0,85		65	62	57	52	47	42	37	32	27	22	18
PKSm 80	**PKS 80**	0,75	1		70	66	61	56	51	46	41	36,5	31	27	22

Q - Производительность **H** - Общий манометрический напор **HS** - Высота всасывания

Допустимое отклонение характеристик насосов соответствует классу 3B согласно EN ISO 9906.

ТИПОВАЯ СХЕМА МОНТАЖА

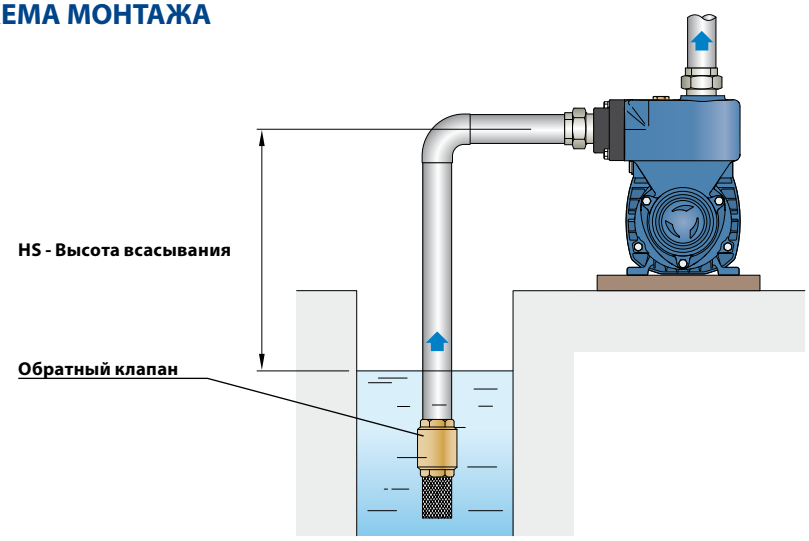

ПОЗ.	КОМПОНЕНТ	КОНСТРУКТИВНЫЕ ХАРАКТЕРИСТИКИ
1	**КОРПУС НАСОСА**	Чугун с катафорезной обработкой, патрубки с резьбой согласно ISO 228/1 и запорным клапаном встроенным во всасывающий патрубок
2	**ФЛАНЕЦ**	Алюминий с латунной вставкой (патент), снижает риск заклинивания рабочего колеса
3	**РАБОЧЕЕ КОЛЕСО**	Латунь, с периферийными радиальными лопатками
4	**ВАЛ ДВИГАТЕЛЯ**	Нержавеющая сталь EN 10088-3 - 1.4104

5 МЕХАНИЧЕСКОЕ УПЛОТНЕНИЕ

Уплотнение	*Вал*	*Материалы*		
Тип	*Диаметр*	*Неподвижное кольцо*	*Вращающееся кольцо*	*Эластомер*
AR-12	**Ø 12** мм	Керамика	Графит	NBR

6 ПОДШИПНИКИ

Электронасос	*Тип*
PKS 60-65	**6201 ZZ / 6201 ZZ**
PKS 70-80	**6203 ZZ / 6203 ZZ**

7 КОНДЕНСАТОР

Электронасос	*Емкость*	
Однофазный	*(230 В или 240 В)*	*(110 В)*
PKSm 60	**10** µF - 450 В	**25** µF - 250 В
PKSm 65	**14** µF - 450 В	**25** µF - 250 В
PKSm 70	**16** µF - 450 В	**60** µF - 300 В
PKSm 80	**20** µF - 450 В	**60** µF - 300 В

8 ЭЛЕКТРОДВИГАТЕЛЬ

PKSm: однофазный 230 В - 50 Гц с тепловой защитой, встроенной в обмотку.
PKS: трехфазный 230/400 В - 50 Гц.

➠ **Электронасосы с трехфазным двигателем имеют высокую эффективность класса IE2 (IEC 60034-30)**

– Изоляция: класс F
– Степень защиты: IP X4

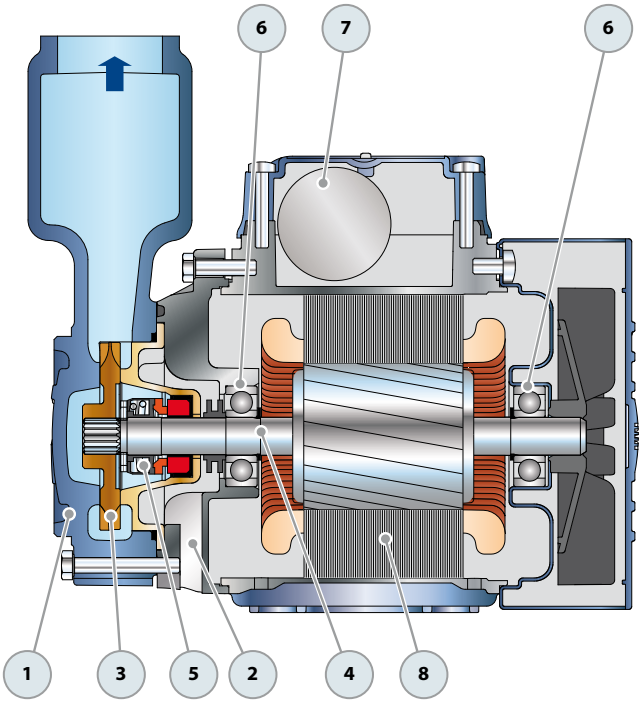

РАЗМЕРЫ И ВЕС

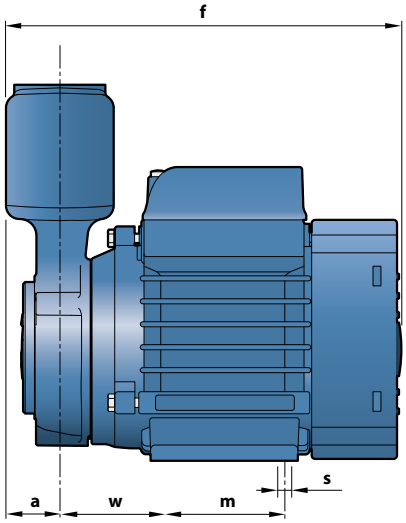

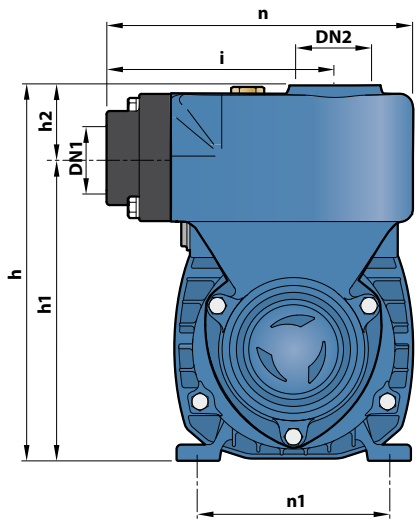

ТИП		ПАТРУБКИ		РАЗМЕРЫ, мм											кг	
Однофазный	**Трехфазный**	**DN1**	**DN2**	a	f	h	h1	h2	i	m	n	n1	w	s	1~	3~
PKSm 60	**PKS 60**	**1”**	**1”**	29	195	183	149	34	110	55	149	93-100	53	7	**6,1**	**6,1**
PKSm 65	**PKS 65**				226	190	156			80		100			**7,8**	**7,1**
PKSm 70	**PKS 70**				260	198	164			90	160	112	62		**10,6**	**10,5**
PKSm 80	**PKS 80**														**10,6**	**10,5**

ПОТРЕБЛЯЕМЫЙ ТОК

ТИП	НАПРЯЖЕНИЕ		
Однофазный	230 В	240 В	110 В
PKSm 60	**2,5** A	**2,4** A	**5,5** A
PKSm 65	**3,7** A	**3,4** A	**7,4** A
PKSm 70	**5,2** A	**4,8** A	**10,8** A
PKSm 80	**5,2** A	**4,8** A	**10,5** A

ТИП	НАПРЯЖЕНИЕ			
Трехфазный	230 В	400 В	240 В	415 В
PKS 60	**2,0** A	**1,15** A	**1,9** A	**1,1** A
PKS 65	**3,0** A	**1,7** A	**2,8** A	**1,6** A
PKS 70	**3,8** A	**2,2** A	**3,3** A	**1,9** A
PKS 80	**3,8** A	**2,2** A	**3,3** A	**1,9** A

Электронасосы с вихревым рабочим колесом

Чистая вода

В промышленности

В быту

РАБОЧИЙ ДИАПАЗОН

- Производительность до **90 л/мин** (5,4 м^3/ч)
- Напор до **100 м**

ЭКСПЛУАТАЦИОННЫЕ ОГРАНИЧЕНИЯ

- Манометрическая высота всасывания до **8 м**
- Температура жидкости от **-10 °C** до **+90 °C**
- Температура окружающей среды от **-10 °C** до **+40 °C** (**+45 °C** для PQ 60, PQ 60-Bs)
- Максимальное давление в корпусе насоса:
  – **6 бар** в PQ 60-65
  – **10 бар** в PQ 70-80-81-90-100-200-300
  PQ 60Bs-65Bs-81Bs
- Продолжительный режим работы электродвигателя **S1**

ИСПОЛНЕНИЕ И НОРМЫ БЕЗОПАСНОСТИ

EN 60335-1
IEC 60335-1
CEI 61-150

EN 60034-1
IEC 60034-1
CEI 2-3

СЕРТИФИКАЦИЯ

Сертифицированная система менеджмента DNV
ISO 9001: Система менеджмента качества
ISO 14001: Экологический менеджмент

ОБЛАСТИ ПРИМЕНЕНИЯ И УСТАНОВКА

Рекомендуются для перекачивания чистой, без абразивных частиц, воды и жидкостей, химически неагрессивных по отношению к конструкционным материалам насоса.
Гидравлические характеристики насосов в сочетании с их компактностью делают насосы пригодными для применения и в быту, и в промышленности.
Установка насоса должна производиться в закрытых помещениях или в местах, защищенных от непогоды.

ПАТЕНТЫ - МАРКИ - МОДЕЛИ

- Зарегистрированная модель № 0001520591 PQm 60®
- Фланец: патент № IT1243605
- Вал: патент № 0000275945 (PQ60, PQ65)
- Зарегистрированная ЕС модель № 002146548

ИСПОЛНЕНИЕ ПО ЗАКАЗУ

- Специальное механическое уплотнение
- Вал насоса из нержавеющей стали EN 10088-3 - 1.4401 (AISI 316)
- Другие напряжения питания или частота 60 Гц
- Степень защиты IP X5 для PQ 70-80-90-100-200-300

ГАРАНТИЯ

2 года в соответствии с нашими общими условиями продажи

РАБОЧИЕ ХАРАКТЕРИСТИКИ И ТЕХНИЧЕСКИЕ ДАННЫЕ

50 Гц **n= 2900 об/мин** HS= 0 м

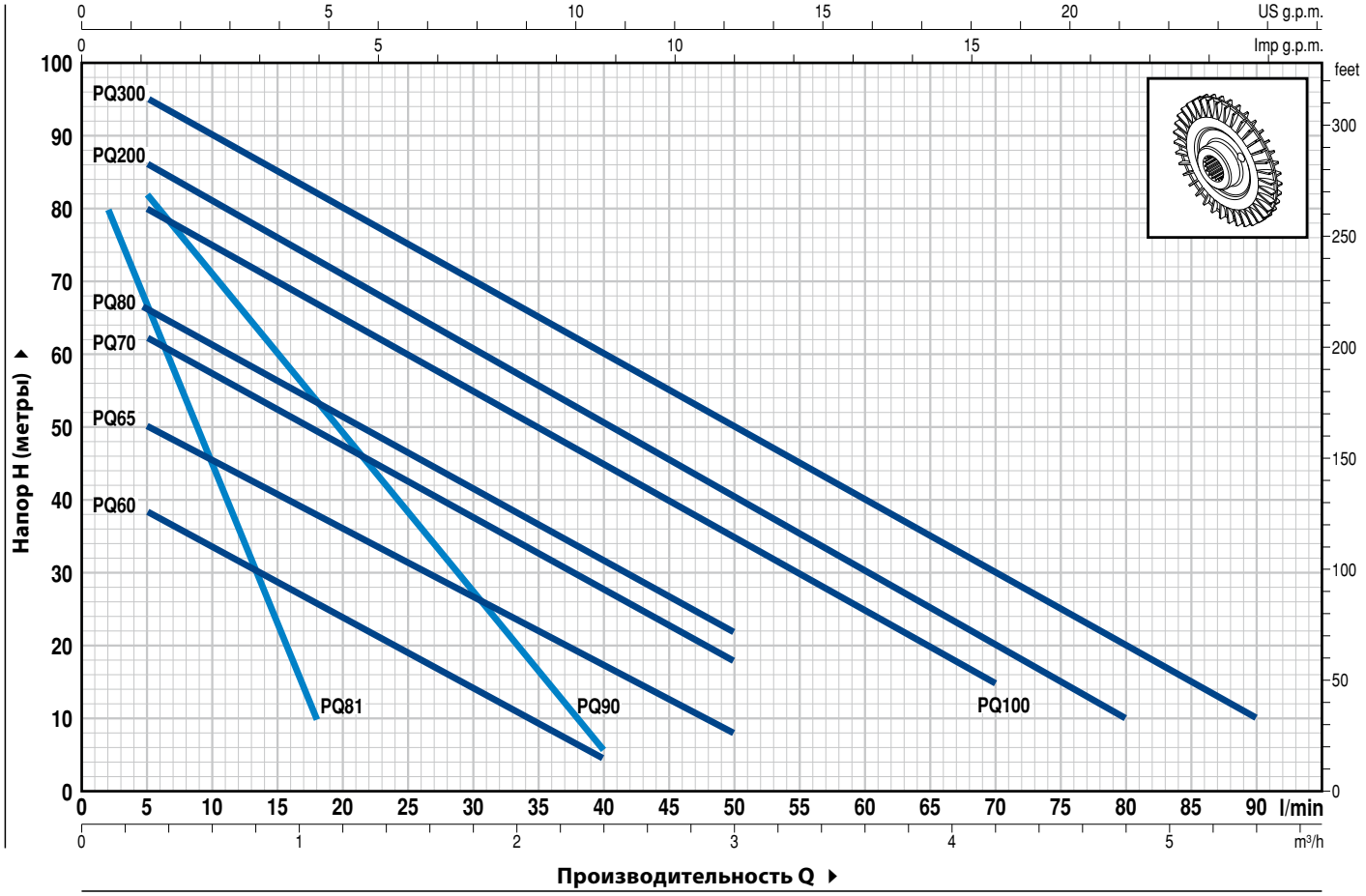

ТИП		МОЩНОСТЬ (P2)		Q м³/ч	0	0,3	0,6	0,9	1,2	1,5	1,8	2,1	2,4	3,0	3,6	4,2	4,8	5,4
Однофазный	**Трехфазный**	**кВт**	**л.с.**	л/мин	**0**	**5**	**10**	**15**	**20**	**25**	**30**	**35**	**40**	**50**	**60**	**70**	**80**	**90**
PQm 60®	**PQ 60®**	0,37	0,50	H метры	40	38	33,5	29	24	19,5	15	10	5					
PQm 65	**PQ 65**	0,50	0,70		55	50	45,5	40,5	36	31	27	22	17	8				
PQm 70	**PQ 70**	0,60	0,85		65	62	57	52	47	42	37	32	27	18				
PQm 80	**PQ 80**	0,75	1		70	66	61	56	51	46	41	36,5	31	22				
PQm 90	**PQ 90**	0,75	1		90	82	71	60	49	38	27	17	5					
PQm 100	**PQ 100**	1,1	1,5		85	80	75	70	65	60	55	50	45	35	25	15		
PQm 200	**PQ 200**	1,5	2		90	86	81	76	71	65,5	60	55	50	40	30	20	10	
–	**PQ 300**	2,2	3		100	95	90	85	80	75	70	65	60	50	40	30	20	10
PQm 60-Bs	**PQ 60-Bs**	0,37	0,50		40	38	33,5	29	24	19,5	15	10	5					
PQm 65-Bs	**PQ 65-Bs**	0,50	0,70		55	50	45,5	40,5	36	31	27	22	17	8				

➠ ***Bs= корпус насоса из латуни***

ТИП		МОЩНОСТЬ (P2)		Q м³/ч	0	0,12	0,24	0,36	0,48	0,60	0,72	0,84	0,96	1,08
Однофазный	**Трехфазный**	**кВт**	**л.с.**	л/мин	**0**	**2**	**4**	**6**	**8**	**10**	**12**	**14**	**16**	**18**
PQm 81	**PQ 81**	0,50	0,70	H метры	90	80	71	63	54	45	37	28	19	10
PQm 81-Bs	**PQ 81-Bs**	0,50	0,70		90	80	71	63	54	45	37	28	19	10

➠ ***Bs= корпус насоса из латуни***

Q - Производительность **H** - Общий манометрический напор **HS** - Высота всасывания

Допустимое отклонение характеристик насосов соответствует классу 3B согласно EN ISO 9906.

ПОЗ.	КОМПОНЕНТ	КОНСТРУКТИВНЫЕ ХАРАКТЕРИСТИКИ
1	**КОРПУС НАСОСА**	Чугун с катафорезной обработкой (латунь для PQ-Bs), патрубки с резьбой согласно ISO 228/1
2	**ФЛАНЕЦ**	Алюминий с латунной вставкой (патент), снижает риск заклинивания рабочего колеса
3	**РАБОЧЕЕ КОЛЕСО**	Латунь, с периферийными радиальными лопатками
4	**ВАЛ ДВИГАТЕЛЯ**	Нержавеющая сталь EN 10088-3 - 1.4104

5 МЕХАНИЧЕСКОЕ УПЛОТНЕНИЕ

Электронасос	*Уплотнение*	*Вал*	*Материалы*		
Тип	*Тип*	*Диаметр*	*Неподвижное кольцо*	*Вращающееся кольцо*	*Эластомер*
PQ 60-65	**AR-12**	**Ø 12 мм**	Керамика	Графит	NBR
PQ 70-80-81-90 **PQ 60Bs-65Bs-81Bs**	**ST1-12**	**Ø 12 мм**	Карборунд	Графит	NBR
PQ 100-200-300	**FN-14**	**Ø 14 мм**	Графит	Керамика	NBR

6 ПОДШИПНИКИ

Электронасос	*Тип*
PQ 60-65-81 **PQ 60Bs-65Bs-81Bs**	**6201 ZZ / 6201 ZZ**
PQ 70-80-90	**6203 ZZ / 6203 ZZ**
PQ 100-200-300	**6204 ZZ / 6204 ZZ**

7 КОНДЕНСАТОР

Электронасос	*Емкость*	
Однофазный	*(230 В или 240 В)*	*(110 В)*
PQm 60 - 60Bs	**10** µF - 450 В	**25** µF - 250 В
PQm 65 - 65Bs	**14** µF - 450 В	**25** µF - 250 В
PQm 70	**16** µF - 450 В	**60** µF - 300 В
PQm 80	**20** µF - 450 В	**60** µF - 300 В
PQm 81 - 81Bs	**14** µF - 450 В	**25** µF - 250 В
PQm 90	**20** µF - 450 В	**60** µF - 300 В
PQm 100	**31.5** µF - 450 В	**60** µF - 250 В
PQm 200	**45** µF - 450 В	**80** µF - 250 В

8 ЭЛЕКТРОДВИГАТЕЛЬ

PQm: однофазный 230 В - 50 Гц с тепловой защитой, встроенной в обмотку.
PQ: трехфазный 230/400 В - 50 Гц.

➠ **Электронасосы с трехфазным двигателем имеют высокую эффективность класса IE2 до P2=1,1 кВт и IE3 от P2=1,5 кВт (IEC 60034-30)**

– Изоляция: класс F
– Степень защиты: IP X4

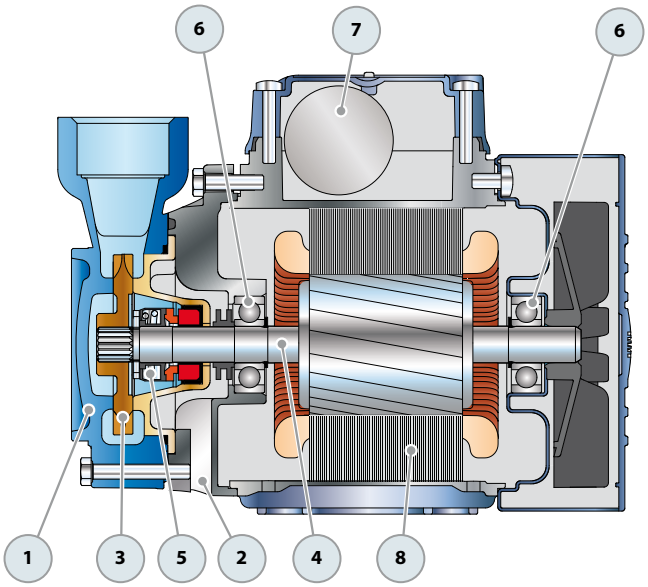

РАЗМЕРЫ И ВЕС

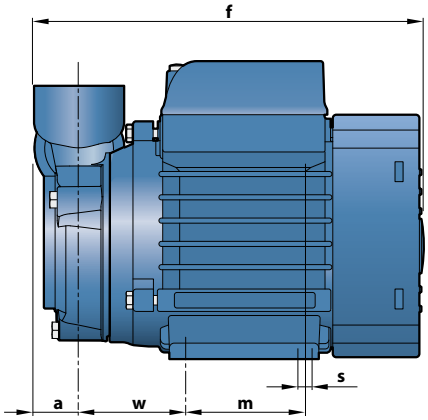

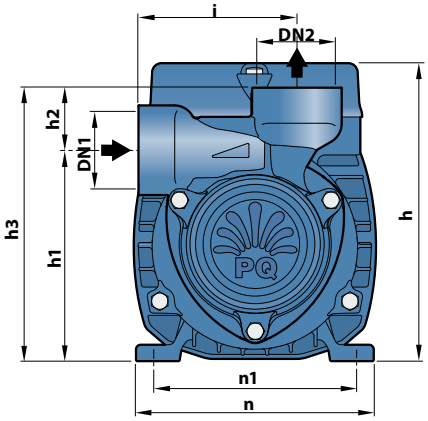

ТИП		ПАТРУБКИ		РАЗМЕРЫ, мм												кг	
Однофазный	Трехфазный	DN1	DN2	a	f	h	h1	h2	h3	i	m	n	n1	w	s	1~	3~
PQm 60®	PQ 60®				190	145	101		131	76	55	118	93-100			5,1	5,1
PQm 60-Bs	PQ 60-Bs													53		5,4	5,4
PQm 65	PQ 65	1″	1″	22	220	152	113	30	143	78	80	120	100			7,0	6,2
PQm 65-Bs	PQ 65-Bs						108		138	76						7,1	6,4
PQm 70	PQ 70				255	180 *	121		151	83	90	138	112	62	7	9,7	9,6
PQm 80	PQ 80															9,7	9,6
PQm 81	PQ 81	½″	½″	18	218	152	119	22	141	71	80	120	100	56		7,0	6,3
PQm 81-Bs	PQ 81-Bs															6,9	6,2
PQm 90	PQ 90	¾″	¾″	22	255	180 *	126	27	153	84	90	138	112	62		9,9	9,8
PQm 100	PQ 100															14,1	12,2
PQm 200	PQ 200	1″	1″	25	318	212	140	30	170	89	100	164	125	85	9	15,2	14,1
–	PQ 300															–	15,2

(*) h=199 мм для однофазных версий на 110 В

ПОТРЕБЛЯЕМЫЙ ТОК

ТИП	НАПРЯЖЕНИЕ		
Однофазный	230 В	240 В	110 В
PQm 60® – PQm 60-Bs	2,6 А	2,4 А	5,2 А
PQm 65 – PQm 65-Bs	3,7 А	3,4 А	7,4 А
PQm 70	5,2 А	4,8 А	10,8 А
PQm 80	5,2 А	4,8 А	10,5 А
PQm 81 – PQm 81-Bs	3,4 А	2,7 А	5,8 А
PQm 90	5,6 А	5,1 А	11,5 А
PQm 100	9,0 А	8,2 А	18,0 А
PQm 200	12,0 А	11,0 А	24,0 А

ТИП	НАПРЯЖЕНИЕ				
Трехфазный	230 В	400 В	690 В	240 В	415 В
PQ 60®– PQ 60-Bs	2,0 А	1,15 А	–	1,9 А	1,1 А
PQ 65 – PQ 65-Bs	3,0 А	1,7 А	–	2,8 А	1,6 А
PQ 70	3,8 А	2,2 А	–	3,3 А	1,9 А
PQ 80	3,8 А	2,2 А	–	3,3 А	1,9 А
PQ 81 – PQ 81-Bs	2,2 А	1,3 А	–	2,0 А	1,15 А
PQ 90	4,2 А	2,4 А	–	3,8 А	2,2 А
PQ 100	6,3 А	3,6 А	2,05 А	5,7 А	3,3 А
PQ 200	7,6 А	4,4 А	2,5 А	7,0 А	4,0 А
PQ 300	9,3 А	5,4 А	3,15 А	8,7 А	5,0 А

ПАЛЛЕТИРОВАНИЕ

ТИП		Автоперевозки	Мор. контейнер
Однофазный	Трехфазный	Кол-во насосов	Кол-во насосов
PQm 60®	PQ 60®	256	352
PQm 60-Bs	PQ 60-Bs	238	306
PQm 65	PQ 65	200	240
PQm 65-Bs	PQ 65-Bs	200	240
PQm 70	PQ 70	102	170
PQm 80	PQ 80	102	170
PQm 81	PQ 81	200	240
PQm 81-Bs	PQ 81-Bs	200	240
PQm 90	PQ 90	102	170
PQm 100	PQ 100	72	96
PQm 200	PQ 200	72	96
–	PQ 300	72	96

PQ 3000

Электронасос с вихревым рабочим колесом

Чистая вода

В промышленности

РАБОЧИЙ ДИАПАЗОН

- Производительность до **50 л/мин** (3 м^3/ч)
- Напор до **180 м**

ЭКСПЛУАТАЦИОННЫЕ ОГРАНИЧЕНИЯ

- Манометрическая высота всасывания до **8 м**
- Температура жидкости от **-10 °C** до **+90 °C**
- Температура окружающей среды от **-10 °C** до +**40 °C**
- Максимальное давление в корпусе насоса **18 бар**
- Продолжительный режим работы электродвигателя **S1**

ИСПОЛНЕНИЕ И НОРМЫ БЕЗОПАСНОСТИ

EN 60335-1
IEC 60335-1
CEI 61-150

EN 60034-1
IEC 60034-1
CEI 2-3

СЕРТИФИКАЦИЯ

Сертифицированная система менеджмента DNV
ISO 9001: Система менеджмента качества
ISO 14001: Экологический менеджмент

ОБЛАСТИ ПРИМЕНЕНИЯ И УСТАНОВКА

Рекомендуется для перекачивания чистой, без абразивных частиц, воды и жидкостей, химически неагрессивных по отношению к конструкционным материалам насоса.
Гидравлические характеристики насоса позволяют использовать его в промышленности. Установка насоса должна производиться в закрытых помещениях или в местах, защищенных от непогоды.

ПАТЕНТЫ - МАРКИ - МОДЕЛИ

- Заявленный патент № 102015000012230
- Зарегистрированная ЕС модель № 002714469

ИСПОЛНЕНИЕ ПО ЗАКАЗУ

- Специальное механическое уплотнение
- Вал насоса из нержавеющей стали EN 10088-3 - 1.4401 (AISI 316)
- Другие напряжения питания или частота 60 Гц

ГАРАНТИЯ

2 года в соответствии с нашими общими условиями продажи

РАБОЧИЕ ХАРАКТЕРИСТИКИ И ТЕХНИЧЕСКИЕ ДАННЫЕ

50 Гц **n= 2900 об/мин** HS= 0 м

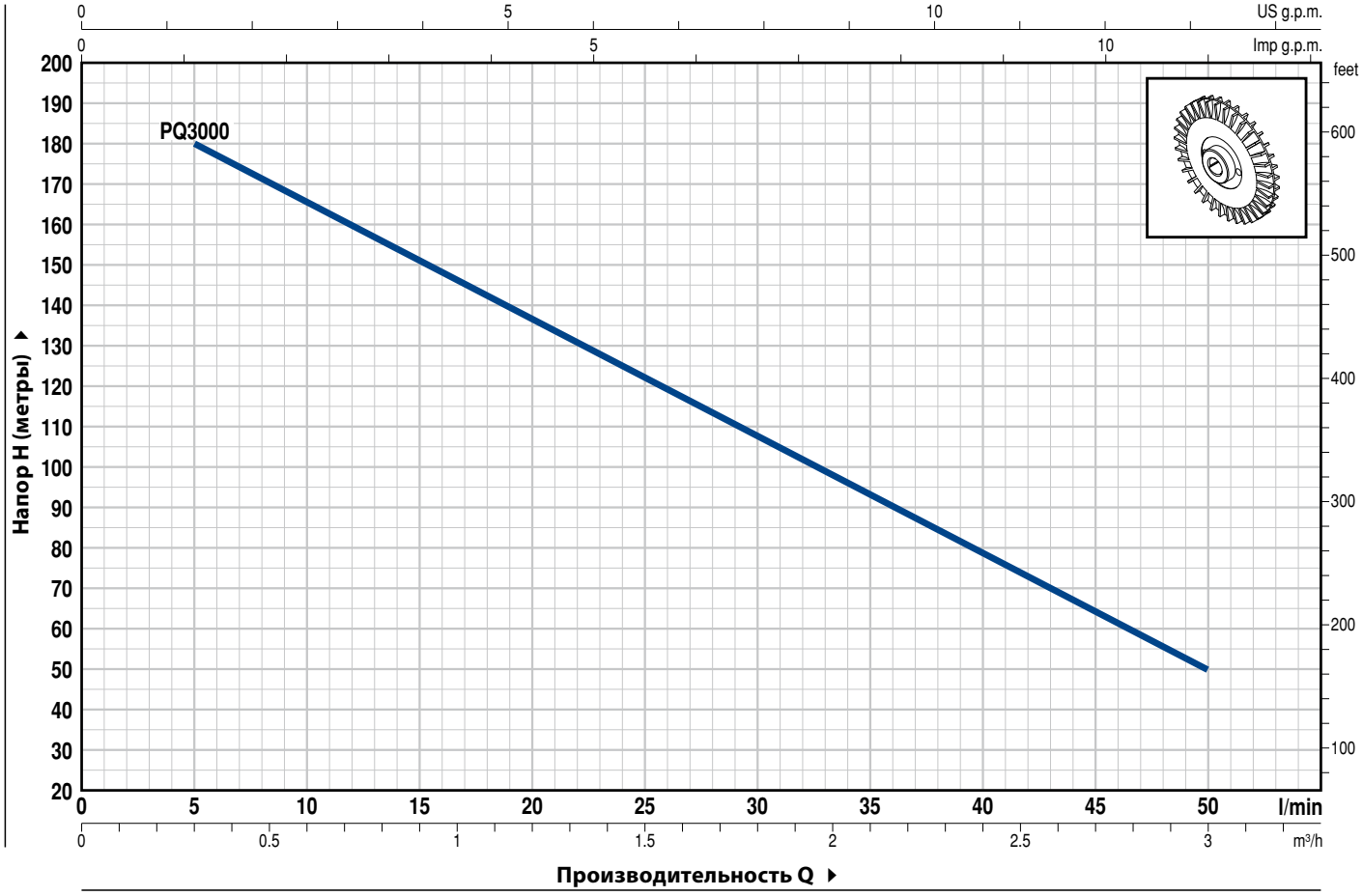

ТИП	МОЩНОСТЬ (P2)		Q	м³/ч	0,3	0,6	0,9	1,2	1,5	1,8	2,1	2,4	2,7	3,0
Трехфазный	**кВт**	**л.с.**		л/мин	**5**	**10**	**15**	**20**	**25**	**30**	**35**	**40**	**45**	**50**
PQ 3000	2,2	3	**H**	метры	180	165	151	136,5	122	107,5	93	78,5	64	50

Q - Производительность **H** - Общий манометрический напор **HS** - Высота всасывания

Допустимое отклонение характеристик насосов соответствует классу 3B согласно EN ISO 9906.

PQ 3000

ПОЗ.	КОМПОНЕНТ	КОНСТРУКТИВНЫЕ ХАРАКТЕРИСТИКИ
1	**КОРПУС НАСОСА**	Нержавеющая сталь AISI 316, патрубки с резьбой согласно ISO 228/1
2	**ЗАДНЯЯ ТОРЦЕВАЯ КРЫШКА КОРПУСА**	Нержавеющая сталь AISI 316
3	**ФЛАНЕЦ**	Алюминий
4	**РАБОЧЕЕ КОЛЕСО**	Бронза, с периферийными радиальными лопатками
5	**ВАЛ ДВИГАТЕЛЯ**	Нержавеющая сталь EN 10088-3 - 1.4104
6	**МЕХАНИЧЕСКОЕ УПЛОТНЕНИЕ**	
7	**ПОДШИПНИКИ**	**6204 ZZ - C3 / 6204 ZZ - C3**
8	**ЭЛЕКТРОДВИГАТЕЛЬ**	**PQ 3000**: трехфазный 230/400 В - 50 Гц. ➠ **Электронасос с двигателем с высокой эффективностью класса IE3 (IEC 60034-30)** – Изоляция: класс H. – Степень защиты: IP X5

Уплотнение	***Вал***	*Материалы*		
Тип	***Диаметр***	*Неподвижное кольцо*	*Вращающееся кольцо*	*Эластомер*
FN-18 NU	**Ø 18** мм	Графит	Керамика	NBR

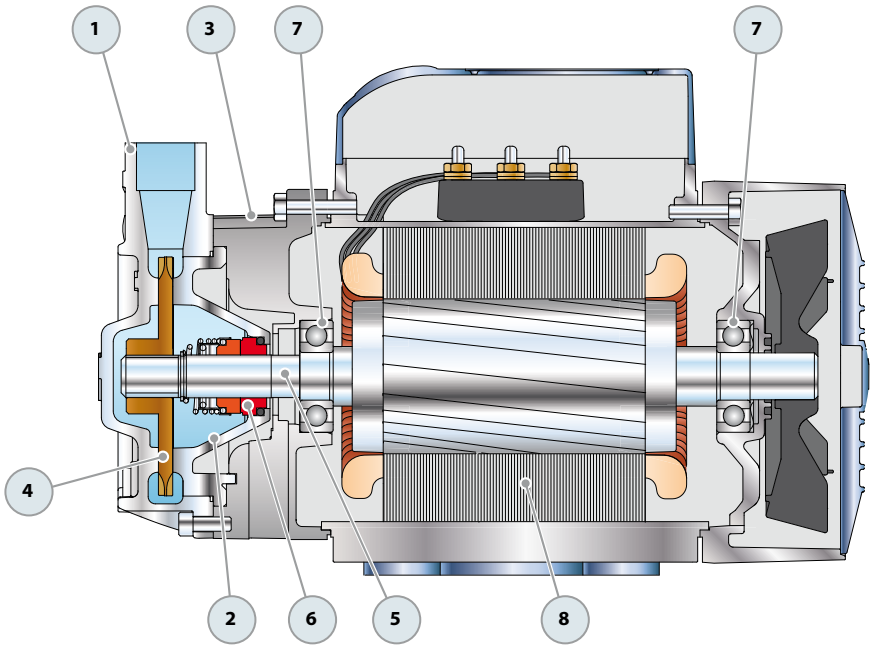

РАЗМЕРЫ И ВЕС

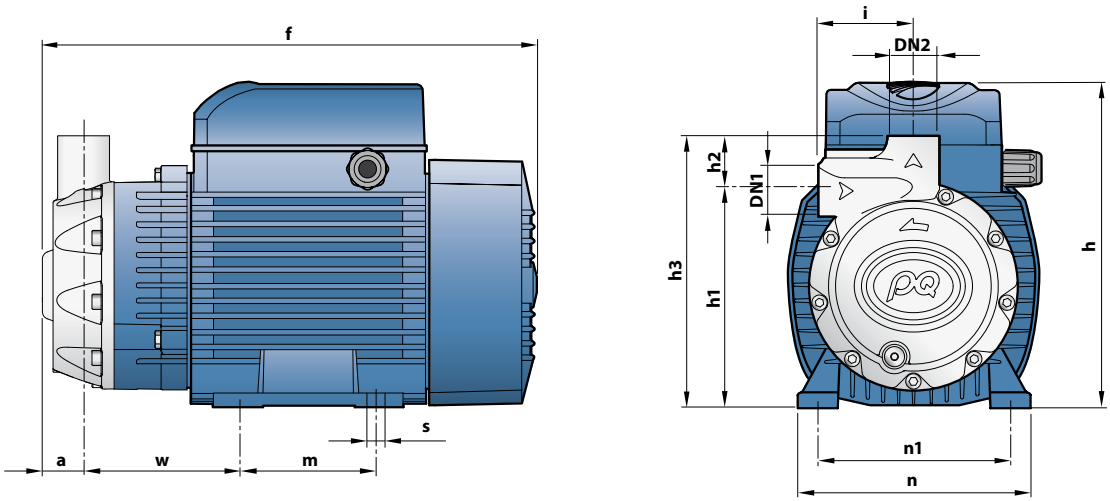

ТИП	ПАТРУБКИ		РАЗМЕРЫ, мм												кг
Трехфазный	DN1	DN2	a	f	h	h1	h2	h3	i	m	n	n1	w	s	3~
PQ 3000	¾"	¾"	28	327	212	142	36	178	62	100	164	125	100.5	9	**17,2**

ПОТРЕБЛЯЕМЫЙ ТОК

ТИП	НАПРЯЖЕНИЕ			
Трехфазный	230 В	400 В	240 В	415 В
PQ 3000	**12,1** A	**7,0** A	**11,6** A	**6,7** A

PV

Электронасосы с вихревым рабочим колесом

Чистая вода

В промышленности

РАБОЧИЙ ДИАПАЗОН

- Производительность до **45 л/мин** (2,7 м^3/ч)
- Напор до **105 м**

ЭКСПЛУАТАЦИОННЫЕ ОГРАНИЧЕНИЯ

- Манометрическая высота всасывания до **8 м**
- Температура жидкости от **-10 °C** до **+90 °C**
- Температура окружающей среды от **-10 °C** до **+50 °C**
- Максимальное давление в корпусе насоса **10 бар**
- Продолжительный режим работы электродвигателя **S1**

ИСПОЛНЕНИЕ И НОРМЫ БЕЗОПАСНОСТИ

EN 60335-1
IEC 60335-1
CEI 61-150

EN 60034-1
IEC 60034-1
CEI 2-3

СЕРТИФИКАЦИЯ

Сертифицированная система менеджмента DNV
ISO 9001: Система менеджмента качества
ISO 14001: Экологический менеджмент

ОБЛАСТИ ПРИМЕНЕНИЯ И УСТАНОВКА

Рекомендуются для перекачивания чистой, без абразивных частиц, воды и жидкостей, химически неагрессивных по отношению к конструкционным материалам насоса.
Отличительной характеристикой насосов является их компактность. Применение латуни в конструкции насосов предотвращает образование ржавчины и окисление. Насосы рекомендуются к использованию в промышленности, в частности, в системах охлаждения и кондиционирования.
Установка насоса должна производиться в закрытых помещениях или в местах, защищенных от непогоды.

ПАТЕНТЫ - МАРКИ - МОДЕЛИ

- Заявленный патент № 102015000012230 (PV60, PV65, PV81, PV70, PV90)
- Вал: патент № 0000275945 (PV55, PV60, PV65)

ИСПОЛНЕНИЕ ПО ЗАКАЗУ

- Специальное механическое уплотнение
- Вал насоса из нержавеющей стали EN 10088-3 - 1.4401 (AISI 316)
- Другие напряжения питания или частота 60 Гц
- Степень защиты IP X5 для PV70-90

ГАРАНТИЯ

2 года в соответствии с нашими общими условиями продажи

РАБОЧИЕ ХАРАКТЕРИСТИКИ И ТЕХНИЧЕСКИЕ ДАННЫЕ

50 Гц **n= 2900 об/мин** HS= 0 м

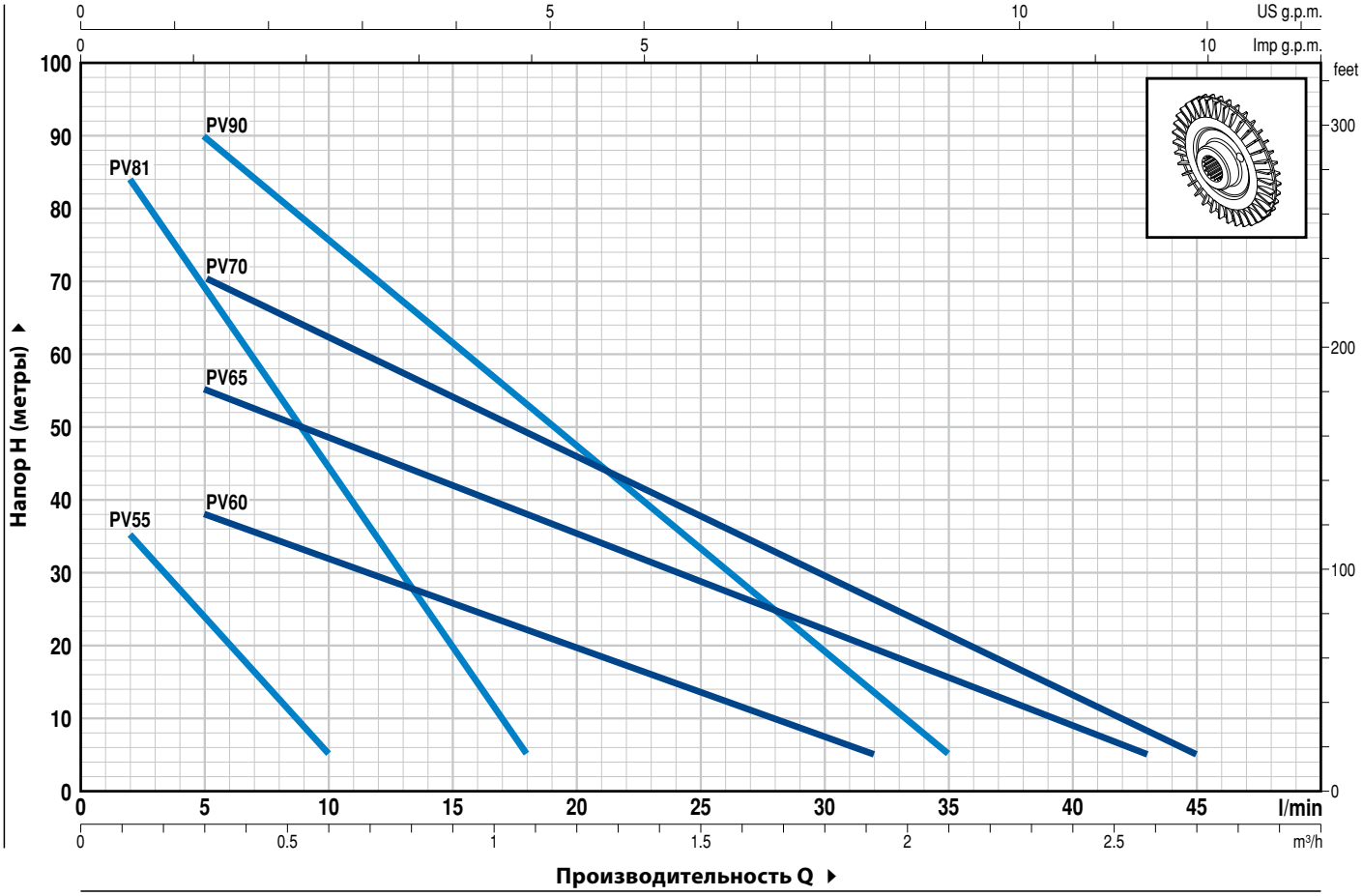

ТИП		МОЩНОСТЬ (P2)		Q	м³/ч	0	0,12	0,18	0,24	0,30	0,36	0,42	0,48	0,54	0,60
Однофазный	Трехфазный	кВт	л.с.		л/мин	**0**	**2**	**3**	**4**	**5**	**6**	**7**	**8**	**9**	**10**
PVm 55	**PV 55**	0,18	0,25	**H** метры	**50 Гц**	42	35	31	27,5	24	20	16	12,5	9	5
					60 Гц	55	46	41,5	37	32,5	28	23,5	19	14,5	10

➠ **Электронасосы PVm55 и PV55 спроектированы для работы и при 50 Гц , и при 60 Гц**

ТИП		МОЩНОСТЬ (P2)		Q	м³/ч	0	0,3	0,6	0,9	1,2	1,5	1,8	1,9	2,1	2,4	2,6	2,7
Однофазный	Трехфазный	кВт	л.с.		л/мин	**0**	**5**	**10**	**15**	**20**	**25**	**30**	**32**	**35**	**40**	**43**	**45**
PVm 60	**PV 60**	0,37	0,50	**H** метры		45	38	31,5	25,5	19,5	13,5	7,5	5				
PVm 65	**PV 65**	0,55	0,75			60	55	48,5	41,5	35	28,5	22	19,5	15,5	9	5	
PVm 70	**PV 70**	0,75	1			80	70	61,5	53,5	45,5	37,5	29	26	21,5	13	8	5
PVm 90	**PV 90**	0,75	1			105	90	75,5	61,5	47,5	33	19	13,5	5			

ТИП		МОЩНОСТЬ (P2)		Q	м³/ч	0	0,12	0,24	0,30	0,36	0,48	0,60	0,84	1,08
Однофазный	Трехфазный	кВт	л.с.		л/мин	**0**	**2**	**4**	**5**	**6**	**8**	**10**	**14**	**18**
PVm 81	**PV 81**	0,37	0,50	**H** метры		90	84	74	69	64	54,5	44,5	25	5

Q - Производительность **H** - Общий манометрический напор **HS** - Высота всасывания

Допустимое отклонение характеристик насосов соответствует классу 3B согласно EN ISO 9906.

ПОЗ.	КОМПОНЕНТ	КОНСТРУКТИВНЫЕ ХАРАКТЕРИСТИКИ
1	**КОРПУС НАСОСА**	Латунь, патрубки с резьбой согласно ISO 228/1
2	**ЗАДНЯЯ ТОРЦЕВАЯ КРЫШКА КОРПУСА**	Латунь
3	**ФЛАНЕЦ**	Алюминий
4	**РАБОЧЕЕ КОЛЕСО**	Латунь, с периферийными радиальными лопатками
5	**ВАЛ ДВИГАТЕЛЯ**	Нержавеющая сталь EN 10088-3 - 1.4104

6 МЕХАНИЧЕСКОЕ УПЛОТНЕНИЕ

Уплотнение	*Вал*	*Материалы*		
Тип	*Диаметр*	*Неподвижное кольцо*	*Вращающееся кольцо*	*Эластомер*
ST1-12E	**Ø 12** мм	Карборунд	Графит	EPDM

7 ПОДШИПНИКИ

Электронасос	*Тип*
PV 55-60-65-81	**6201 ZZ / 6201 ZZ**
PV 70-90	**6203 ZZ / 6203 ZZ**

8 КОНДЕНСАТОР

Электронасос	*Емкость*	
Однофазный	*(230 В или 240 В)*	*(110 В)*
PVm 55	**10** µF - 450 В	**25** µF - 250 В
PVm 60	**10** µF - 450 В	**25** µF - 250 В
PVm 65	**14** µF - 450 В	**25** µF - 250 В
PVm 70	**16** µF - 450 В	**60** µF - 300 В
PVm 81	**14** µF - 450 В	**25** µF - 250 В
PVm 90	**20** µF - 450 В	**60** µF - 300 В

9 ЭЛЕКТРОДВИГАТЕЛЬ

PVm: однофазный 230 В (50/60 Гц для PVm55) со встроенной в обмотку тепловой защитой.
PV: трехфазный 230/400 В - 50 Гц (50/60 Гц для PV55).

➠ **Электронасосы с трехфазным двигателем имеют высокую эффективность класса IE2 (IEC 60034-30)**

– Изоляция: класс F
– Степень защиты: IP X4

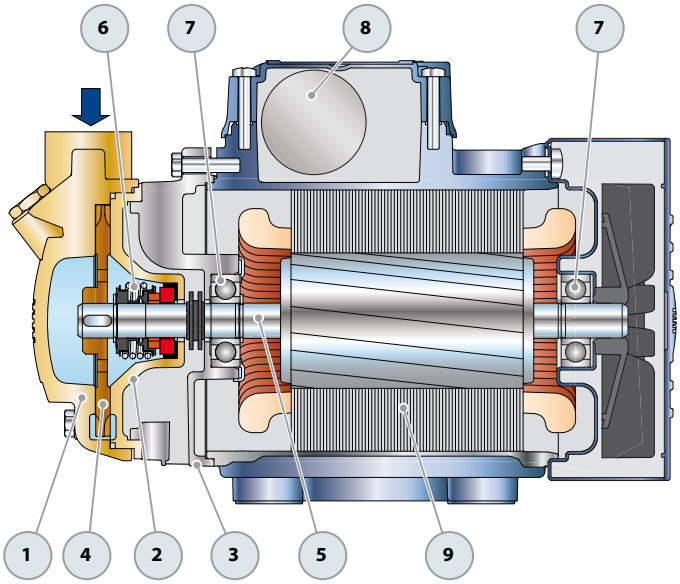

РАЗМЕРЫ И ВЕС

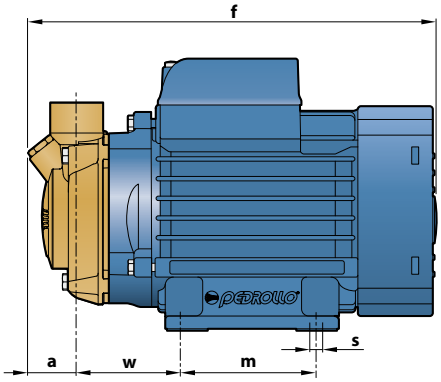

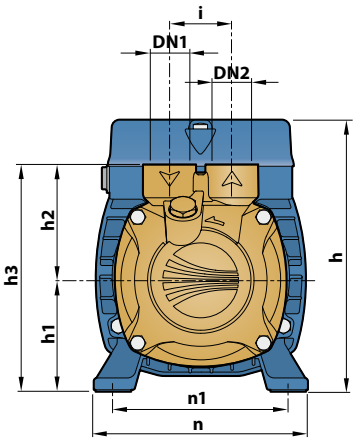

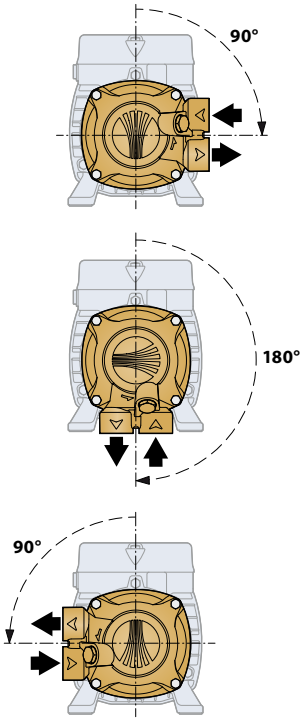

При повороте корпуса насоса обязательно повернуть и заднюю крышку корпуса

ТИП		ПАТРУБКИ		РАЗМЕРЫ, мм												кг	
Однофазный	**Трехфазный**	**DN1**	**DN2**	a	f	h	h1	h2	h3	i	m	n	n1	w	s	1~	3~
PVm 55	**PV 55**	¼″	¼″	11	188	145	56	40	96	25	55	118	93-100	63	7	**4,5**	**4,5**
PVm 60	**PV 60**	½″	½″	24	221	152	63	62	125	35	80	120	100	60		**5,5**	**5,5**
PVm 81	**PV 81**			26	228			65	128					78		**5,8**	**5,5**
PVm 65	**PV 65**	¾″	¾″	25				66	129	45				61		**5,8**	**5,5**
PVm 70	**PV 70**			24	266	180 *	71		137		90	134	112	71		**9,0**	**9,0**
PVm 90	**PV 90**				263									69		**8,9**	**8,9**

(*) h=199 мм для однофазных версий на 110 В

ПОТРЕБЛЯЕМЫЙ ТОК

ТИП	НАПРЯЖЕНИЕ		
Однофазный	230 В	240 В	110 В
PVm 55 (50 Hz)	**1,6** A	**1,5** A	**4,0** A
PVm 55 (60 Hz)	**2,0** A	**1,9** A	**4,0** A
PVm 60	**2,8** A	**2,7** A	**5,6** A
PVm 65	**4,2** A	**4,0** A	**8,4** A
PVm 70	**6,2** A	**6,0** A	**12,4** A
PVm 81	**3,0** A	**2,9** A	**6,0** A
PVm 90	**5,6** A	**5,4** A	**11,2** A

ТИП	НАПРЯЖЕНИЕ			
Трехфазный	230 В	400 В	240 В	415 В
PV 55 (50/60 Hz)	**1,7** A	**1,0** A	**1,6** A	**0,9** A
PV 60	**1,9** A	**1,1** A	**1,8** A	**1,0** A
PV 65	**2,6** A	**1,5** A	**2,5** A	**1,4** A
PV 70	**4,2** A	**2,4** A	**4,0** A	**2,3** A
PV 81	**1,9** A	**1,1** A	**1,8** A	**1,0** A
PV 90	**4,2** A	**2,4** A	**4,0** A	**2,3** A

PQA

Электронасосы с вихревым рабочим колесом

Чистая вода

В промышленности

РАБОЧИЙ ДИАПАЗОН

- Производительность до **45 л/мин** (2,7 м^3/ч)
- Напор до **65 м**

ЭКСПЛУАТАЦИОННЫЕ ОГРАНИЧЕНИЯ

- Манометрическая высота всасывания до **8 м**
- Температура жидкости от **-10 °C** до **+90 °C**
- Температура окружающей среды от **-10 °C** до **+40 °C** (**+45 °C** для PQA 60)
- Максимальное давление в корпусе насоса **10 бар**
- Продолжительный режим работы электродвигателя **S1**

ИСПОЛНЕНИЕ И НОРМЫ БЕЗОПАСНОСТИ

EN 60335-1
IEC 60335-1
CEI 61-150

EN 60034-1
IEC 60034-1
CEI 2-3

СЕРТИФИКАЦИЯ

Сертифицированная система менеджмента DNV
ISO 9001: Система менеджмента качества
ISO 14001: Экологический менеджмент

ОБЛАСТИ ПРИМЕНЕНИЯ И УСТАНОВКА

Насосы **PQA** рекомендуются для перекачивания чистой, без абразивных частиц, воды и жидкостей, химически неагрессивных по отношению к конструкционным материалам насоса.
Конструкция корпуса насоса из полимера RYTON и латуни гарантирует защиту от образования ржавчины и окисления; эти характеристики позволяют использовать насос в промышленности, в частности в системах охлаждения, кондиционирования, гладильных установках и т.д.
Установка насоса должна производиться в закрытых помещениях или в местах, защищенных от непогоды.

ПАТЕНТЫ - МАРКИ - МОДЕЛИ

- Фланец: патент № IT1243605
- Вал: патент № 0000275945 (PQA60)

ИСПОЛНЕНИЕ ПО ЗАКАЗУ

- Специальное механическое уплотнение
- Вал насоса из нержавеющей стали EN 10088-3 - 1.4401 (AISI 316)
- Другие напряжения питания или частота 60 Гц
- Степень защиты IP X5 для PQA70

ГАРАНТИЯ

2 года в соответствии с нашими общими условиями продажи

РАБОЧИЕ ХАРАКТЕРИСТИКИ И ТЕХНИЧЕСКИЕ ДАННЫЕ

50 Гц **n= 2900 об/мин** HS= 0 м

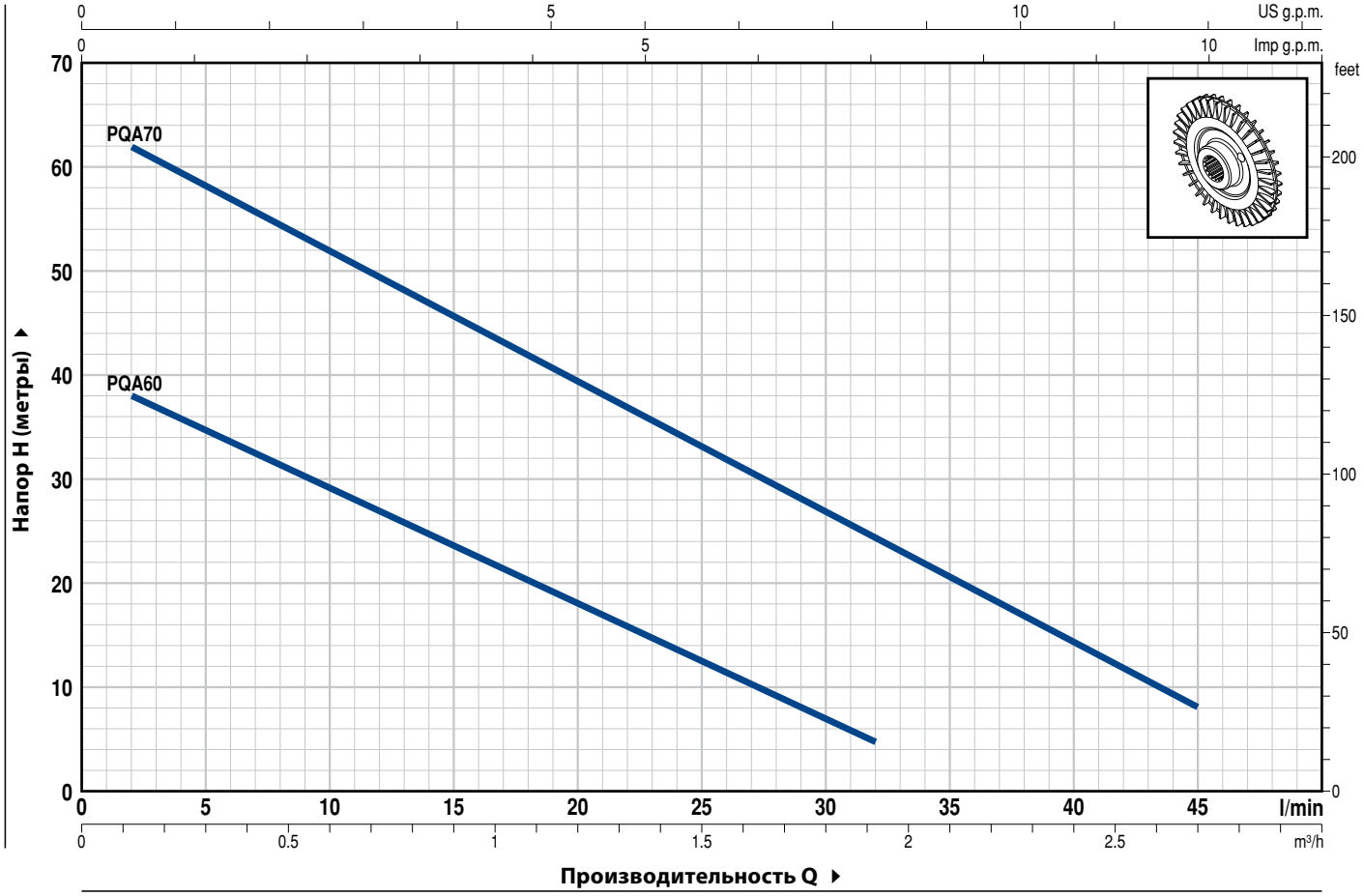

ТИП		МОЩНОСТЬ (P2)		Q												
				м³/ч	0	0,1	0,3	0,6	0,9	1,2	1,5	1,8	1,9	2,3	2,7
Однофазный	**Трехфазный**	**кВт**	**л.с.**	л/мин	**0**	**2**	**5**	**10**	**15**	**20**	**25**	**30**	**32**	**38**	**45**
PQAm 60	**PQA 60**	0,37	0,50	**H** метры	40	38	35	29	23,5	18	12,5	7	5		
PQAm 70	**PQA 70**	0,55	0,75		65	62	58	52	45,5	39,5	33	27	24	16,5	8

Q - Производительность **H** - Общий манометрический напор **HS** - Высота всасывания

Допустимое отклонение характеристик насосов соответствует классу 3B согласно EN ISO 9906.

ПОЗ.	КОМПОНЕНТ	КОНСТРУКТИВНЫЕ ХАРАКТЕРИСТИКИ
1	**КОРПУС НАСОСА**	Полимер RYTON, патрубки с металлической вставкой с резьбой согласно ISO 228/1
2	**КРЫШКА**	Латунь
3	**ФЛАНЕЦ**	Алюминий с латунной вставкой (патент), снижает риск заклинивания рабочего колеса
4	**РАБОЧЕЕ КОЛЕСО**	Латунь, с периферийными радиальными лопатками
5	**ВАЛ ДВИГАТЕЛЯ**	Нержавеющая сталь EN 10088-3 - 1.4104

6 МЕХАНИЧЕСКОЕ УПЛОТНЕНИЕ

Уплотнение	*Вал*	*Материалы*		
Тип	*Диаметр*	*Неподвижное кольцо*	*Вращающееся кольцо*	*Эластомер*
ST1-12	**Ø 12** мм	Карборунд	Графит	NBR

7 ПОДШИПНИКИ

Электронасос	*Тип*
PQA 60	**6201 ZZ / 6201 ZZ**
PQA 70	**6203 ZZ / 6203 ZZ**

8 КОНДЕНСАТОР

Электронасос	*Емкость*	
Однофазный	*(230 В или 240 В)*	*(110 В)*
PQAm 60	**10** µF - 450 В	**25** µF - 250 В
PQAm 70	**16** µF - 450 В	**60** µF - 300 В

9 ЭЛЕКТРОДВИГАТЕЛЬ

PQAm: однофазный 230 В - 50 Гц с тепловой защитой, встроенной в обмотку.
PQA: трехфазный 230/400 В - 50 Гц.

– Изоляция: класс F
– Степень защиты: IP X4

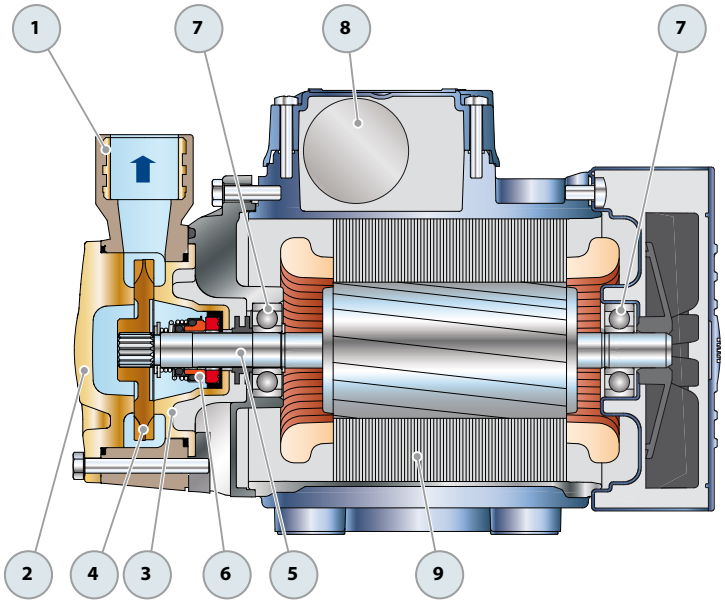

РАЗМЕРЫ И ВЕС

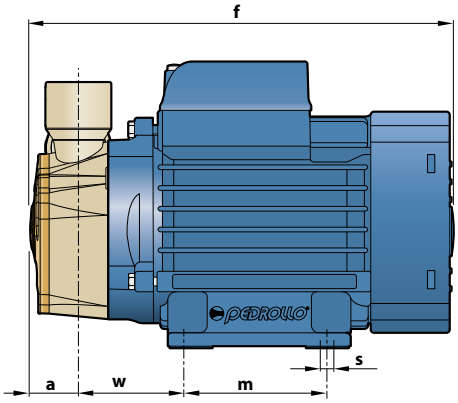

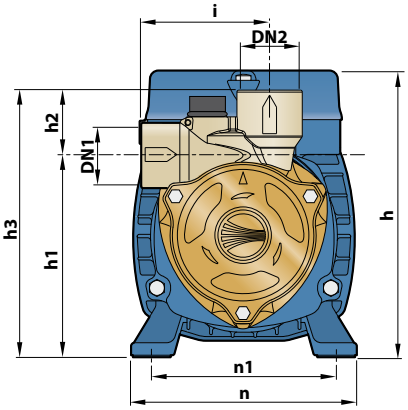

ТИП		ПАТРУБКИ		РАЗМЕРЫ, мм												кг	
Однофазный	**Трехфазный**	**DN1**	**DN2**	a	f	h	h1	h2	h3	i	m	n	n1	w	s	1~	3~
PQAm 60	**PQA 60**	½″	½″	25	192	145	96	33	129	72.5	55	118	93-100	53	7	**4,7**	**4,7**
PQAm 70	**PQA 70**			28	258	180 *	116.5	32.5	149		90	138	112	62		**9,4**	**9,3**

(*) h=199 мм для однофазных версий на 110 В

ПОТРЕБЛЯЕМЫЙ ТОК

ТИП	НАПРЯЖЕНИЕ		
Однофазный	230 В	240 В	110 В
PQAm 60	**2,5** A	**2,4** A	**5,2** A
PQAm 70	**6,2** A	**5,5** A	**12,4** A

ТИП	НАПРЯЖЕНИЕ			
Трехфазный	230 В	400 В	240 В	415 В
PQA 60	**2,0** A	**1,15** A	**1,9** A	**1,1** A
PQA 70	**4,2** A	**2,4** A	**3,7** A	**2,2** A

Центробежные электронасосы

Чистая вода

В быту

В коммунальном секторе

РАБОЧИЙ ДИАПАЗОН

- Производительность до **160 л/мин** (9,6 м^3/ч)
- Напор до **56 м**

ЭКСПЛУАТАЦИОННЫЕ ОГРАНИЧЕНИЯ

- Манометрическая высота всасывания до **7 м**
- Температура жидкости от **-10 °C** до **+90 °C**
- Температура окружающей среды до **+40 °C**
- Максимальное давление в корпусе насоса:
  – **6 бар** в CP 100-130-132-150-158
  – **10 бар** в CP 170-190-200
- Продолжительный режим работы электродвигателя **S1**

ИСПОЛНЕНИЕ И НОРМЫ БЕЗОПАСНОСТИ

EN 60335-1 **EN 60034-1**
IEC 60335-1 **IEC 60034-1**
CEI 61-150 **CEI 2-3**

РЕГЛАМЕНТ (ЕС) N. 547/2012

СЕРТИФИКАЦИЯ

Сертифицированная система менеджмента DNV
ISO 9001: Система менеджмента качества
ISO 14001: Экологический менеджмент

ОБЛАСТИ ПРИМЕНЕНИЯ И УСТАНОВКА

Рекомендуются для перекачивания чистой, без абразивных частиц, воды и жидкостей, химически неагрессивных по отношению к конструкционным материалам насоса.
Благодаря своей надёжности и простоте в эксплуатации, насосы находят широкое применение в быту и в коммунальном хозяйстве. В частности, в сочетании с гидроаккумуляторами малых и средних объёмов используются для подачи воды, для перекачивания жидкостей и для орошения садов и огородов. Установка насоса должна производиться в закрытых помещениях или в местах, защищенных от непогоды.

ПАТЕНТЫ - МАРКИ - МОДЕЛИ

- Зарегистрированная модель № 0001516350 CPm158
- Зарегистрированная ЕС модель nº 002098434

ИСПОЛНЕНИЕ ПО ЗАКАЗУ

- Специальное механическое уплотнение
- Другие напряжения питания или частота 60 Гц
- Степень защиты IP X5 для CP 170, CP 170M

ГАРАНТИЯ

2 года в соответствии с нашими общими условиями продажи

РАБОЧИЕ ХАРАКТЕРИСТИКИ И ТЕХНИЧЕСКИЕ ДАННЫЕ

50 Гц **n= 2900 об/мин** HS= 0 м

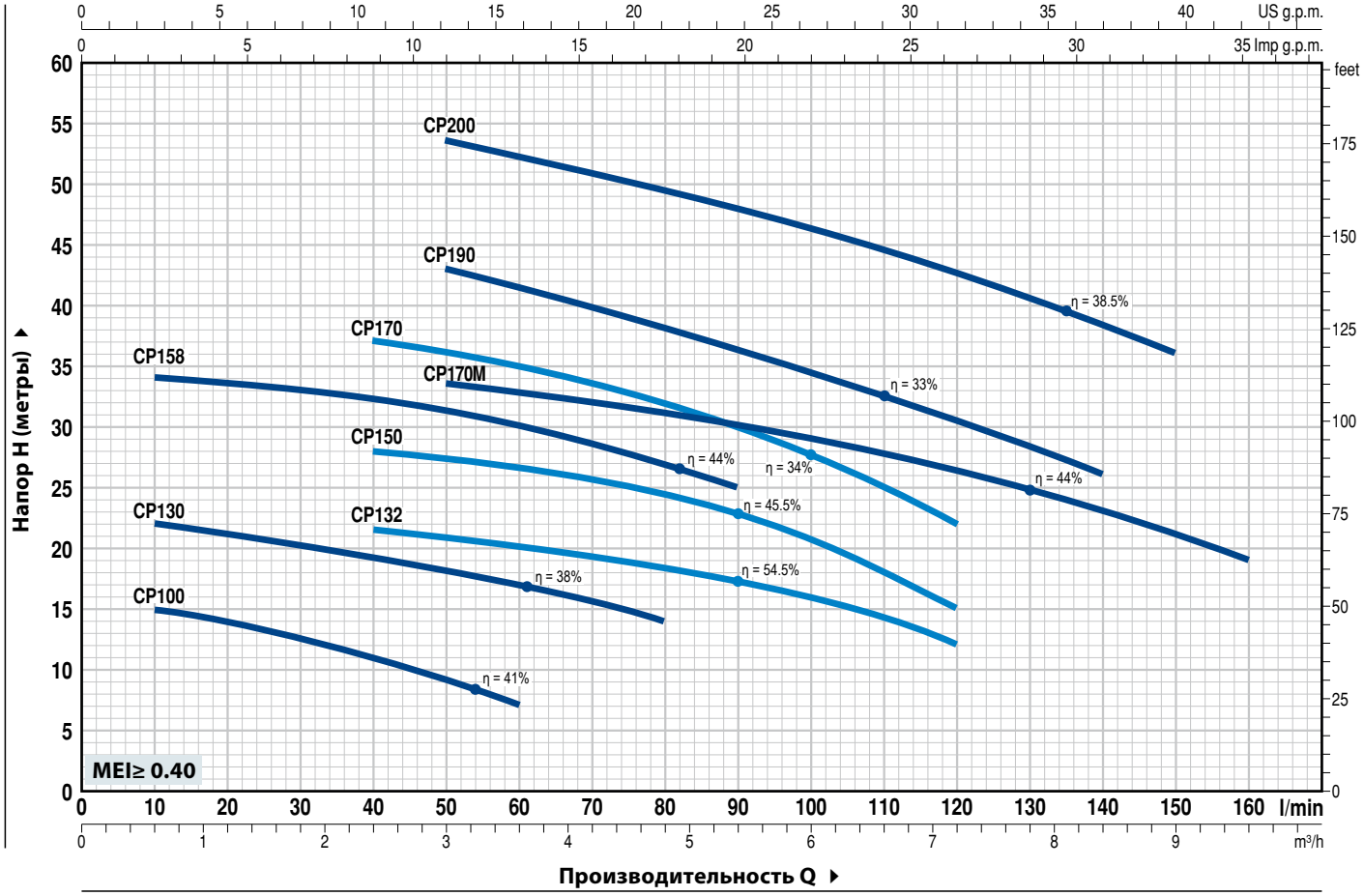

ТИП		МОЩНОСТЬ (P2)			Q м³/ч	0	0,6	1,2	1,8	2,4	3,0	3,6	4,2	4,8	5,4	6,0	6,6	7,2	7,8	8,4	9,0	9,6
Однофазный	**Трехфазный**	**кВт**	**л.с.**	▲	л/мин	**0**	**10**	**20**	**30**	**40**	**50**	**60**	**70**	**80**	**90**	**100**	**110**	**120**	**130**	**140**	**150**	**160**
CPm 100	**CP 100**	0,25	0,33			16	15	14	12,5	11	9	7										
CPm 130	**CP 130**	0,37	0,50			23	22	21	20	19	18	17	15,5	14								
CPm 132	**CP 132**	0,55	0,75			23	–	22,5	22	21,5	21	20,5	19,5	18,5	17,5	16	14	12				
CPm 150	**CP 150**	0,75	1	IE2		29,5	–	29	28,5	28	27,5	26,5	26	24,5	23	21	18	15				
CPm 158	**CP 158**	0,75	1		**H** метры	36	34	33,5	33	32,5	31,5	30	28,5	27	25							
CPm 170	**CP 170**	1,1	1,5			41	–	–	38	37	36	35	33,5	32	30	27,5	25	22				
CPm 170M	**CP 170M**	1,1	1,5			36	–	–	35	34,5	33,5	33	32	31	30	29	28	26,5	25	23	21	19
CPm 190	**CP 190**	1,5	2	**IE3**		48	–	–	46	44,5	43	41,5	40	38	36	34,5	32,5	30,5	28	26		
–	**CP 200**	2,2	3			56	–	–	55	54,5	53,5	52	51	49,5	48	46	44,5	42,5	40,5	38,5	36	

Q - Производительность **H** - Общий манометрический напор **HS** - Высота всасывания

Допустимое отклонение характеристик насосов соответствует классу 3B согласно EN ISO 9906.

▲ Класс эффективности трехфазного двигателя (IEC 60034-30)

ПОЗ.	КОМПОНЕНТ	КОНСТРУКТИВНЫЕ ХАРАКТЕРИСТИКИ
1	**КОРПУС НАСОСА**	Чугун с катафорезной обработкой, патрубки с резьбой согласно ISO 228/1
2	**КРЫШКА**	Нержавеющая сталь AISI 304 (чугун для CP 170-170M-190-200)
3	**РАБОЧЕЕ КОЛЕСО**	Нержавеющая сталь AISI 304
4	**ВАЛ ДВИГАТЕЛЯ**	Нержавеющая сталь EN 10088-3 - 1.4104

5 МЕХАНИЧЕСКОЕ УПЛОТНЕНИЕ

Электронасос	*Уплотнение*	*Вал*	*Материалы*		
Тип	*Тип*	*Диаметр*	*Неподвижное кольцо*	*Вращающееся кольцо*	*Эластомер*
CP 100-130-132	**AR-12**	**Ø 12** мм	Керамика	Графит	NBR
CP 150-158	**AR-14**	**Ø 14** мм	Керамика	Графит	NBR
CP 170-170M-190-200	**FN-18**	**Ø 18** мм	Графит	Керамика	NBR

6 ПОДШИПНИКИ

Электронасос	*Тип*
CP 100-130-132	**6201 ZZ / 6201 ZZ**
CP 150-158	**6203 ZZ / 6203 ZZ**
CP 170-170M	**6204 ZZ / 6204 ZZ**
CP 190-200	**6304 ZZ / 6204 ZZ**

7 КОНДЕНСАТОР

Электронасос	*Емкость*	
Однофазный	*(230 В или 240 В)*	*(110 В)*
CPm 100	**10** µF - 450 В	**25** µF - 250 В
CPm 130	**10** µF - 450 В	**25** µF - 250 В
CPm 132	**14** µF - 450 В	**25** µF - 250 В
CPm 150-158	**20** µF - 450 В	**60** µF - 300 В
CPm 170-170M	**25** µF - 450 В	**60** µF - 250 В
CPm 190	**45** µF - 450 В	**80** µF - 250 В

8 ЭЛЕКТРОДВИГАТЕЛЬ

CPm: однофазный 230 В - 50 Гц с тепловой защитой, встроенной в обмотку.
CP: трехфазный 230/400 В - 50 Гц.

➠ **Электронасосы с трехфазным двигателем имеют высокую эффективность класса IE2 до P2=1,1 кВт и IE3 от P2=1,5 кВт (IEC 60034-30)**

– Изоляция: класс F
– Степень защиты: IP X4

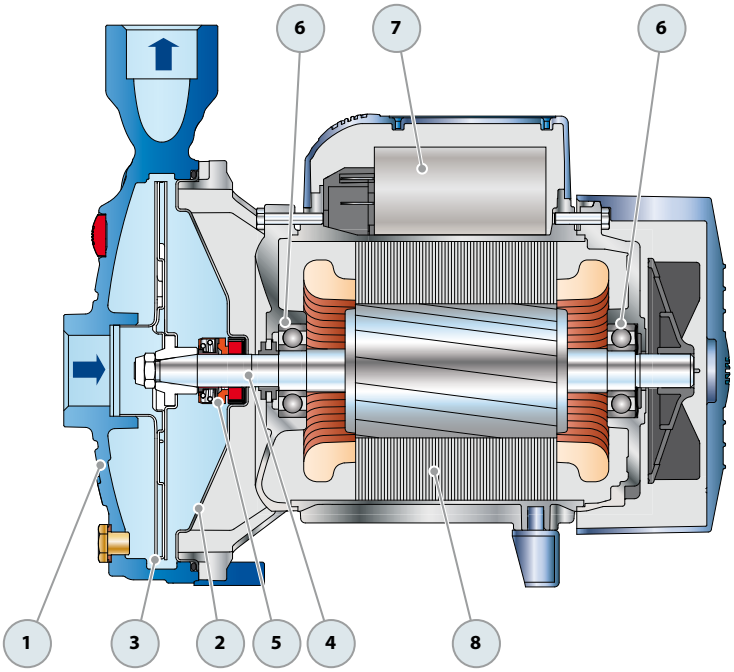

РАЗМЕРЫ И ВЕС

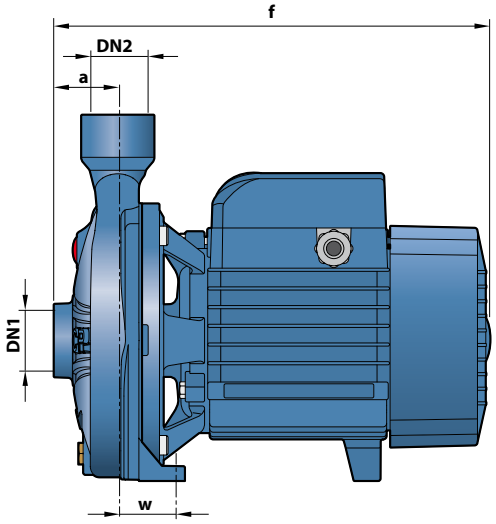

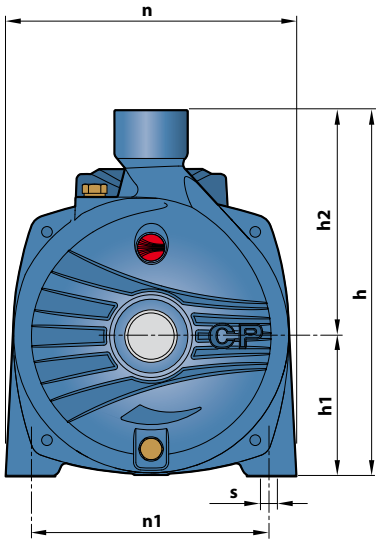

ТИП		ПАТРУБКИ		РАЗМЕРЫ, мм									кг	
Однофазный	Трехфазный	DN1	DN2	a	f	h	h1	h2	n	n1	w	s	1~	3~
CPm 100	CP 100	1″	1″	42	253	205	82	123	165	135	41	10	7,1	7,1
CPm 130	CP 130												7,8	7,3
CPm 132	CP 132												8,7	8,2
CPm 150	CP 150				285	240	92	148	190	160	38		12,4	11,4
CPm 158	CP 158												12,0	11,0
CPm 170 - 170M	CP 170 - 170M	1¼″	1″	51	367	260	110	150	206	165	44.5	11	17,8	17,2
CPm 190	CP 190			48	364	290	115	175	242	206	36.5		21,3	20,3
–	CP 200												–	21,5

ПОТРЕБЛЯЕМЫЙ ТОК

ТИП	НАПРЯЖЕНИЕ		
Однофазный	230 В	240 В	110 В
CPm 100	1,9 A	1,55 A	3,3 A
CPm 130	3,2 A	2,9 A	6,4 A
CPm 132	3,9 A	3,7 A	7,0 A
CPm 150	5,7 A	5,4 A	11,4 A
CPm 158	6,0 A	5,8 A	12,0 A
CPm 170 - 170M	7,8 A	7,2 A	16,0 A
CPm 190	11,0 A	10,0 A	22,0 A

ТИП	НАПРЯЖЕНИЕ			
Трехфазный	230 В	400 В	240 В	415 В
CP 100	1,7 A	1,0 A	1,6 A	0,9 A
CP 130	2,0 A	1,2 A	1,8 A	1,1 A
CP 132	2,4 A	1,4 A	2,3 A	1,3 A
CP 150	4,2 A	2,4 A	4,1 A	2,3 A
CP 158	4,4 A	2,5 A	4,3 A	2,4 A
CP 170 - 170M	5,2 A	3,0 A	5,1 A	2,9 A
CP 190	7,5 A	4,3 A	7,3 A	4,2 A
CP 200	9,3 A	5,4 A	9,0 A	5,2 A

ПАЛЛЕТИРОВАНИЕ

ТИП		Автоперевозки	Мор. контейнер
Однофазный	Трехфазный	Кол-во насосов	Кол-во насосов
CPm 100	CP 100	90	162
CPm 130	CP 130	90	162
CPm 132	CP 132	90	162
CPm 150	CP 150	70	112
CPm 158	CP 158	70	112
CPm 170	CP 170	50	70
CPm 170M	CP 170M	50	70
CPm 190	CP 190	36	54
–	CP 200	36	54

CP

Центробежные электронасосы

Чистая вода

В коммунальном секторе

В сельском хозяйстве

В промышленности

РАБОЧИЙ ДИАПАЗОН

- Производительность до **900 л/мин** (54 м^3/ч)
- Напор до **79 м**

ЭКСПЛУАТАЦИОННЫЕ ОГРАНИЧЕНИЯ

- Манометрическая высота всасывания до **7 м**
- Температура жидкости от **-10 °C** до **+90 °C**
- Температура окружающей среды от **-10 °C** до **+40 °C**
- Максимальное давление в корпусе насоса **10 бар**
- Продолжительный режим работы электродвигателя **S1**

ИСПОЛНЕНИЕ И НОРМЫ БЕЗОПАСНОСТИ

EN 60335-1
IEC 60335-1
CEI 61-150

EN 60034-1
IEC 60034-1
CEI 2-3

РЕГЛАМЕНТ (ЕС) N. 547/2012

СЕРТИФИКАЦИЯ

Сертифицированная система менеджмента DNV
ISO 9001: Система менеджмента качества
ISO 14001: Экологический менеджмент

ОБЛАСТИ ПРИМЕНЕНИЯ И УСТАНОВКА

Рекомендуются для перекачивания чистой, без абразивных частиц, воды и жидкостей, химически неагрессивных по отношению к конструкционным материалам насоса.
Благодаря своей надёжности и простоте в эксплуатации, насосы находят широкое в коммунальном секторе, в сельском хозяйстве и в промышленности, а именно в системах водоснабжения, охлаждения, кондиционирования, орошения и т.д.
Установка насоса должна производиться в закрытых помещениях или в местах, защищенных от непогоды.

ПАТЕНТЫ - МАРКИ - МОДЕЛИ

- Зарегистрированная ЕС модель
  № 002098434 для CP 160, CP210
- Зарегистрированная итальянская модель
  № 72753 для CP 220, CP 230, CP250

ИСПОЛНЕНИЕ ПО ЗАКАЗУ

- Специальное механическое уплотнение
- Вал насоса из нержавеющей стали
  EN 10088-3 - 1.4401 (AISI 316) для CP 220, CP 230, CP250
- Другие напряжения питания или частота 60 Гц
- Степень защиты IP X5 для CP 160

ГАРАНТИЯ

2 года в соответствии с нашими общими условиями продажи

РАБОЧИЙ ДИАПАЗОН

50 Гц **n= 2900 об/мин** HS= 0 м

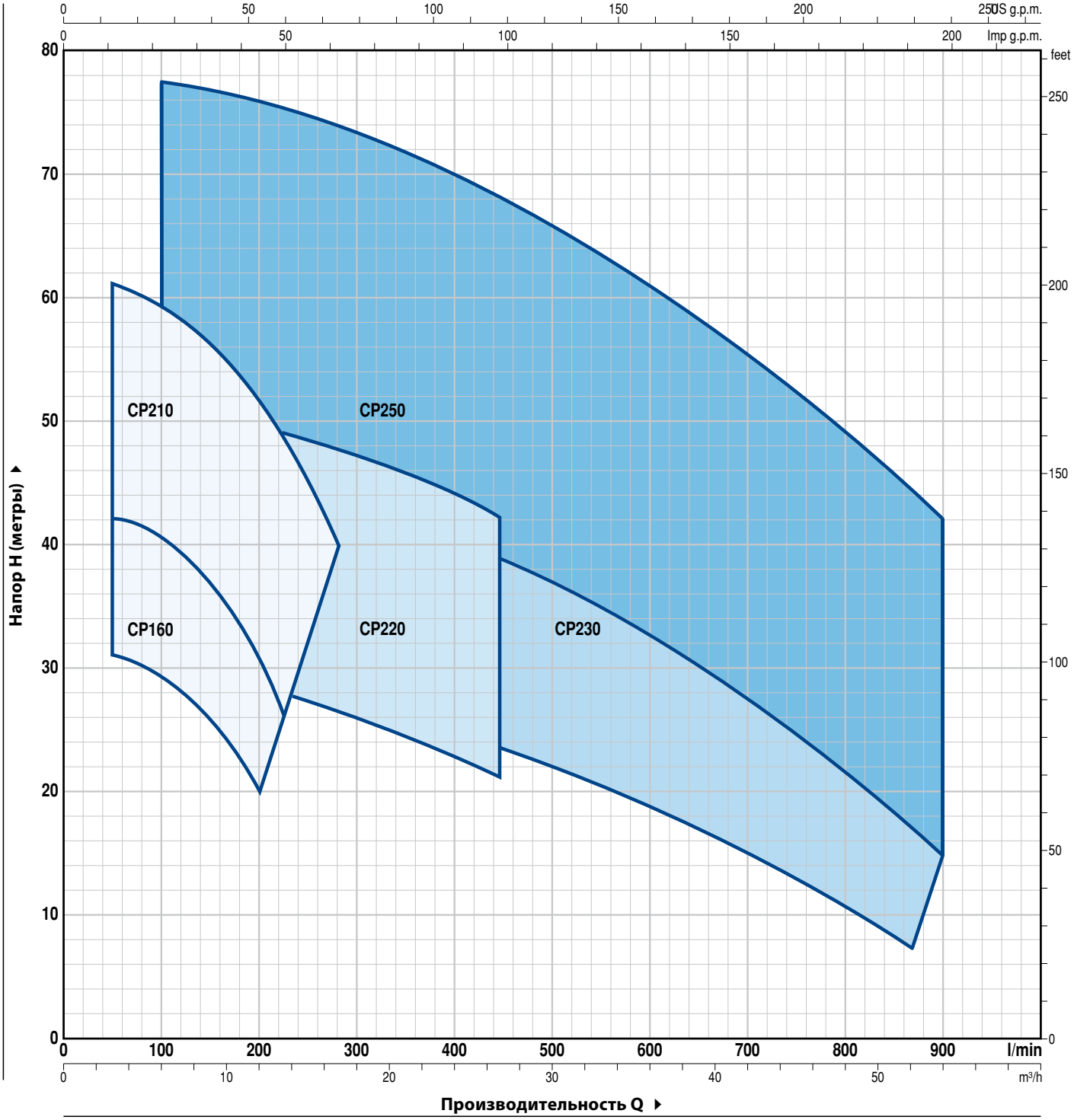

CP 160-210

РАБОЧИЕ ХАРАКТЕРИСТИКИ И ТЕХНИЧЕСКИЕ ДАННЫЕ

50 Гц **n= 2900 об/мин** HS= 0 м

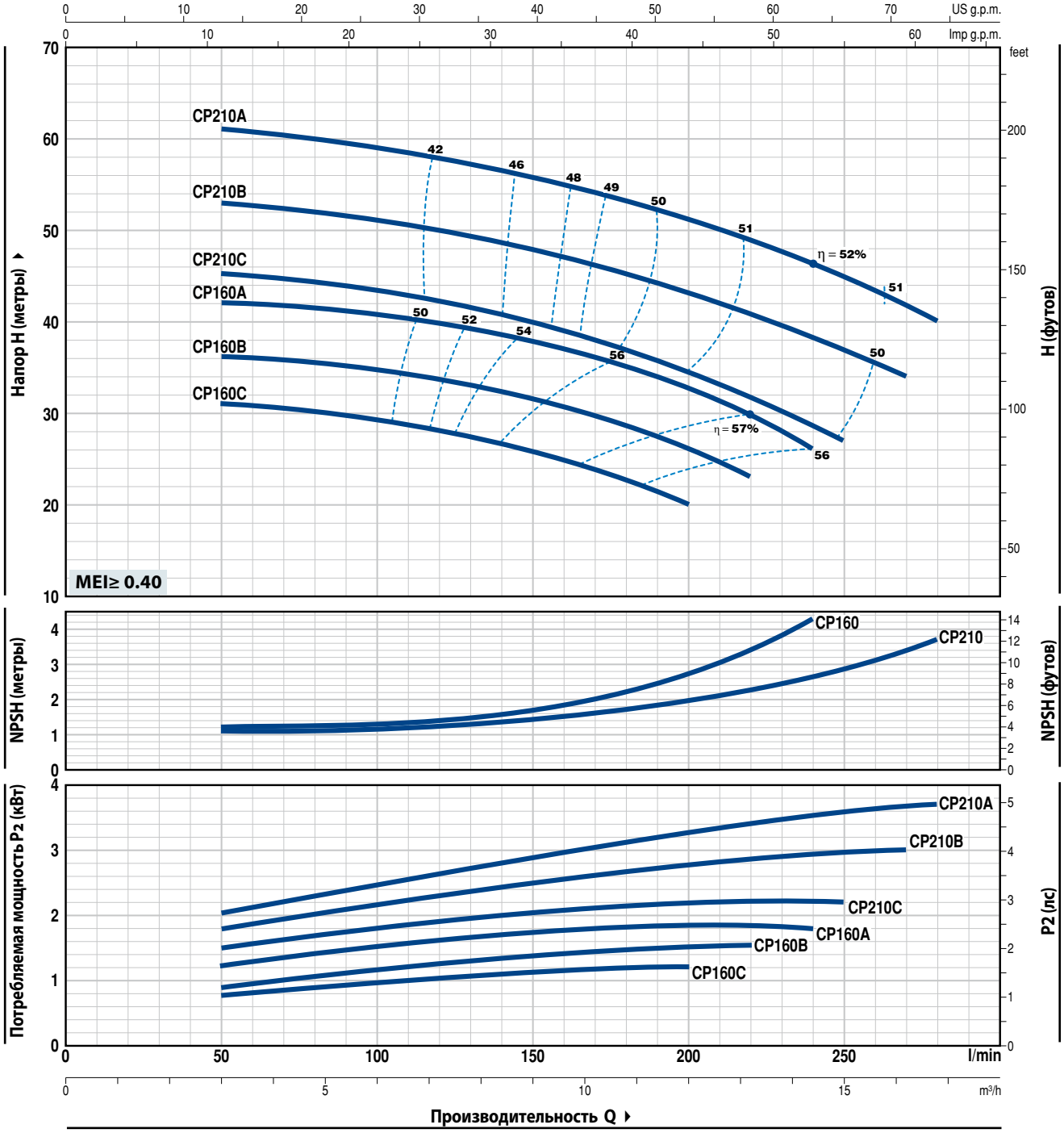

ТИП		МОЩНОСТЬ (P2)			Q м³/ч	0	3	4,5	6	7,5	9	10,5	12	13,2	14,4	15	16,2	16,8
Однофазный	**Трехфазный**	**кВт**	**л.с.**	▲	Q л/мин	**0**	**50**	**75**	**100**	**125**	**150**	**175**	**200**	**220**	**240**	**250**	**270**	**280**
CPm 160C	**CP 160C**	1,1	1,5	IE2	H метры	32	31	30,5	29,5	28	26	23	20					
CPm 160B	**CP 160B**	1,5	2	**IE3**		37	36	35,5	34,5	33,5	31,5	29	26,5	23				
–	**CP 160A**	2,2	3			43	42	41,5	40,5	39,5	38	35,5	33	30	26			
CPm 210C	**CP 210C**	2,2	3			46	45,5	44,5	43,5	42	40	37,5	34,5	32	28,5	27		
–	**CP 210B**	3	4			54	53	52	51	49,5	48	45,5	43	40	38,5	37	34	
–	**CP 210A**	4	5,5			61	61	60	59	57,5	56	53,5	51	49	46,5	45	42	40

Q - Производительность **H** - Общий манометрический напор **HS** - Высота всасыванияДопустимое отклонение характеристик насосов соответствует классу 3B согласно EN ISO 9906.

▲ Класс эффективности трехфазного двигателя (IEC 60034-30)

РАБОЧИЕ ХАРАКТЕРИСТИКИ И ТЕХНИЧЕСКИЕ ДАННЫЕ

50 Гц **n= 2900 об/мин** HS= 0 м

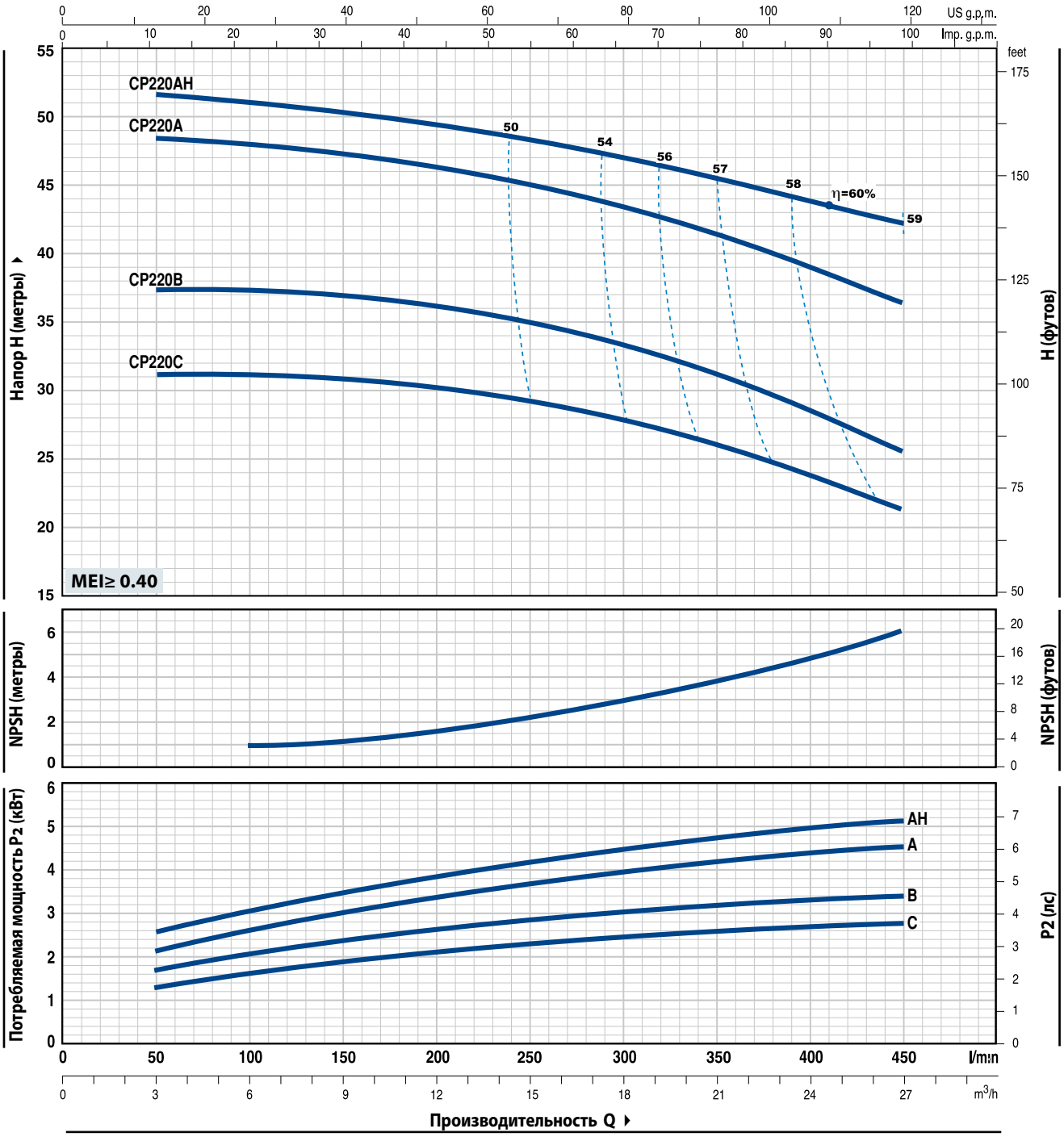

ТИП		МОЩНОСТЬ (P2)			Q м³/ч	0	3	6	12	18	24	27
Однофазный	**Трехфазный**	**кВт**	**л.с.**	▲	л/мин	**0**	**50**	**100**	**200**	**300**	**400**	**450**
CPm 220C	**CP 220C**	2,2	3	**IE3**	**H** метры	32	31,5	31	30	28	24	21
–	**CP 220B**	3	4			38	37,5	37	36	33,5	29	25
–	**CP 220A**	4	5,5			49	48,5	48	46	43,5	39,5	36
–	**CP 220AH**	5,5	7,5			52	51,5	51	49	47	44	42

Q - Производительность **H** - Общий манометрический напор **HS** - Высота всасывания

Допустимое отклонение характеристик насосов соответствует классу 3B согласно EN ISO 9906.

▲ Класс эффективности трехфазного двигателя (IEC 60034-30)

CP 230

РАБОЧИЕ ХАРАКТЕРИСТИКИ И ТЕХНИЧЕСКИЕ ДАННЫЕ

50 Гц **n= 2900 об/мин** HS= 0 м

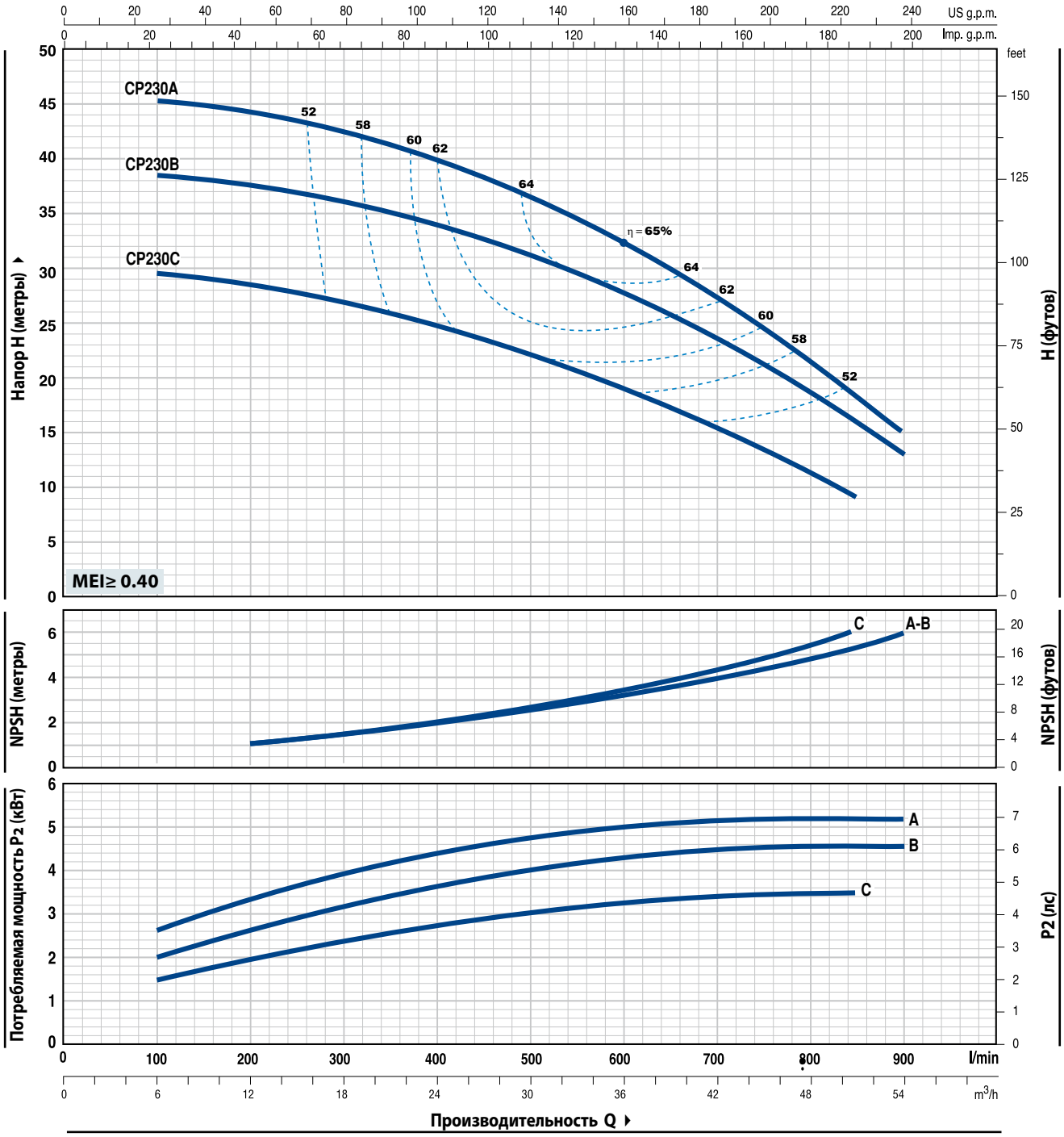

ТИП	МОЩНОСТЬ (P2)			Q м³/ч	0	6	12	18	24	30	36	42	48	51	54
Трехфазный	кВт	л.с.	▲	Q л/мин	0	100	200	300	400	500	600	700	800	850	900
CP 230C	3	4	IE3	H метры	30	29,5	28,5	27	25	22	19,5	15,5	11,5	9	
CP 230B	4	5,5			39	38,5	38	36	34	31	28	24	18,5	15	13
CP 230A	5,5	7,5			46	45,5	44,5	42	40	37	32,5	27,5	21,5	18	15

Q - Производительность **H** - Общий манометрический напор **HS** - Высота всасыванияДопустимое отклонение характеристик насосов соответствует классу 3B согласно EN ISO 9906.

▲ Класс эффективности трехфазного двигателя (IEC 60034-30)

РАБОЧИЕ ХАРАКТЕРИСТИКИ И ТЕХНИЧЕСКИЕ ДАННЫЕ

50 Гц **n= 2900 об/мин** HS= 0 м

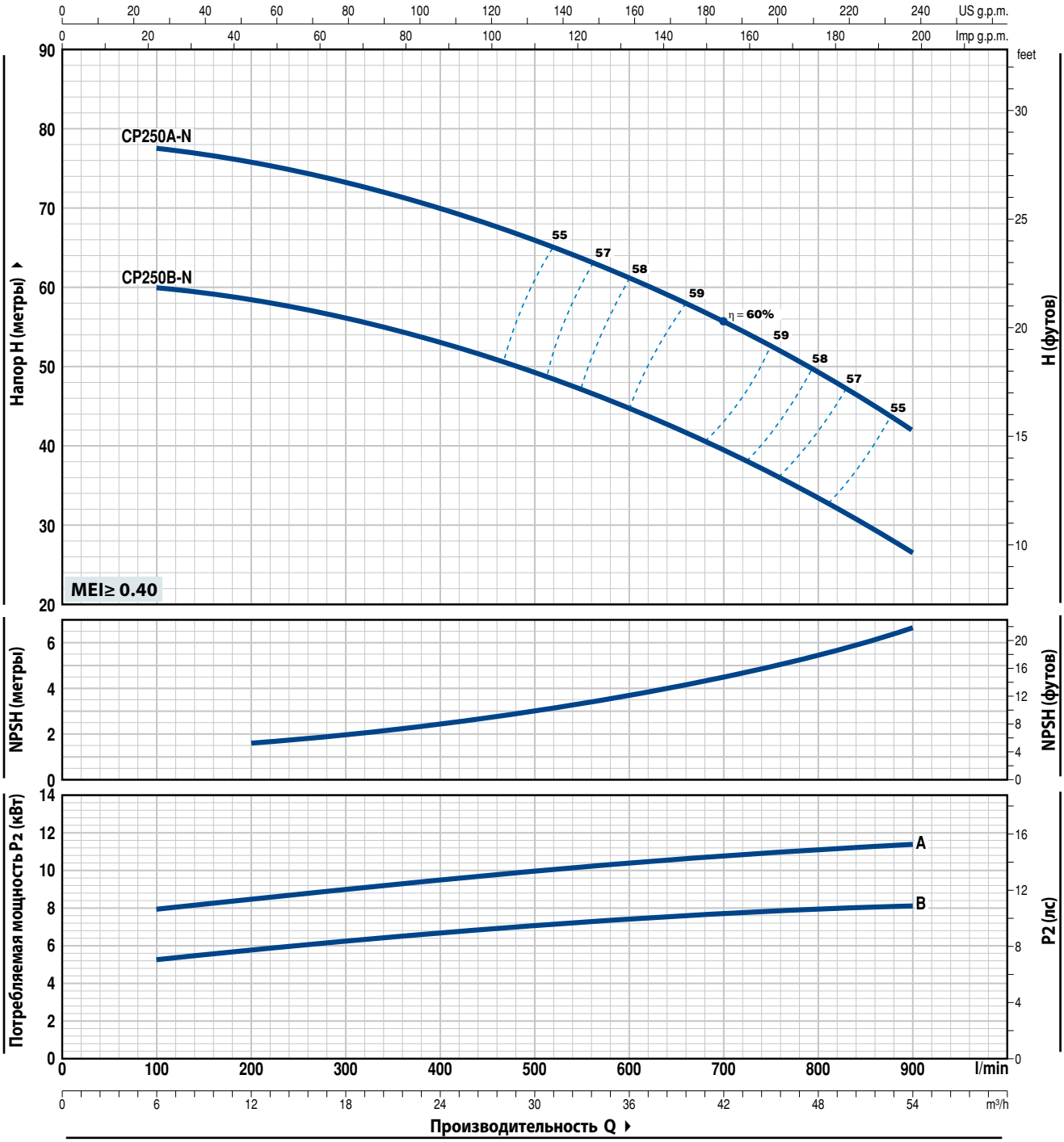

ТИП	МОЩНОСТЬ (P2)			Q м³/ч	0	6	12	18	24	30	36	42	48	54
Трехфазный	кВт	л.с.	▲	л/мин	**0**	**100**	**200**	**300**	**400**	**500**	**600**	**700**	**800**	**900**
CP 250B-N	7,5	10	IE3	H метры	61	60	58	56	53	49	45	39,5	33,5	26,5
CP 250A-N	11	15			79	77,5	75,5	73	70	66	61,5	56	50	42

Q - Производительность **H** - Общий манометрический напор **HS** - Высота всасывания

Допустимое отклонение характеристик насосов соответствует классу 3B согласно EN ISO 9906.

▲ Класс эффективности трехфазного двигателя (IEC 60034-30)

CP 160-210

ПОЗ.	КОМПОНЕНТ	КОНСТРУКТИВНЫЕ ХАРАКТЕРИСТИКИ
1	**КОРПУС НАСОСА**	Чугун, патрубки с резьбой согласно ISO 228/1
2	**КРЫШКА**	Чугун
3	**РАБОЧЕЕ КОЛЕСО**	Латунь
4	**ВАЛ ДВИГАТЕЛЯ**	Нержавеющая сталь EN 10088-3 - 1.4104

5 МЕХАНИЧЕСКОЕ УПЛОТНЕНИЕ

Электронасос	*Уплотнение*	*Вал*	*Материалы*		
Тип	*Тип*	*Диаметр*	*Неподвижное кольцо*	*Вращающееся кольцо*	*Эластомер*
CP 160	**FN-18**	**Ø 18** мм	Графит	Керамика	NBR
CP 210	**FN-24**	**Ø 24** мм	Графит	Керамика	NBR

6 ПОДШИПНИКИ

Электронасос	*Тип*
CP 160	**6204 ZZ / 6204 ZZ**
CP 210	**6206 ZZ - C3 / 6205 ZZ**

7 КОНДЕНСАТОР

Электронасос	*Емкость*	
Однофазный	*(230 В или 240 В)*	*(110 В)*
CPm 160C	**31.5** µF - 450 В	**60** µF - 250 В
CPm 160B	**45** µF - 450 В	**80** µF - 250 В
CPm 210C	**70** µF - 450 В	**–**

8 ЭЛЕКТРОДВИГАТЕЛЬ

CPm: однофазный 230 В - 50 Гц с тепловой защитой, встроенной в обмотку (до 1,5 кВт).
CP: трехфазный 230/400 В - 50 Гц.

➠ **Электронасосы с трехфазным двигателем имеют высокую эффективность класса IE2 до P2=1,1 кВт и IE3 от P2=1,5 кВт (IEC 60034-30)**

– Изоляция: класс F
– Степень защиты: IP X4

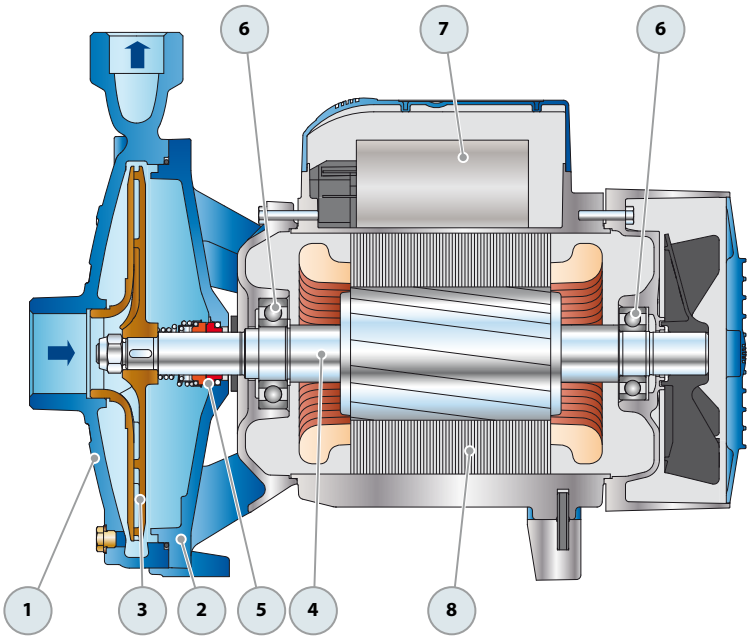

РАЗМЕРЫ И ВЕС

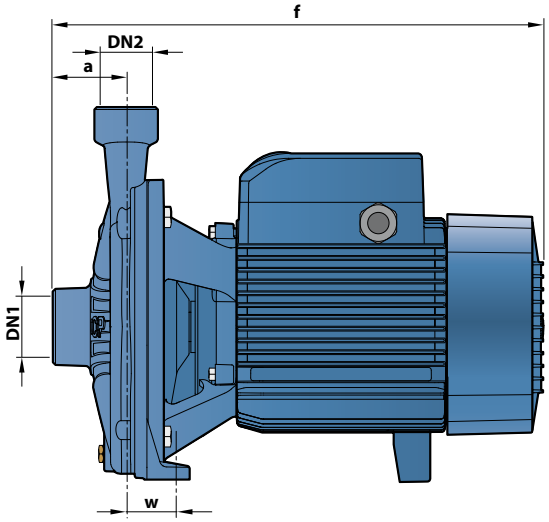

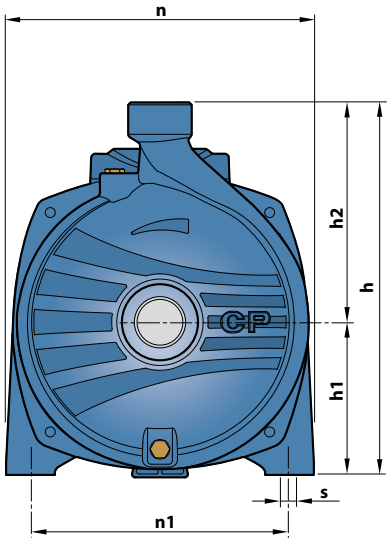

ТИП		ПАТРУБКИ		РАЗМЕРЫ, мм									кг	
Однофазный	**Трехфазный**	**DN1**	**DN2**	a	f	h	h1	h2	n	n1	w	s	1~	3~
CPm 160C	**CP 160C**												**19,7**	**17,7**
CPm 160B	**CP 160B**			54	373	260	110	150	207	165	44,5	11	**21,0**	**21,0**
–	**CP 160A**	**1½"**	**1"**										**–**	**21,0**
CPm 210C	**CP 210C**												**26,0**	**27,5**
–	**CP 210B**			60	402	305	125	180	252	210	39,5	11	**–**	**30,0**
–	**CP 210A**												**–**	**32,0**

ПОТРЕБЛЯЕМЫЙ ТОК

ТИП	НАПРЯЖЕНИЕ		
Однофазный	230 В	240 В	110 В
CPm 160C	**8,6** A	**7,8** A	**17,2** A
CPm 160B	**10,3** A	**9,8** A	**20,6** A
CPm 210C	**13,0** A	**12,7** A	**–**

ТИП	НАПРЯЖЕНИЕ					
Трехфазный	230 В	400 В	690 В	240 В	415 В	720 В
CP 160C	**5,7** A	**3,3** A	**1,9** A	**5,2** A	**3,0** A	**1,7** A
CP 160B	**7,3** A	**4,2** A	**2,4** A	**6,7** A	**3,9** A	**2,3** A
CP 160A	**8,9** A	**5,1** A	**3,0** A	**8,3** A	**4,8** A	**2,8** A
CP 210C	**9,2** A	**5,3** A	**3,1** A	**8,8** A	**5,1** A	**2,9** A
CP 210B	**11,2** A	**6,5** A	**3,8** A	**10,8** A	**6,2** A	**3,6** A
CP 210A	**14,8** A	**8,5** A	**4,9** A	**14,2** A	**8,2** A	**4,7** A

CP 220-230-250

ПОЗ.	КОМПОНЕНТ	КОНСТРУКТИВНЫЕ ХАРАКТЕРИСТИКИ
1	**КОРПУС НАСОСА**	Чугун, патрубки с резьбой согласно ISO 228/1
2	**КРЫШКА**	Чугун
3	**РАБОЧЕЕ КОЛЕСО**	Латунь для CP 220, CP 230 Чугун для CP 250
4	**ВАЛ ДВИГАТЕЛЯ**	Нержавеющая сталь EN 10088-3 - 1.4104

5 МЕХАНИЧЕСКОЕ УПЛОТНЕНИЕ

Электронасос	*Уплотнение*	*Вал*	*Материалы*		
Тип	*Тип*	*Диаметр*	*Неподвижное кольцо*	*Вращающееся кольцо*	*Эластомер*
CP 220C-B **CP 230C**	**FN-20**	**Ø 20** мм	Графит	Керамика	NBR
CP 220A-AH **CP 230B-A** **CP 250B-N**	**FN-24**	**Ø 24** мм	Графит	Керамика	NBR
CP 250A-N	**FN-32 NU**	**Ø 32** мм	Графит	Керамика	NBR

6 ПОДШИПНИКИ

Электронасос	*Тип*
CP 220C	**6206 ZZ - C3 / 6204 ZZ**
CPm 220C **CP 220B** **CP 230C**	**6206 ZZ - C3 / 6205 ZZ**
CP 220A-AH **CP 230B-A** **CP 250B-N**	**6307 ZZ - C3 / 6206 ZZ - C3**
CP 250A-N	**6310 ZZ - C3 / 6308 ZZ - C3**

7 КОНДЕНСАТОР

Электронасос	*Емкость*
Однофазный	*(230 В или 240 В)*
CPm 220C	**70** µF - 450 В

8 ЭЛЕКТРОДВИГАТЕЛЬ

CPm: однофазный 230 В - 50 Гц.
CP: трехфазный 230/400 В - 50 Гц до 4 кВт.
400/690 В - 50 Гц от 5,5 до 11 кВт.

➠ **Электронасосы с трехфазным двигателем имеют высокую эффективность класса IE3 (IEC 60034-30)**

– Изоляция: класс F
– Степень защиты: IP X5

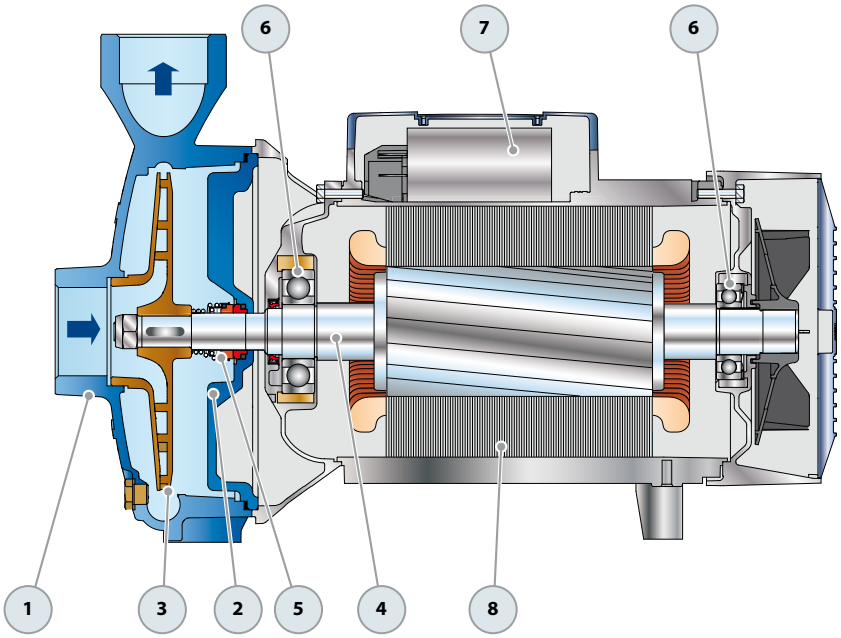

РАЗМЕРЫ И ВЕС

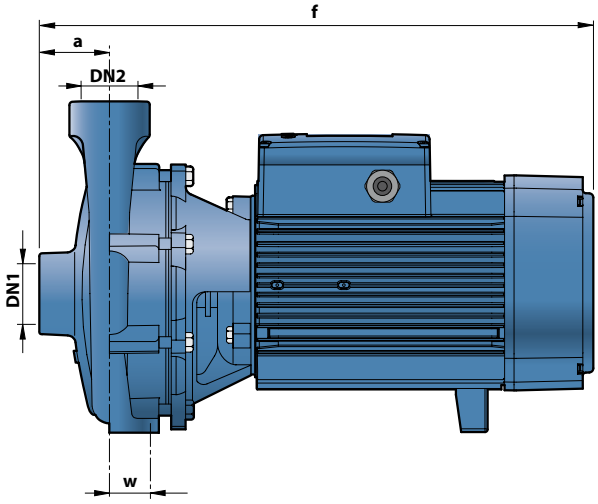

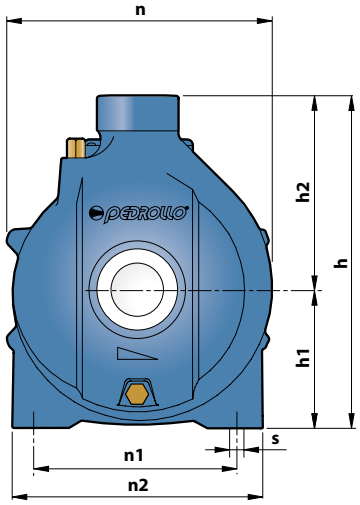

ТИП		ПАТРУБКИ		РАЗМЕРЫ, мм										кг	
Однофазный	Трехфазный	DN1	DN2	a	f	h	h1	h2	n	n1	n2	w	s	1~	3~
CPm 220C	**CP 220C**				441/409	315	132	183	255	170	230			**31,9**	**28,5**
–	**CP 220B**				441									–	**32,3**
–	**CP 220A**				460	328	136	192	273	190	250			–	**41,0**
–	**CP 220AH**			70	505							40		–	**46,0**
–	**CP 230C**	**2″**	**2″**		441	315	132	183	255	170	230		14	–	**31,9**
–	**CP 230B**				460	328	136	192	273	190	250			–	**41,0**
–	**CP 230A**				505									–	**46,0**
–	**CP 250B-N**			65	507	392	160	232	322	230	294	45		–	**74,0**
–	**CP 250A-N**				571									–	**103,0**

ПОТРЕБЛЯЕМЫЙ ТОК

ТИП	НАПРЯЖЕНИЕ	
Однофазный	230 В	240 В
CPm 220C	**15,8** A	**15,0** A

ТИП	НАПРЯЖЕНИЕ					
Трехфазный	230 В	400 В	690 В	240 В	415 В	720 В
CP 220C	**11,4** A	**6,6** A	**3,8** A	**10,7** A	**6,2** A	**3,6** A
CP 220B	**12,6** A	**7,3** A	**4,2** A	**12,0** A	**7,0** A	**4,0** A
CP 220A	**17,0** A	**9,8** A	**5,7** A	**16,5** A	**9,5** A	**5,5** A
CP 220AH	**20,0** A	**11,5**A	**6,7** A	**19,2** A	**11,0** A	**6,4** A
CP 230C	**13,2** A	**7,6** A	**4,4** A	**12,8** A	**7,4** A	**4,3** A
CP 230B	**16,8** A	**9,7** A	**5,6** A	**16,2** A	**9,4** A	**5,4**A
CP 230A	**20,0** A	**11,5**A	**6,7** A	**19,2** A	**11,0** A	**6,4** A
CP 250B-N	**28,6** A	**16,5** A	**9,5** A	**27,5** A	**16,0** A	**9,3** A
CP 250A-N	**40,8** A	**23,6** A	**13,7** A	**40,7** A	**23,5** A	**13,6** A

AL-RED

Центробежный электронасос из нержавеющей стали

Чистая вода

В быту

В сельском хозяйстве

В промышленности

РАБОЧИЙ ДИАПАЗОН

- Производительность до **160 л/мин** (9,6 м^3/ч)
- Максимальный напор до **23 м**

ЭКСПЛУАТАЦИОННЫЕ ОГРАНИЧЕНИЯ

- Манометрическая высота всасывания до **7 м**
- Температура жидкости от **-10 °C** до **+90 °C**
- Температура окружающей среды от **-10 °C** до **+40 °C**
- Максимальное давление в корпусе насоса **4 бар**
- Продолжительный режим работы электродвигателя **S1**

ИСПОЛНЕНИЕ И НОРМЫ БЕЗОПАСНОСТИ

EN 60335-1
IEC 60335-1
CEI 61-150

EN 60034-1
IEC 60034-1
CEI 2-3

РЕГЛАМЕНТ (ЕС) N. 547/2012

СЕРТИФИКАЦИЯ

Сертифицированная система менеджмента DNV
ISO 9001: Система менеджмента качества
ISO 14001: Экологический менеджмент

ОБЛАСТИ ПРИМЕНЕНИЯ И УСТАНОВКА

Рекомендуется для перекачивания чистой, без абразивных частиц, воды и жидкостей, химически неагрессивных по отношению к конструкционным материалам насоса.
Благодаря своим конструктивным характеристикам этот центробежный насос рекомендуется к применению в бытовом секторе, в сельском хозяйстве и в промышленности. Все детали, находящиеся в контакте с перекачиваемой жидкостью, изготовлены из нержавеющей стали AISI 304, что гарантирует максимальную стойкость к коррозии.
Установка насоса должна производиться в закрытых помещениях или в местах, защищенных от непогоды.

ПАТЕНТЫ - МАРКИ - МОДЕЛИ

- Зарегистрированная модель № 0001575587 AL-RED®

ИСПОЛНЕНИЕ ПО ЗАКАЗУ

- Специальное механическое уплотнение
- Вал насоса из нержавеющей стали EN 10088-3 - 1.4401 (AISI 316)
- Другие напряжения питания или частота 60 Гц
- Степень защиты IP X5

ГАРАНТИЯ

2 года в соответствии с нашими общими условиями продажи

РАБОЧИЕ ХАРАКТЕРИСТИКИ И ТЕХНИЧЕСКИЕ ДАННЫЕ

50 Гц **n= 2900 об/мин** HS= 0 м

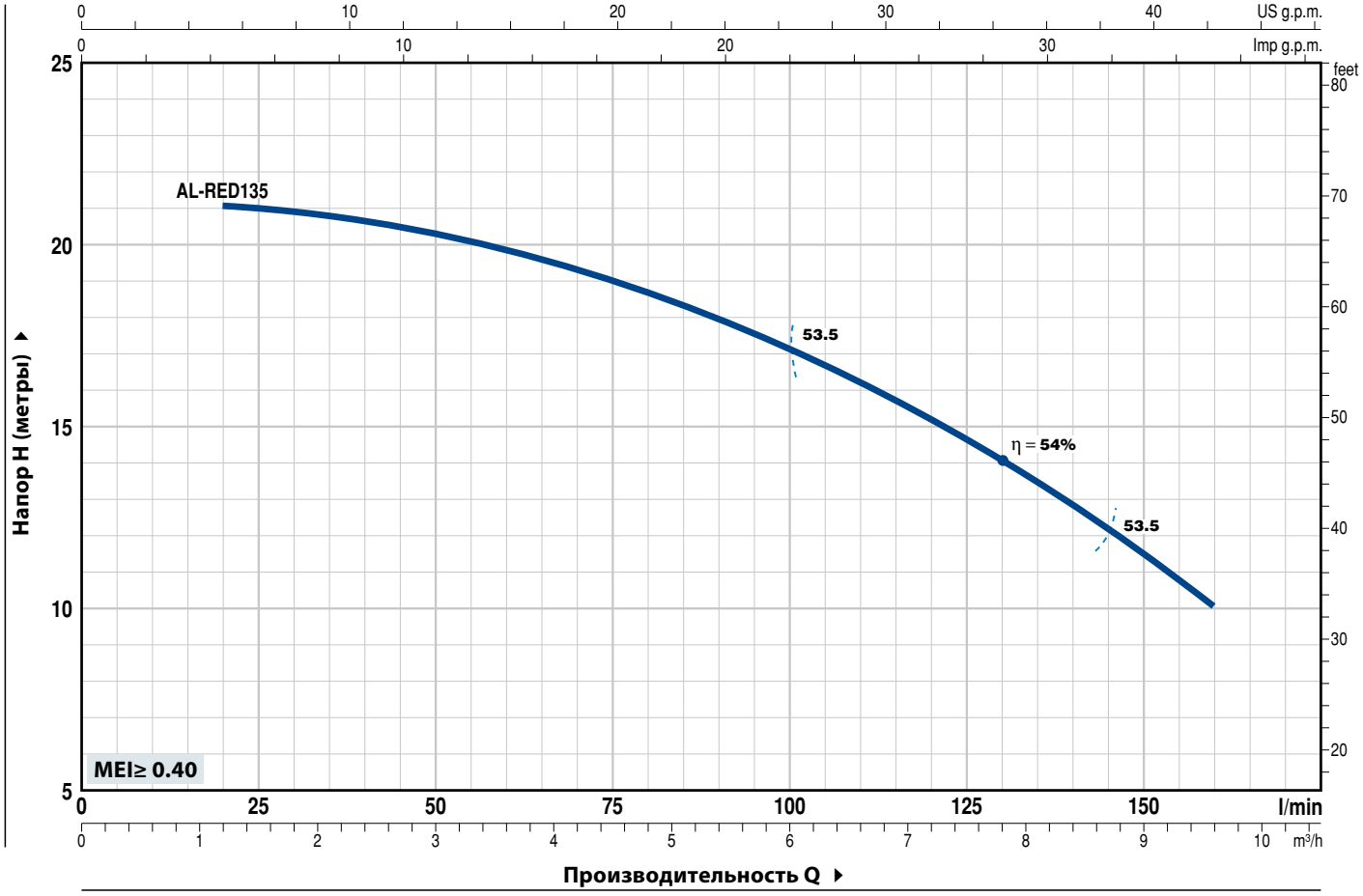

ТИП		МОЩНОСТЬ (P2)		Q	м³/ч	0	1,2	2,4	3,6	4,8	6,0	7,2	8,4	9,6
Однофазный	**Трехфазный**	**кВт**	**л.с.**		л/мин	**0**	**20**	**40**	**60**	**80**	**100**	**120**	**140**	**160**
AL-RED 135m	**AL-RED 135**	0,75	1	**H**	метры	23	21	20,5	20	18,5	17	15	13	10

Q - Производительность **H** - Общий манометрический напор **HS** - Высота всасывания

Допустимое отклонение характеристик насосов соответствует классу 3B согласно EN ISO 9906.

ПОЗ.	КОМПОНЕНТ	КОНСТРУКТИВНЫЕ ХАРАКТЕРИСТИКИ
1	**КОРПУС НАСОСА**	Нержавеющая сталь AISI 304, патрубки с резьбой согласно ISO 228/1
2	**ФЛАНЕЦ**	Нержавеющая сталь AISI 304
3	**РАБОЧЕЕ КОЛЕСО**	Нержавеющая сталь AISI 304
4	**ВАЛ ДВИГАТЕЛЯ**	Нержавеющая сталь EN 10088-3 - 1.4104

5 МЕХАНИЧЕСКОЕ УПЛОТНЕНИЕ

Уплотнение	***Вал***	*Материалы*		
Тип	***Диаметр***	*Неподвижное кольцо*	*Вращающееся кольцо*	*Эластомер*
AR-14	**Ø 14** мм	Керамика	Графит	NBR

6 ПОДШИПНИКИ **6203 ZZ / 6203 ZZ**

7 КОНДЕНСАТОР

Емкость	
(230 В или 240 В)	***(110 В)***
20 µF - 450 В	**60** µF - 300 В

8 ЭЛЕКТРОДВИГАТЕЛЬ

AL-RED 135m: однофазный 230 В - 50 Гц с тепловой защитой, встроенной в обмотку.
AL-RED 135: трехфазный 230/400 В - 50 Гц.

➠ **Насосы с трехфазным двигателем имеют высокую эффективность класса IE2 (IEC 60034-30)**

– Изоляция: класс F
– Степень защиты: IP X4

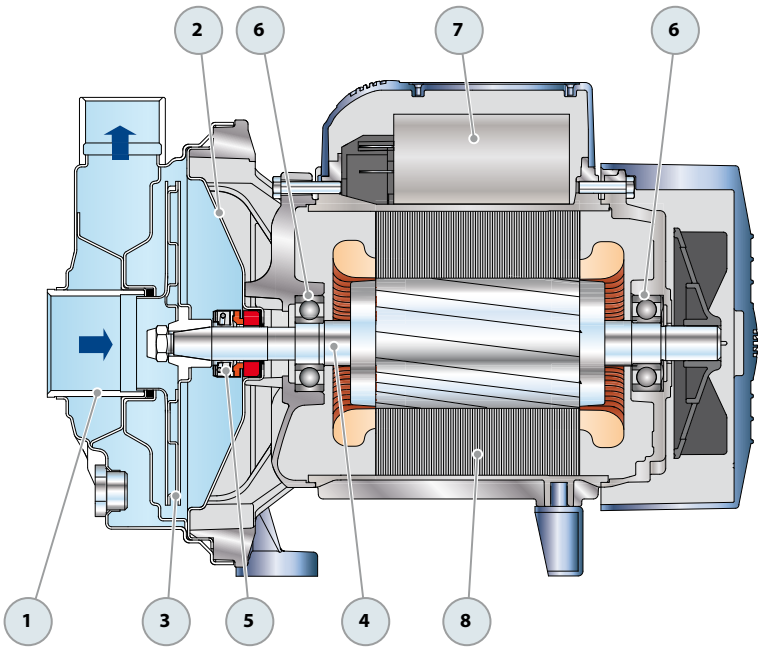

РАЗМЕРЫ И ВЕС

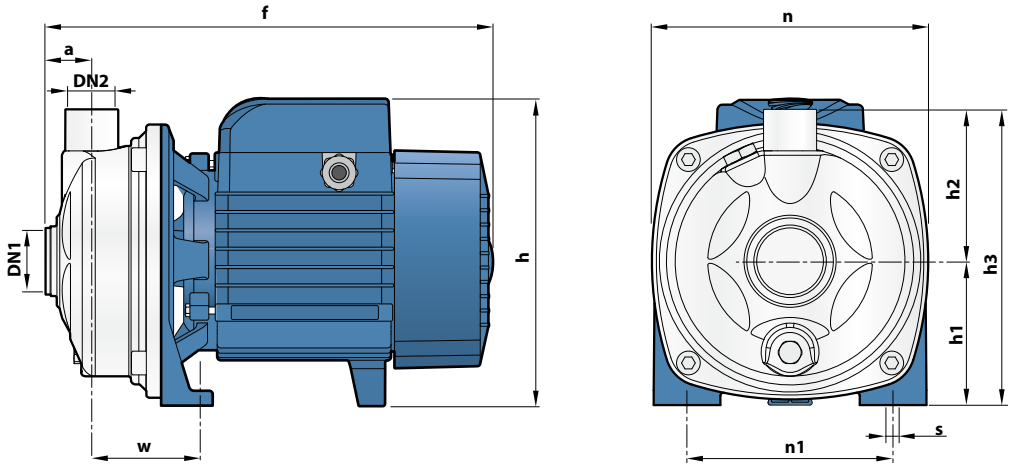

ТИП		ПАТРУБКИ		РАЗМЕРЫ, мм										кг	
Однофазный	**Трехфазный**	**DN1**	**DN2**	a	f	h	h1	h2	h3	n	n1	w	s	1~	3~
AL-RED 135m	**AL-RED 135**	**1¼”**	**1”**	31	296	206 *	97	103	200	186	135	73,5	10	**9,1**	**9,0**

(*) h=225 мм для однофазных версий на 110 В

ПОТРЕБЛЯЕМЫЙ ТОК

ТИП	НАПРЯЖЕНИЕ		
Однофазный	230 В	240 В	110 В
AL-RED 135m	**5,0** A	**4,8** A	**10,0** A

ТИП	НАПРЯЖЕНИЕ					
Трехфазный	230 В	400 В	690 В	240 В	415 В	720 В
AL-RED 135	**3,1** A	**1,8** A	**1,0** A	**3,0** A	**1,7** A	**0,9** A

HF

Центробежные электронасосы

➠ *Средняя производительность*

Чистая вода

В промышленности

В сельском хозяйстве

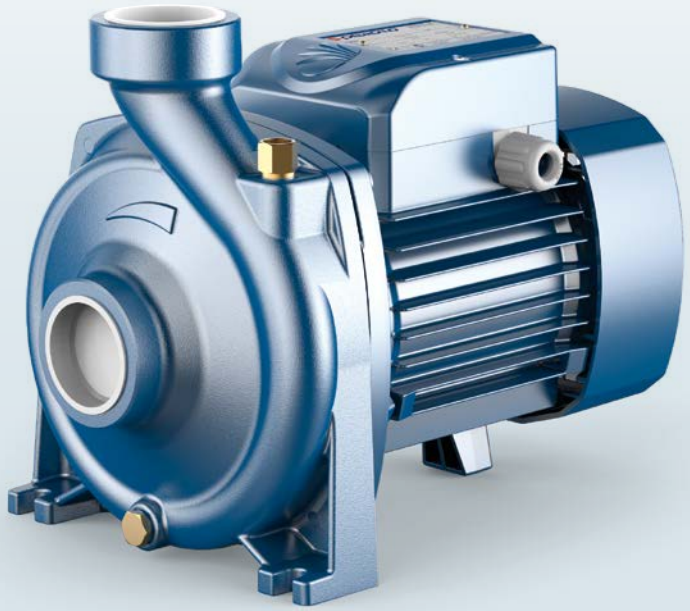

РАБОЧИЙ ДИАПАЗОН

- Производительность до **600 л/мин** (36 м^3/ч)
- Напор до **39 м**

ЭКСПЛУАТАЦИОННЫЕ ОГРАНИЧЕНИЯ

- Манометрическая высота всасывания до **7 м**
- Температура жидкости от **-10 °C** до **+90 °C**
- Температура окружающей среды до **+40 °C**
- Максимальное давление в корпусе насоса:
  - **6 бар** в HF 5-50-51
  - **10 бар** в HF 5M-70
- Продолжительный режим работы электродвигателя **S1**

ИСПОЛНЕНИЕ И НОРМЫ БЕЗОПАСНОСТИ

EN 60335-1
IEC 60335-1
CEI 61-150

EN 60034-1
IEC 60034-1
CEI 2-3

РЕГЛАМЕНТ (ЕС) N. 547/2012

СЕРТИФИКАЦИЯ

Сертифицированная система менеджмента DNV
ISO 9001: Система менеджмента качества
ISO 14001: Экологический менеджмент

ОБЛАСТИ ПРИМЕНЕНИЯ И УСТАНОВКА

Рекомендуются для применения в коммунальном секторе и в сельском хозяйстве. Высокая эффективность и возможность эксплуатации в длительном непрерывном режиме работы позволяют успешно использовать эти насосы для орошения затоплением и дождеванием, для забора воды из озер, рек и скважин, а также в целом ряде различных промышленных применений, где необходима высокая производительность при относительно невысоком напоре.
Установка насоса должна производиться в закрытых помещениях или в местах, защищенных от непогоды.

ИСПОЛНЕНИЕ ПО ЗАКАЗУ

- Специальное механическое уплотнение
- Другие напряжения питания или частота 60 Гц
- Степень защиты IP X5 для HF 5M-70

ГАРАНТИЯ

2 года в соответствии с нашими общими условиями продажи

РАБОЧИЕ ХАРАКТЕРИСТИКИ И ТЕХНИЧЕСКИЕ ДАННЫЕ

50 Гц **n= 2900 об/мин** HS= 0 м

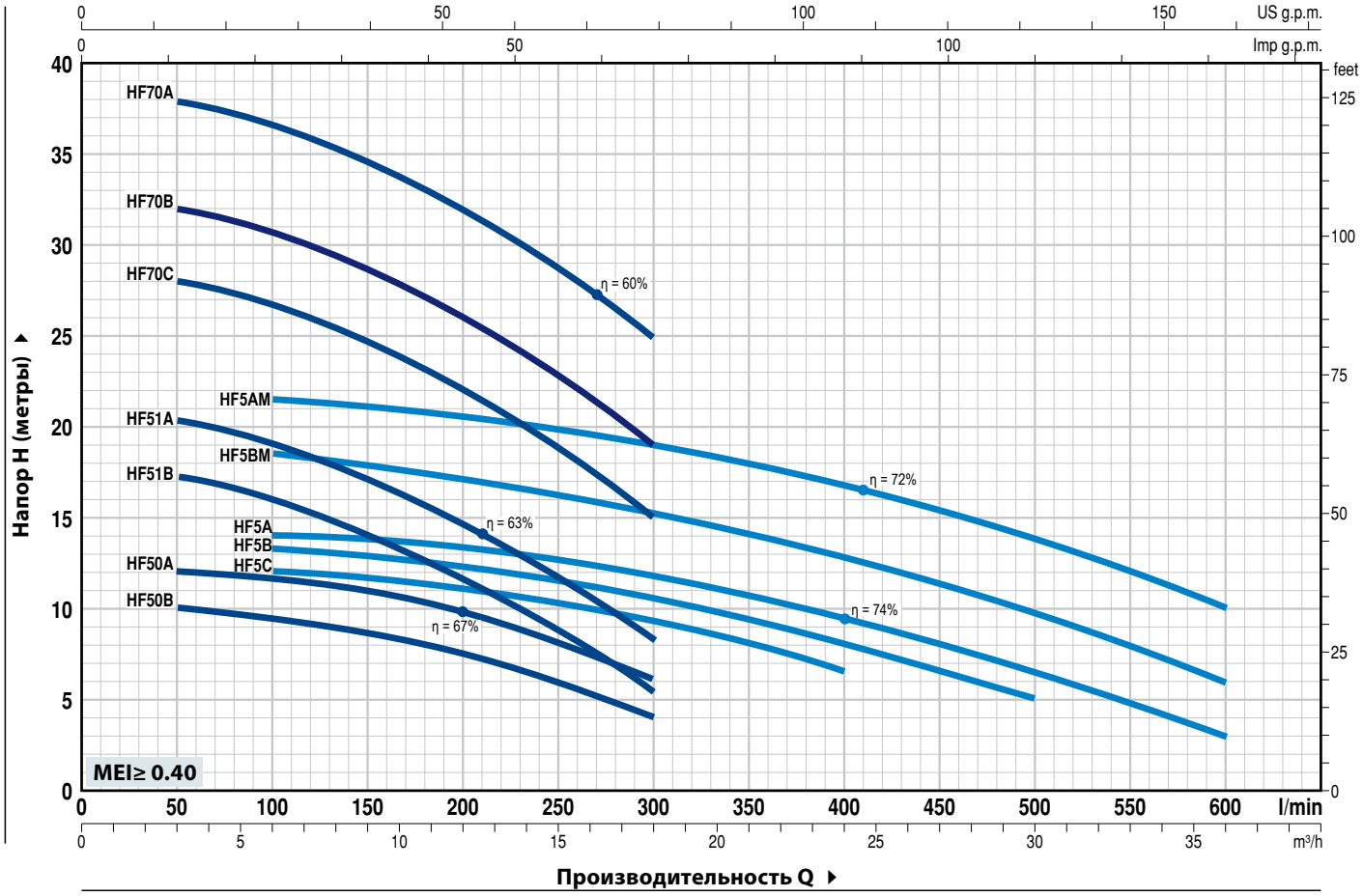

ТИП		МОЩНОСТЬ (P2)			Q м³/ч	0	3	6	9	12	15	18	21	24	30	36
Однофазный	**Трехфазный**	**кВт**	**л.с.**	▲	л/мин	**0**	**50**	**100**	**150**	**200**	**250**	**300**	**350**	**400**	**500**	**600**
HFm 50B	**HF 50B**	0,37	0,50	IE2	H метры	10	10	9,5	8,5	7,5	6	4				
HFm 50A	**HF 50A**	0,55	0,75			12	12	11,5	11	9,6	8	6				
HFm 51B	**HF 51B**	0,60	0,85	IE2		18,2	17,2	16	14	11,5	9	5,4				
HFm 51A	**HF 51A**	0,75	1			21,2	20,2	19	17	14,5	11,6	8,4				
HFm 70C	**HF 70C**	1,1	1,5	IE2		29	28	26,5	24,5	22	18,5	15				
HFm 70B	**HF 70B**	1,5	2	**IE3**		33	32	30,5	28,5	26	22,5	19				
–	**HF 70A**	2,2	3			39	38	36,5	34,5	32	28,5	25				
HFm 5C	**HF 5C**	0,55	0,75	IE2		12,5	–	12	11,7	11	10,2	9,2	8	6,5		
HFm 5B	**HF 5B**	0,75	1			13,7	–	13,2	13	12,5	11,6	10,5	9,2	8	5	
HFm 5A	**HF 5A**	1,1	1,5			14,5	–	13,8	13,5	13,2	12,6	11,8	10,5	9,2	6,5	3
HFm 5BM	**HF 5BM**	1,1	1,5	IE2		19	–	18,5	18	17	16	15,2	14	12,8	9,7	6
HFm 5AM	**HF 5AM**	1,5	2	**IE3**		22	–	21,5	21	20,5	19,8	19	18	16,8	13,8	10

Q - Производительность **H** - Общий манометрический напор **HS** - Высота всасывания

Допустимое отклонение характеристик насосов соответствует классу 3B согласно EN ISO 9906.

▲ Класс эффективности трехфазного двигателя (IEC 60034-30)

ПОЗ.	КОМПОНЕНТ	КОНСТРУКТИВНЫЕ ХАРАКТЕРИСТИКИ
1	**КОРПУС НАСОСА**	Чугун, патрубки с резьбой согласно ISO 228/1
2	**ФЛАНЕЦ**	Нержавеющая сталь AISI 304 (чугун для HF 5M-70)
3	**РАБОЧЕЕ КОЛЕСО**	Латунь
4	**ВАЛ ДВИГАТЕЛЯ**	Нержавеющая сталь EN 10088-3 - 1.4104

5 МЕХАНИЧЕСКОЕ УПЛОТНЕНИЕ

Электронасос	*Уплотнение*	*Вал*	*Материалы*		
Тип	*Тип*	*Диаметр*	*Неподвижное кольцо*	*Вращающееся кольцо*	*Эластомер*
HF 50	**AR-12**	**Ø 12** мм	Керамика	Графит	NBR
HF 5-51	**AR-14**	**Ø 14** мм	Керамика	Графит	NBR
HF 5M-70	**FN-18**	**Ø 18** мм	Графит	Керамика	NBR

6 ПОДШИПНИКИ

Электронасос	*Тип*
HF 50	**6201 ZZ / 6201 ZZ**
HF 5-51	**6203 ZZ / 6203 ZZ**
HF 5M-70	**6204 ZZ / 6204 ZZ**

7 КОНДЕНСАТОР

Электронасос	*Емкость*	
Однофазный	*(230 В или 240 В)*	*(110 В)*
HFm 50B	**10** µF - 450 В	**25** µF - 250 В
HFm 50A	**14** µF - 450 В	**25** µF - 250 В
HFm 51B	**20** µF - 450 В	**60** µF - 300 В
HFm 51A	**20** µF - 450 В	**60** µF - 300 В
HFm 70C	**25** µF - 450 В	**60** µF - 250 В
HFm 70B	**45** µF - 450 В	**60** µF - 250 В
HFm 5C	**16** µF - 450 В	**60** µF - 300 В
HFm 5B	**20** µF - 450 В	**60** µF - 300 В
HFm 5A	**25** µF - 450 В	**60** µF - 300 В
HFm 5BM	**25** µF - 450 В	**60** µF - 250 В
HFm 5AM	**45** µF - 450 В	**80** µF - 250 В

8 ЭЛЕКТРОДВИГАТЕЛЬ

HFm: однофазный 230 В - 50 Гц с тепловой защитой, встроенной в обмотку.
HF: трехфазный 230/400 В - 50 Гц.

➠ **Электронасосы с трехфазным двигателем имеют высокую эффективность класса IE2 до P2=1,1 кВт и IE3 от P2=1,5 кВт (IEC 60034-30)**

– Изоляция: класс F
– Степень защиты: IP X4

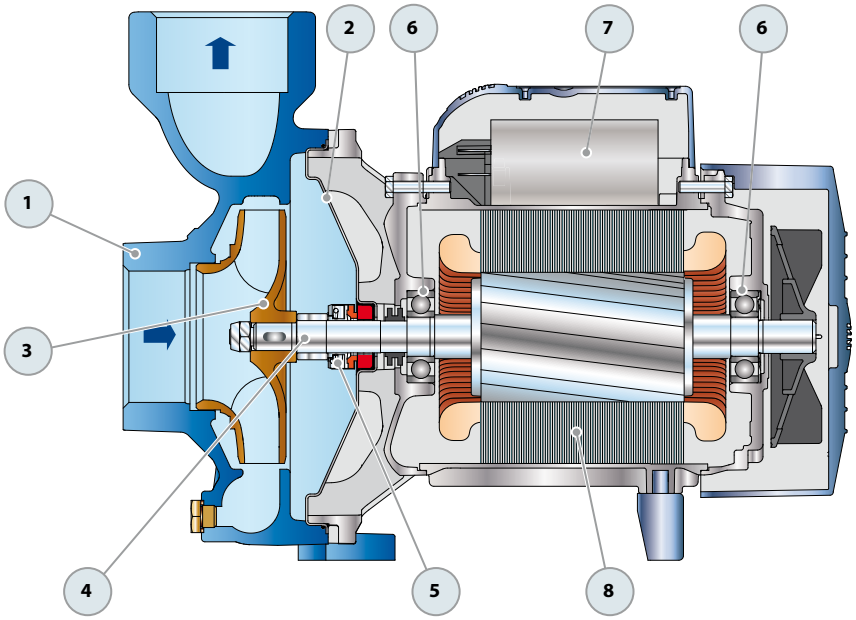

РАЗМЕРЫ И ВЕС

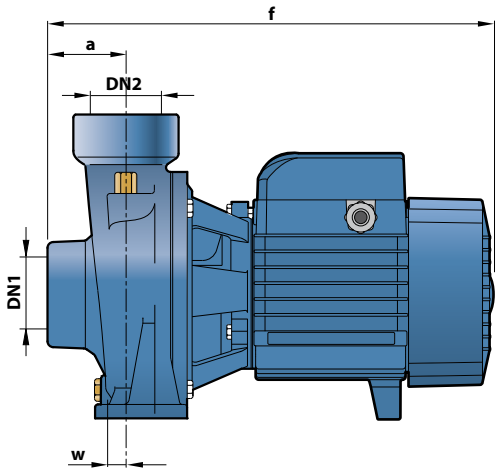

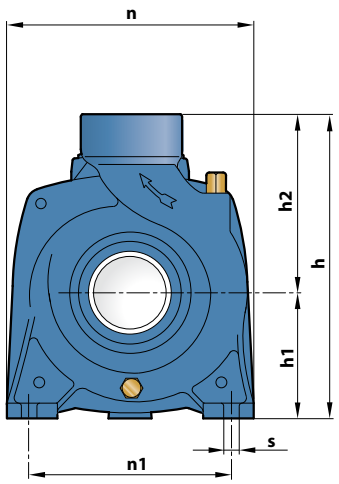

ТИП		ПАТРУБКИ		РАЗМЕРЫ, мм									кг	
Однофазный	Трехфазный	DN1	DN2	a	f	h	h1	h2	n	n1	w	s	1~	3~
HFm 50B	**HF 50B**			42	265	200	82	118	166	135	-3	10	**8,3**	**7,8**
HFm 50A	**HF 50A**												**9,2**	**8,5**
HFm 51B	**HF 51B**			45	300	225	92	133	190	160	4		**12,9**	**11,9**
HFm 51A	**HF 51A**	**1½″**	**1½″**										**13,0**	**12,0**
HFm 70C	**HF 70C**			48,5	373	269	114	155	216	171	12	12	**19,0**	**18,6**
HFm 70B	**HF 70B**												**21,8**	**20,5**
–	**HF 70A**												**–**	**21,9**
HFm 5C	**HF 5C**			43	316	238	97	141	192	160	-68	10	**14,5**	**13,3**
HFm 5B	**HF 5B**												**14,5**	**13,3**
HFm 5A	**HF 5A**	**2″**	**2″**										**15,3**	**14,9**
HFm 5BM	**HF 5BM**			59	386	260	110	150	208		12,5	11	**20,1**	**19,2**
HFm 5AM	**HF 5AM**												**21,5**	**20,8**

ПОТРЕБЛЯЕМЫЙ ТОК

ТИП	НАПРЯЖЕНИЕ		
Однофазный	230 В	240 В	110 В
HFm 50B	**2,8** A	**2,6** A	**5,6** A
HFm 50A	**3,5** A	**3,4** A	**7,6** A
HFm 51B	**4,7** A	**4,6** A	**9,2** A
HFm 51A	**5,6** A	**5,3** A	**11,2** A
HFm 70C	**8,0** A	**7,6** A	**16,0** A
HFm 70B	**10,0** A	**9,0** A	**20,0** A
HFm 5C	**4,2** A	**3,8** A	**8,4** A
HFm 5B	**4,9** A	**4,5** A	**10,0** A
HFm 5A	**6,2** A	**5,7** A	**12,5** A
HFm 5BM	**7,7** A	**7,1** A	**14,8** A
HFm 5AM	**10,1** A	**9,7** A	**20,5** A

ТИП	НАПРЯЖЕНИЕ					
Трехфазный	230 В	400 В	690 В	240 В	415 В	720 В
HF 50B	**2,1** A	**1,2** A	**0,7** A	**2,0** A	**1,1** A	**0,6** A
HF 50A	**3,0** A	**1,7** A	**1,0** A	**2,9** A	**1,6** A	**0,9** A
HF 51B	**3,6** A	**2,1** A	**1,2** A	**3,5** A	**2,0** A	**1,1** A
HF 51A	**4,4** A	**2,5** A	**1,5** A	**4,0** A	**2,3** A	**1,3** A
HF 70C	**5,7** A	**3,3** A	**1,9** A	**5,5** A	**3,2** A	**1,8** A
HF 70B	**7,4** A	**4,3** A	**2,5** A	**7,1** A	**4,1** A	**2,4** A
HF 70A	**9,5** A	**5,5** A	**3,2** A	**9,1** A	**5,3** A	**3,1** A
HF 5C	**3,5** A	**2,0** A	**1,15** A	**3,3** A	**1,9** A	**1,1** A
HF 5B	**3,6** A	**2,1** A	**1,2** A	**3,5** A	**2,0** A	**1,1** A
HF 5A	**5,0** A	**2,9** A	**1,7** A	**4,8** A	**2,8** A	**1,6** A
HF 5BM	**5,7** A	**3,3** A	**1,9** A	**5,5** A	**3,2** A	**1,8** A
HF 5AM	**7,1** A	**4,1** A	**2,4** A	**6,5** A	**3,7** A	**2,1** A

HF

Центробежные электронасосы

➠ *Высокая производительность*

Чистая вода

В сельском хозяйстве

В промышленности

РАБОЧИЙ ДИАПАЗОН

- Производительность до **2200 л/мин** (132 м^3/ч)
- Напор до **24,5 м**

ЭКСПЛУАТАЦИОННЫЕ ОГРАНИЧЕНИЯ

- Манометрическая высота всасывания до **7 м**
- Температура жидкости от **-10 °C** до **+90 °C**
- Температура окружающей среды до **+40 °C**
- Максимальное давление в корпусе насоса:
  - **6 бар** в HF 4
  - **10 бар** в HF 6-8-20-30
- Продолжительный режим работы электродвигателя **S1**

ИСПОЛНЕНИЕ И НОРМЫ БЕЗОПАСНОСТИ

EN 60335-1
IEC 60335-1
CEI 61-150

EN 60034-1
IEC 60034-1
CEI 2-3

РЕГЛАМЕНТ (ЕС) N. 547/2012

СЕРТИФИКАЦИЯ

Сертифицированная система менеджмента DNV
ISO 9001: Система менеджмента качества
ISO 14001: Экологический менеджмент

ОБЛАСТИ ПРИМЕНЕНИЯ И УСТАНОВКА

Рекомендуются для применения в коммунальном секторе и в сельском хозяйстве. Высокая эффективность и возможность эксплуатации в длительном непрерывном режиме работы позволяют успешно использовать эти насосы для орошения затоплением и дождеванием, для забора воды из озер, рек и скважин, а также в целом ряде различных промышленных применений, где необходима высокая производительность при относительно невысоком напоре.
Установка насоса должна производиться в закрытых помещениях или в местах, защищенных от непогоды.

ИСПОЛНЕНИЕ ПО ЗАКАЗУ

- Специальное механическое уплотнение
- Другие напряжения питания или частота 60 Гц

ГАРАНТИЯ

2 года в соответствии с нашими общими условиями продажи

РАБОЧИЕ ХАРАКТЕРИСТИКИ И ТЕХНИЧЕСКИЕ ДАННЫЕ

50 Гц **n= 2900 об/мин** HS= 0 м

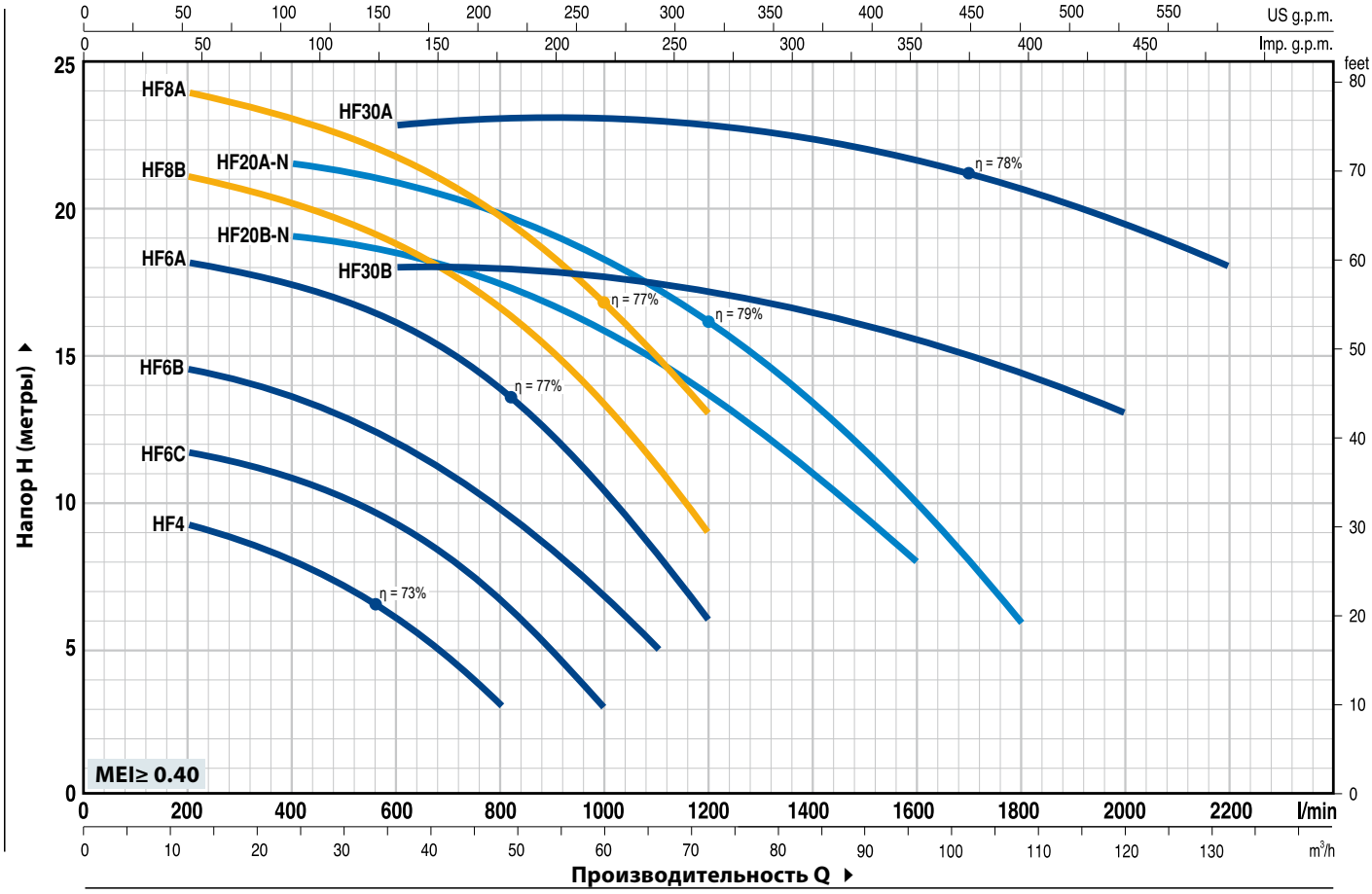

ТИП		МОЩНОСТЬ (P2)			Q м³/ч	0	12	18	24	30	36	42	48	54	60	66	72	84	96	102	108	120	132
Однофазный	**Трехфазный**	**кВт**	**л.с.**	▲	л/мин	**0**	**200**	**300**	**400**	**500**	**600**	**700**	**800**	**900**	**1000**	**1100**	**1200**	**1400**	**1600**	**1700**	**1800**	**2000**	**2200**
HFm 4	**HF 4**	0,75	1	IE2	H метры	10	9,3	8,7	8	7	6	4,7	3										
HFm 6C	**HF 6C**	1,1	1,5	IE2		11,9	11,7	11,3	10,7	10,2	9,2	8	6,7	5	3								
HFm 6B	**HF 6B**	1,5	2	**IE3**		14,7	14,5	14	13,5	12,8	12	11	9,7	8,2	6,7	5							
–	**HF 6A**	2,2	3			18,5	18,1	17,8	17,2	16,8	16	15	13,8	12,2	10,5	8,3	6						
–	**HF 8B**	3	4	**IE3**		21,5	21	20,7	20	19,5	18,8	17,8	16,5	15	13,5	11,2	9						
–	**HF 8A**	4	5,5			24,5	24	23,5	23	22,5	21,8	20,8	19,5	18,3	16,8	15	13						
–	**HF 20B-N**	3	4	**IE3**		19	-	-	19	18,8	18,5	18	17,5	16,8	16	14,5	13,5	11	8				
–	**HF 20A-N**	4	5,5			21,5	-	-	21,5	21,3	21	20,5	19,8	19	18	17	16	13,3	10	8	6		
–	**HF 30B**	5,5	7,5	**IE3**		18	-	-	-	-	18	18	18	18	18	17,5	17	16,5	15,5	15	14,5	13	
–	**HF 30A**	7,5	10			23	-	-	-	-	23	23	23	23	23	22,5	22,5	22,5	22	21,5	21	19,5	18

Q - Производительность **H** - Общий манометрический напор **HS** - Высота всасывания

Допустимое отклонение характеристик насосов соответствует классу 3B согласно EN ISO 9906.

▲ Класс эффективности трехфазного двигателя (IEC 60034-30)

ПОЗ.	КОМПОНЕНТ	КОНСТРУКТИВНЫЕ ХАРАКТЕРИСТИКИ
1	**КОРПУС НАСОСА**	Чугун, патрубки с резьбой согласно ISO 228/1
2	**ФЛАНЕЦ**	Чугун (нержавеющая сталь AISI 304 для HF 4)
3	**РАБОЧЕЕ КОЛЕСО**	Латунь для HF 4, HF 6, HF 8 Чугун для HF 20, HF 30
4	**ВАЛ ДВИГАТЕЛЯ**	Нержавеющая сталь EN 10088-3 - 1.4104

5 МЕХАНИЧЕСКОЕ УПЛОТНЕНИЕ

Электронасос	*Уплотнение*	*Вал*	*Материалы*		
Тип	*Тип*	*Диаметр*	*Неподвижное кольцо*	*Вращающееся кольцо*	*Эластомер*
HF 4	**AR-14**	**Ø 14 мм**	Керамика	Графит	NBR
HF 6	**FN-18**	**Ø 18 мм**	Графит	Керамика	NBR
HF 8, HF 20	**FN-20**	**Ø 20 мм**	Графит	Керамика	NBR
HF 30	**FN-24**	**Ø 24 мм**	Графит	Керамика	NBR

6 ПОДШИПНИКИ

Электронасос	*Тип*
HF 4	**6203 ZZ / 6203 ZZ**
HF 6	**6304 ZZ / 6204 ZZ**
HF 8B, HF 20B-N	**6206 ZZ - C3 / 6205 ZZ**
HF 8A, HF 20A-N	**6306 ZZ - C3 / 6206 ZZ - C3**
HF 30	**6307 ZZ - C3 / 6206 ZZ - C3**

7 КОНДЕНСАТОР

Электронасос	*Емкость*	
Однофазный	*(230 В или 240 В)*	*(110 В)*
HFm 4	**20** µF - 450 В	**60** µF - 300 В
HFm 6C	**31.5** µF - 450 В	**60** µF - 250 В
HFm 6B	**45** µF - 450 В	**80** µF - 250 В

8 ЭЛЕКТРОДВИГАТЕЛЬ

HFm: однофазный 230 В - 50 Гц с тепловой защитой, встроенной в обмотку.
HF: трехфазный 230/400 В - 50 Гц до 4 кВт
400/690 В - 50 Гц от 5,5 до 7,5 кВт.

➠ **Электронасосы с трехфазным двигателем имеют высокую эффективность класса IE2 до P2=1,1 кВт и IE3 от P2=1,5 кВт (IEC 60034-30)**

– Изоляция: класс F
– Степень защиты: IP X4

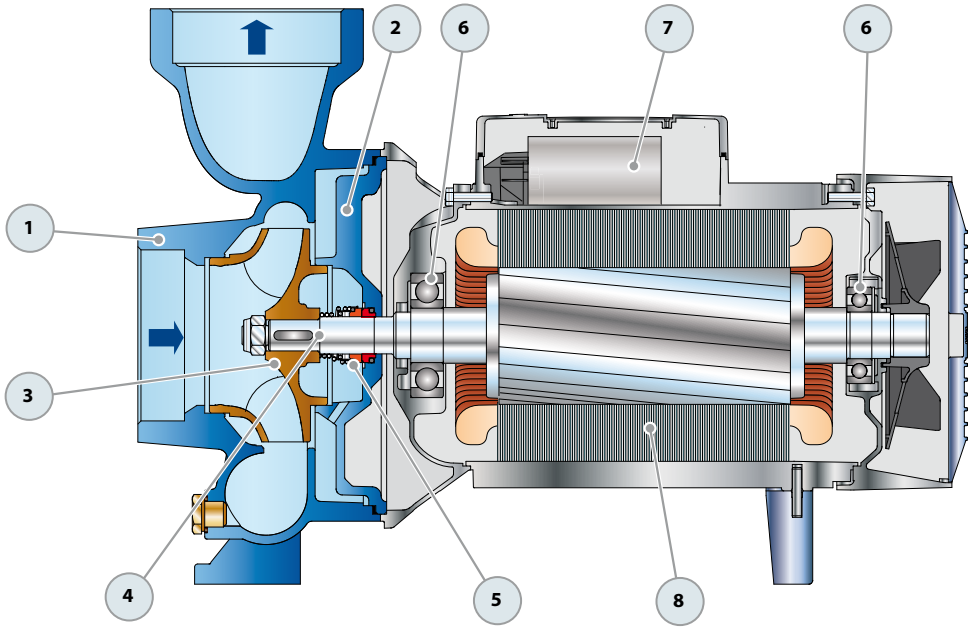

РАЗМЕРЫ И ВЕС

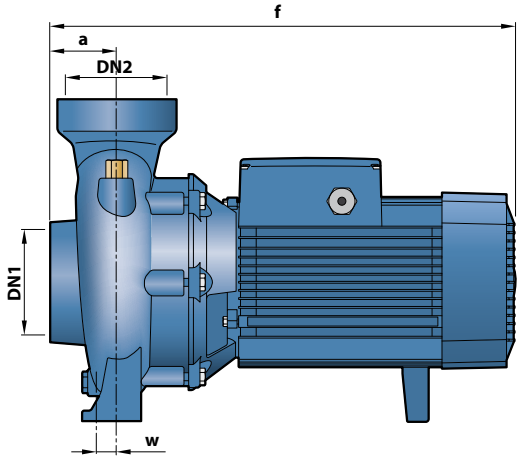

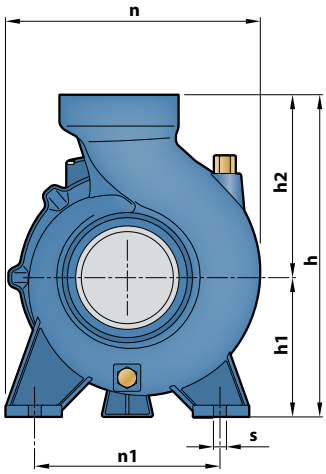

ТИП		ПАТРУБКИ		РАЗМЕРЫ, мм									кг	
Однофазный	**Трехфазный**	**DN1**	**DN2**	a	f	h	h1	h2	n	n1	w	s	1~	3~
HFm 4	**HF 4**	**2½"**	**2½"**	47	317	240	97	143	198	155	-68	10	**14,5**	**13,2**
HFm 6C	**HF 6C**												**25,5**	**24,2**
HFm 6B	**HF 6B**	**3"**	**3"**	68	411		120	192	240		6	12	**26,5**	**25,5**
–	**HF 6A**												**–**	**26,7**
–	**HF 8B**				445	312			245	190			**–**	**35,0**
–	**HF 8A**			80	465		132	180					**–**	**40,0**
–	**HF 20B-N**	**4"**	**4"**		455				255		30	14	**–**	**36,0**
–	**HF 20A-N**				470								**–**	**41,0**
–	**HF 30B**			82	585	370	160	210	292	212			**–**	**60,9**
–	**HF 30A**												**–**	**65,2**

ПОТРЕБЛЯЕМЫЙ ТОК

ТИП	НАПРЯЖЕНИЕ		
Однофазный	230 В	240 В	110 В
HFm 4	**5,9** A	**5,3** A	**11,8** A
HFm 6C	**8,8** A	**8,0** A	**17,6** A
HFm 6B	**10,8** A	**9,8** A	**21,0** A

ТИП	НАПРЯЖЕНИЕ					
Трехфазный	230 В	400 В	690 В	240 В	415 В	720 В
HF 4	**4,3** A	**2,5** A	**1,4** A	**4,0** A	**2,3** A	**1,3** A
HF 6C	**6,2** A	**3,6** A	**2,1** A	**6,0** A	**3,5** A	**2,0** A
HF 6B	**8,0** A	**4,6** A	**2,7** A	**7,4** A	**4,3** A	**2,5** A
HF 6A	**9,0** A	**5,2** A	**3,0** A	**8,3** A	**4,8** A	**2,8** A
HF 8B	**12,1** A	**7,0** A	**4,1** A	**11,8** A	**6,8** A	**3,9** A
HF 8A	**15,8** A	**9,1** A	**5,3** A	**15,2** A	**8,8** A	**5,1** A
HF 20B-N	**12,1** A	**7,0** A	**4,1** A	**11,8** A	**6,8** A	**3,9** A
HF 20A-N	**15,8** A	**9,1** A	**5,3** A	**15,2** A	**8,8** A	**5,1** A
HF 30B	**21,3** A	**12,3** A	**7,1** A	**20,4** A	**11,8** A	**6,8** A
HF 30A	**28,6** A	**16,5** A	**9,5** A	**27,5** A	**15,9** A	**9,2** A

NGA

Электронасосы из нержавеющей стали с рабочим колесом открытого типа

Чистая вода

В быту

В сельском хозяйстве

В промышленности

РАБОЧИЙ ДИАПАЗОН

- Производительность до **350 л/мин** (21 м^3/ч)
- Напор до **20 м**

ЭКСПЛУАТАЦИОННЫЕ ОГРАНИЧЕНИЯ

- Манометрическая высота всасывания до **7 м**
- Температура жидкости от **-10 °C** до **+90 °C**
- Температура окружающей среды от **-10 °C** до **+40 °C**
- Максимальное давление в корпусе насоса **6 бар**
- Прохождение твердых частиц во взвешенном состоянии до **10 мм**
- Продолжительный режим работы электродвигателя **S1**

ИСПОЛНЕНИЕ И НОРМЫ БЕЗОПАСНОСТИ

EN 60335-1
IEC 60335-1
CEI 61-150

EN 60034-1
IEC 60034-1
CEI 2-3

РЕГЛАМЕНТ (ЕС) N. 547/2012

СЕРТИФИКАЦИЯ

Сертифицированная система менеджмента DNV
ISO 9001: Система менеджмента качества
ISO 14001: Экологический менеджмент

ОБЛАСТИ ПРИМЕНЕНИЯ И УСТАНОВКА

Рекомендуются для перекачивания воды и жидкостей, химически неагрессивных по отношению к конструкционным материалам насоса.
Конструкция открытого рабочего колеса позволяет перекачивать жидкости с **относительно высоким уровнем примесей** без риска его засорения. Благодаря своим характеристикам насосы серии **NGA** используются главным образом в промышленности и для перекачивания воды из каналов, рек, резервуаров, бассейнов и т.д.
Установка насоса должна производиться в закрытых помещениях или в местах, защищенных от непогоды.

ПАТЕНТЫ - МАРКИ - МОДЕЛИ

- Зарегистрированная ЕС модель nº 002098434

ИСПОЛНЕНИЕ ПО ЗАКАЗУ

- Специальное механическое уплотнение
- Другие напряжения питания или частота 60 Гц

ГАРАНТИЯ

2 года в соответствии с нашими общими условиями продажи

РАБОЧИЕ ХАРАКТЕРИСТИКИ И ТЕХНИЧЕСКИЕ ДАННЫЕ

50 Гц **n= 2900 об/мин** HS= 0 м

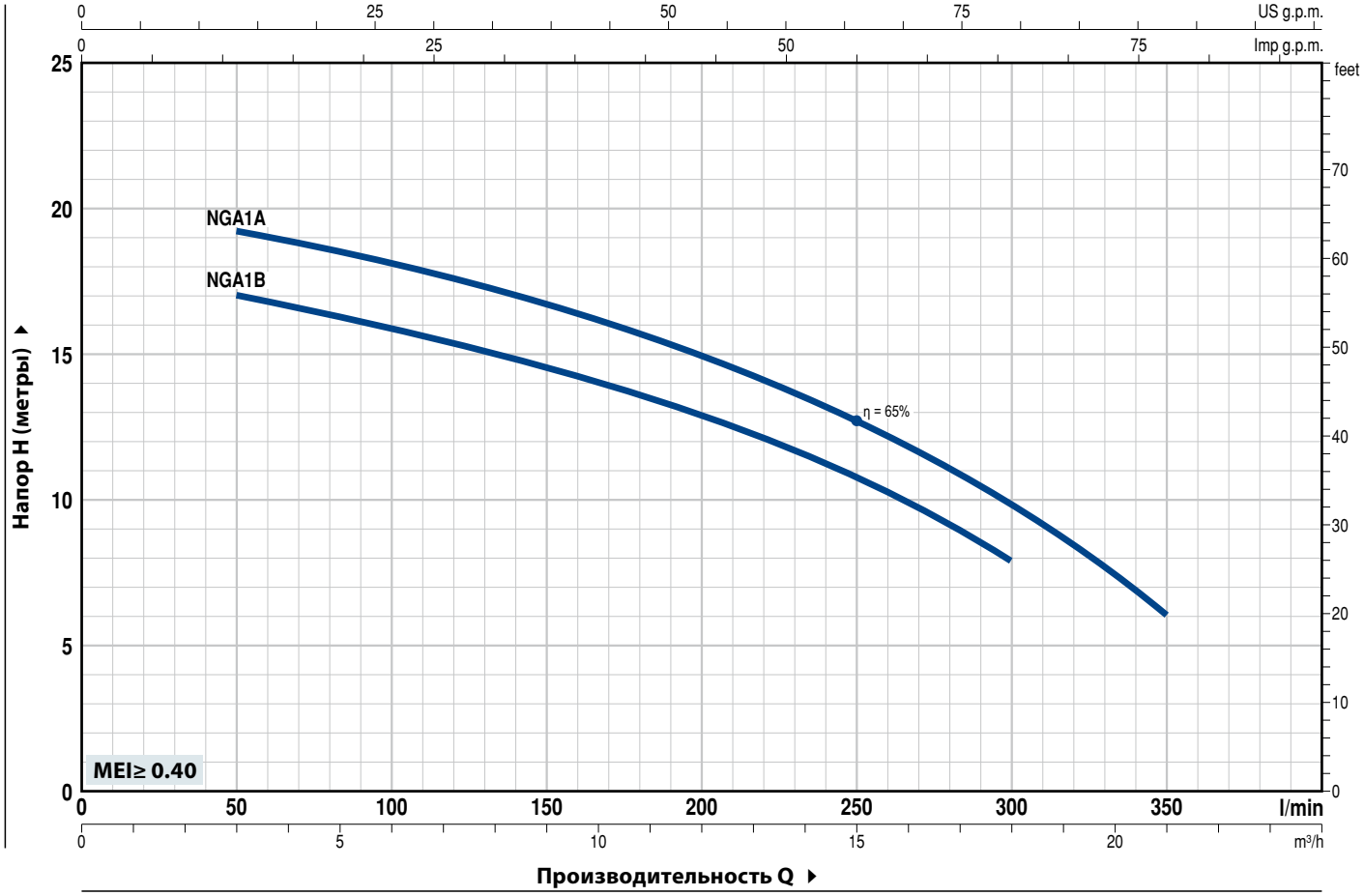

ТИП		МОЩНОСТЬ (P2)		Q м³/ч	0	3	6	9	12	15	18	21
Однофазный	**Трехфазный**	**кВт**	**л.с.**	л/мин	**0**	**50**	**100**	**150**	**200**	**250**	**300**	**350**
NGAm 1B	**NGA 1B**	0,55	0,75	**H** метры	18	17	16	14,5	13	10,5	8	
NGAm 1A	**NGA 1A**	0,75	1		20	19,5	18	16,5	15	12,5	10	6

Q - Производительность **H** - Общий манометрический напор **HS** - Высота всасывания

Допустимое отклонение характеристик насосов соответствует классу 3B согласно EN ISO 9906.

ПОЗ.	КОМПОНЕНТ	КОНСТРУКТИВНЫЕ ХАРАКТЕРИСТИКИ
1	**КОРПУС НАСОСА**	Чугун, патрубки с резьбой согласно ISO 228/1
2	**ФЛАНЕЦ**	Нержавеющая сталь AISI 304
3	**РАБОЧЕЕ КОЛЕСО**	Рабочее колесо открытого типа, нержавеющая сталь AISI 316
4	**ВАЛ ДВИГАТЕЛЯ**	Нержавеющая сталь EN 10088-3 - 1.4104

5 МЕХАНИЧЕСКОЕ УПЛОТНЕНИЕ

Уплотнение	*Вал*	*Материалы*		
Тип	*Диаметр*	*Неподвижное кольцо*	*Вращающееся кольцо*	*Эластомер*
AR-14	**Ø 14** мм	Керамика	Графит	NBR

6 ПОДШИПНИКИ **6203 ZZ / 6203 ZZ**

7 КОНДЕНСАТОР

Электронасос	*Емкость*	
Однофазный	*(230 В или 240 В)*	*(110 В)*
NGAm 1B	**16** µF - 450 В	**60** µF - 300 В
NGAm 1A	**20** µF - 450 В	**60** µF - 300 В

8 ЭЛЕКТРОДВИГАТЕЛЬ

NGAm: однофазный 230 В - 50 Гц с тепловой защитой, встроенной в обмотку.
NGA: трехфазный 230/400 В - 50 Гц.

➠ **Электронасосы с трехфазным двигателем имеют высокую эффективность класса IE2 (IEC 60034-30)**

– Изоляция: класс F
– Степень защиты: IP X4

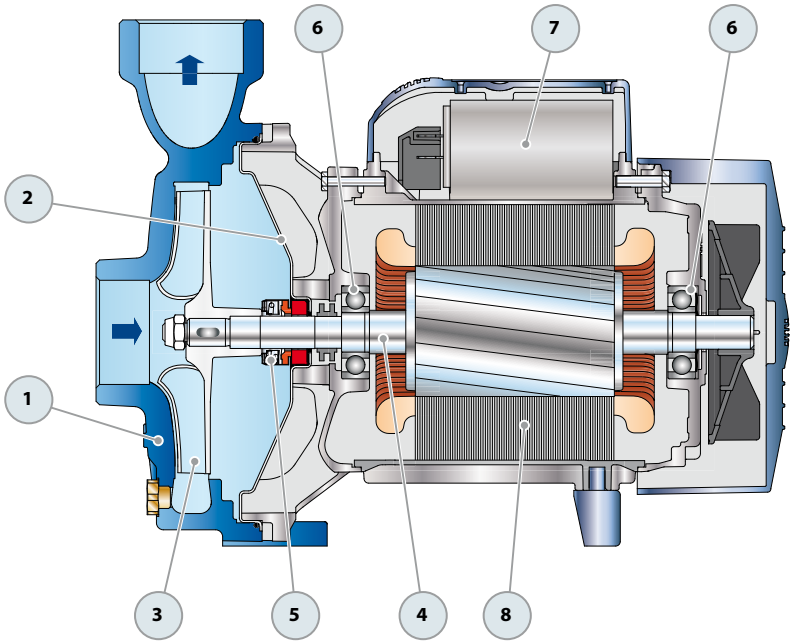

РАЗМЕРЫ И ВЕС

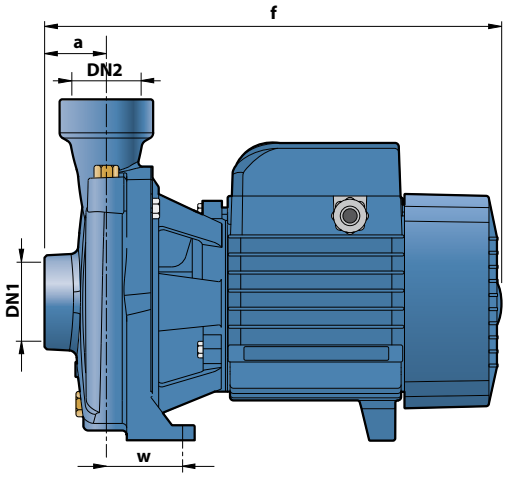

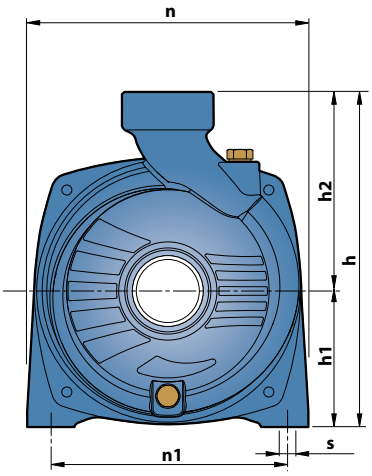

ТИП		ПАТРУБКИ		РАЗМЕРЫ, мм									кг	
Однофазный	**Трехфазный**	**DN1**	**DN2**	a	f	h	h1	h2	n	n1	w	s	1~	3~
NGAm 1B	**NGA 1B**	**1½"**	**1½"**	41	297	227	92	135	190	160	50	10	**12,5**	**12,5**
NGAm 1A	**NGA 1A**												**12,6**	**12,5**

ПОТРЕБЛЯЕМЫЙ ТОК

ТИП	НАПРЯЖЕНИЕ		
Однофазный	230 В	240 В	110 В
NGAm 1B	**5,6** A	**5,3** A	**11,2** A
NGAm 1A	**6,2** A	**6,0** A	**12,0** A

ТИП	НАПРЯЖЕНИЕ					
Трехфазный	230 В	400 В	690 В	240 В	415 В	720 В
NGA 1B	**3,3** A	**1,9** A	**1,1** A	**3,2** A	**1,8** A	**1,0** A
NGA 1A	**3,7** A	**2,1** A	**1,2** A	**3,6** A	**2,0** A	**1,1** A

NGA-PRO

Центробежные электронасосы с рабочим колесом открытого типа

Чистая вода

В сельском хозяйстве

В промышленности

РАБОЧИЙ ДИАПАЗОН

- Производительность до **350 л/мин** (21 м^3/ч)
- Напор до **20 м**

ЭКСПЛУАТАЦИОННЫЕ ОГРАНИЧЕНИЯ

- Манометрическая высота всасывания до **7 м**
- Температура жидкости от **-10 °C** до **+90 °C**
- Температура окружающей среды от **-10 °C** до **+40 °C**
- Максимальное давление в корпусе насоса **6 бар**
- Прохождение твердых частиц во взвешенном состоянии до **10 мм**
- Продолжительный режим работы электродвигателя **S1**

ИСПОЛНЕНИЕ И НОРМЫ БЕЗОПАСНОСТИ

EN 60335-1
IEC 60335-1
CEI 61-150

EN 60034-1
IEC 60034-1
CEI 2-3

РЕГЛАМЕНТ (ЕС) N. 547/2012

СЕРТИФИКАЦИЯ

Сертифицированная система менеджмента DNV
ISO 9001: Система менеджмента качества
ISO 14001: Экологический менеджмент

ОБЛАСТИ ПРИМЕНЕНИЯ И УСТАНОВКА

Рекомендуются для перекачивания воды и жидкостей, химически неагрессивных по отношению к конструкционным материалам насоса.
Конструкция открытого рабочего колеса позволяет перекачивать жидкости с **относительно высоким уровнем примесей** без риска его засорения. Все элементы насоса, контактирующие с перекачиваемой жидкостью, изготовлены **из нержавеющей стали AISI 316**. Благодаря этой характеристике насосы серии **NGA-PRO** применяются в частности в оборудовании для мойки овощей, фруктов, рыбы, моллюсков, в промышленных моечных установках и в системах циркуляции охлаждающих жидкостей.
Установка насоса должна производиться в закрытых помещениях или в местах, защищенных от непогоды.

ПАТЕНТЫ - МАРКИ - МОДЕЛИ

- Зарегистрированная ЕС модель nº 002098434

ИСПОЛНЕНИЕ ПО ЗАКАЗУ

- Специальное механическое уплотнение
- Другие напряжения питания или частота 60 Гц

ГАРАНТИЯ

2 года в соответствии с нашими общими условиями продажи

РАБОЧИЕ ХАРАКТЕРИСТИКИ И ТЕХНИЧЕСКИЕ ДАННЫЕ

50 Гц **n= 2900 об/мин** HS= 0 м

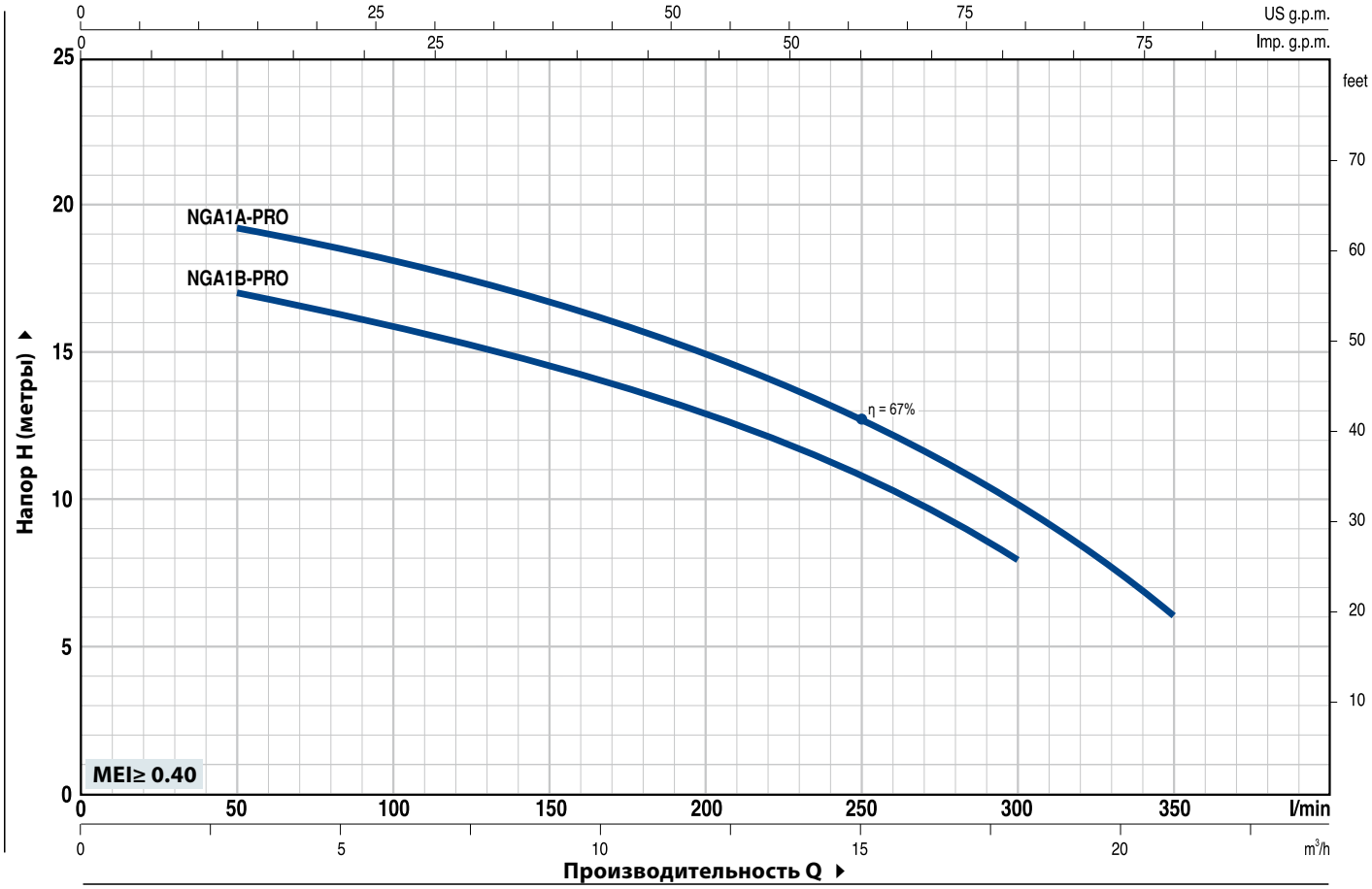

ТИП		МОЩНОСТЬ (P2)		Q м³/ч	0	3	6	9	12	15	18	21
Однофазный	**Трехфазный**	**кВт**	**л.с.**	Q л/мин	**0**	**50**	**100**	**150**	**200**	**250**	**300**	**350**
NGAm 1B - PRO	**NGA 1B - PRO**	0,55	0,75	H метры	18	17	16	14,5	13	10,5	8	
NGAm 1A - PRO	**NGA 1A - PRO**	0,75	1		20	19,5	18	16,5	15	12,5	10	6

Q - Производительность **H** - Общий манометрический напор **HS** - Высота всасывания

Допустимое отклонение характеристик насосов соответствует классу 3B согласно EN ISO 9906.

NGA-PRO

ПОЗ.	КОМПОНЕНТ	КОНСТРУКТИВНЫЕ ХАРАКТЕРИСТИКИ
1	**КОРПУС НАСОСА**	Нержавеющая сталь AISI 316, патрубки с резьбой согласно ISO 228/1
2	**ФЛАНЕЦ**	Нержавеющая сталь AISI 316
3	**РАБОЧЕЕ КОЛЕСО**	Рабочее колесо открытого типа, нержавеющая сталь AISI 316
4	**ВАЛ ДВИГАТЕЛЯ**	Нержавеющая сталь AISI 316

5 МЕХАНИЧЕСКОЕ УПЛОТНЕНИЕ

Уплотнение	*Вал*	*Материалы*		
Тип	*Диаметр*	*Неподвижное кольцо*	*Вращающееся кольцо*	*Эластомер*
AR-14S	**Ø 14** мм	Керамика	Графит	Витон

6 ПОДШИПНИКИ **6203 ZZ / 6203 ZZ**

7 КОНДЕНСАТОР

Электронасос	*Емкость*	
Однофазный	*(230 В или 240 В)*	*(110 В)*
NGAm 1B - PRO	**16** µF - 450 В	**60** µF - 300 В
NGAm 1A - PRO	**20** µF - 450 В	**60** µF - 300 В

8 ЭЛЕКТРОДВИГАТЕЛЬ

NGAm - PRO: однофазный 230 В - 50 Гц с тепловой защитой, встроенной в обмотку.
NGA - PRO: трехфазный 230/400 В - 50 Гц.

➠ **Электронасосы с трехфазным двигателем имеют высокую эффективность класса IE2 (IEC 60034-30)**

– Изоляция: класс F
– Степень защиты: IP X4

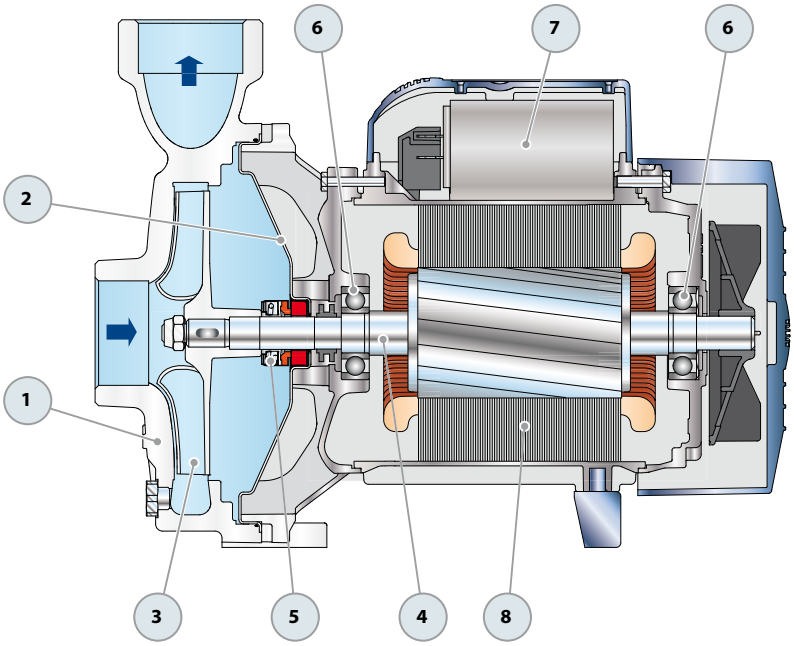

РАЗМЕРЫ И ВЕС

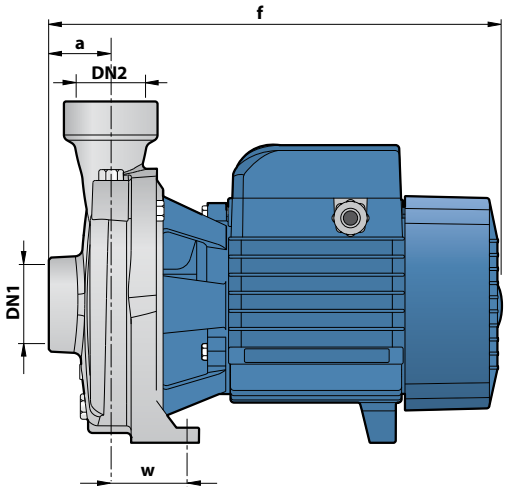

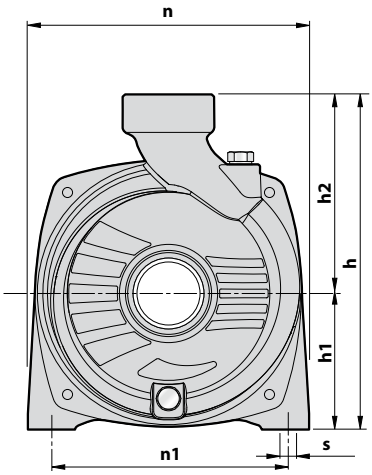

ТИП		ПАТРУБКИ		РАЗМЕРЫ, мм									кг	
Однофазный	**Трехфазный**	**DN1**	**DN2**	a	f	h	h1	h2	n	n1	w	s	1~	3~
NGAm 1B - PRO	**NGA 1B - PRO**	**1½"**	**1½"**	41	297	227	92	135	190	160	50	10	**12,6**	**12,6**
NGAm 1A - PRO	**NGA 1A - PRO**												**12,7**	**12,6**

ПОТРЕБЛЯЕМЫЙ ТОК

ТИП	НАПРЯЖЕНИЕ		
Однофазный	230 В	240 В	110 В
NGAm 1B - PRO	**5,6** A	**5,3** A	**11,2** A
NGAm 1A - PRO	**6,2** A	**6,0** A	**12,0** A

ТИП	НАПРЯЖЕНИЕ					
Трехфазный	230 В	400 В	690 В	240 В	415 В	720 В
NGA 1B - PRO	**3,3** A	**1,9** A	**1,1** A	**3,2** A	**1,8** A	**1,1** A
NGA 1A - PRO	**3,7** A	**2,1** A	**1,2** A	**3,6** A	**2,0** A	**1,1** A

2CP

Центробежные двухступенчатые электронасосы

Чистая вода

В быту

В коммунальном секторе

В промышленности

РАБОЧИЙ ДИАПАЗОН

- Производительность до **450 л/мин** (27 м^3/ч)
- Напор до **112 м**

ЭКСПЛУАТАЦИОННЫЕ ОГРАНИЧЕНИЯ

- Манометрическая высота всасывания до **7 м**
- Температура жидкости от **-10 °C** до **+90 °C**
- Температура окружающей среды от **-10 °C** до **+40 °C**
- Максимальное давление в корпусе насоса **10 бар** (**6 бар** в 2CP25/130N)
- Продолжительный режим работы электродвигателя **S1**

ИСПОЛНЕНИЕ И НОРМЫ БЕЗОПАСНОСТИ

EN 60335-1
IEC 60335-1
CEI 61-150

EN 60034-1
IEC 60034-1
CEI 2-3

СЕРТИФИКАЦИЯ

Сертифицированная система менеджмента DNV
ISO 9001: Система менеджмента качества
ISO 14001: Экологический менеджмент

ОБЛАСТИ ПРИМЕНЕНИЯ И УСТАНОВКА

Рекомендуются для перекачивания чистой воды и жидкостей, химически неагрессивных по отношению к конструкционным материалам насоса.
Высокие эксплуатационные данные и адаптивность насосов делают их идеальным выбором для применения в бытовом секторе, коммунальном секторе и в промышленности, в частности, для автоматической подачи воды в комплекте с гидроаккумуляторами, повышения давления в водопроводной сети, использования в противопожарных установках.
Установка насоса должна производиться в закрытых помещениях или в местах, защищенных от непогоды.

ИСПОЛНЕНИЕ ПО ЗАКАЗУ

- Специальное механическое уплотнение
- Другие напряжения питания или частота 60 Гц
- Степень защиты IP X5 для:
  - 2CP32/200
  - 2CP32/210
  - 2CP40/180
  - 2CP40/200

ГАРАНТИЯ

2 года в соответствии с нашими общими условиями продажи

РАБОЧИЕ ХАРАКТЕРИСТИКИ И ТЕХНИЧЕСКИЕ ДАННЫЕ

50 Гц **n= 2900 об/мин** HS= 0 м

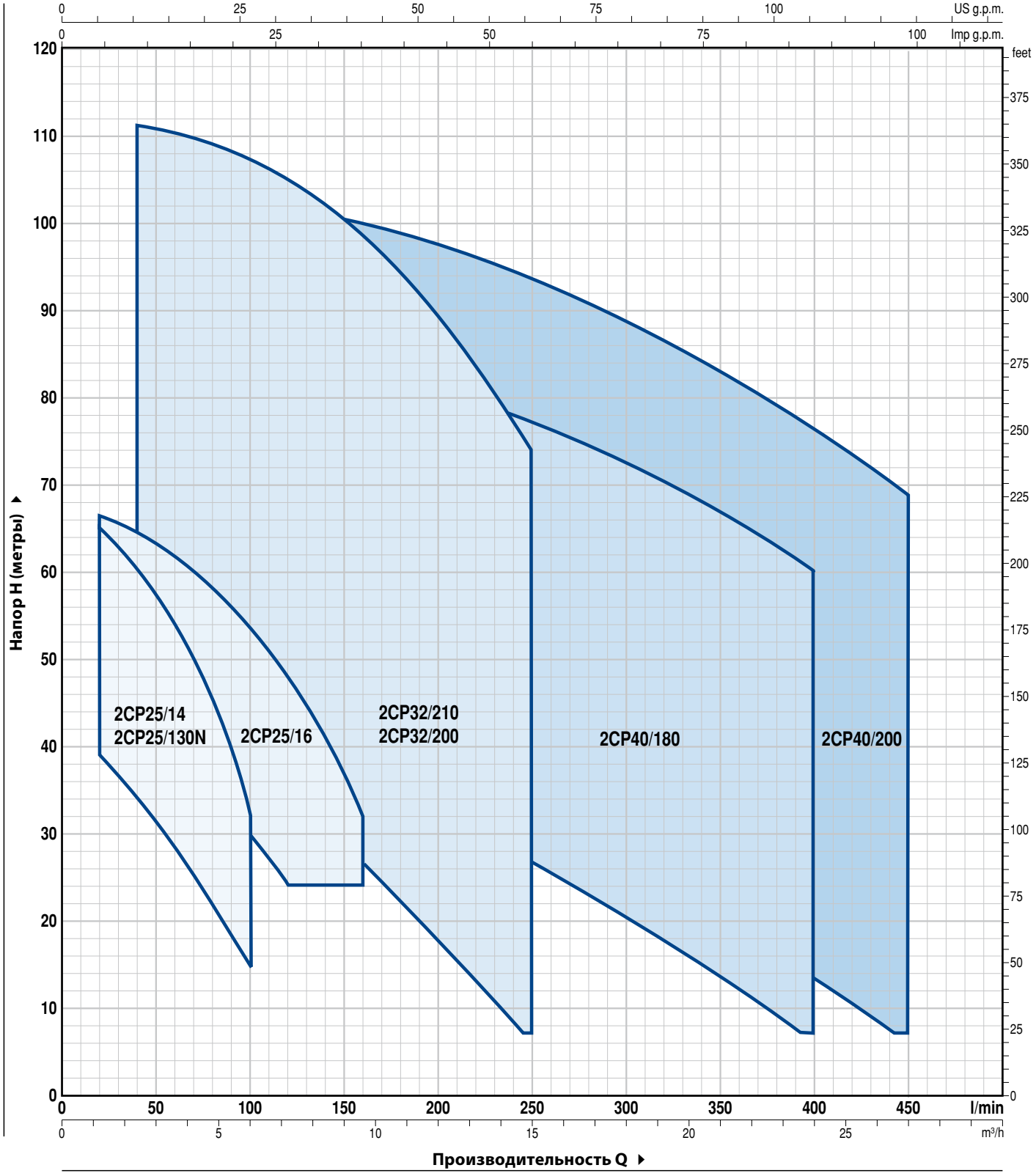

РАБОЧИЕ ХАРАКТЕРИСТИКИ И ТЕХНИЧЕСКИЕ ДАННЫЕ

50 Гц n= 2900 об/мин HS= 0 м

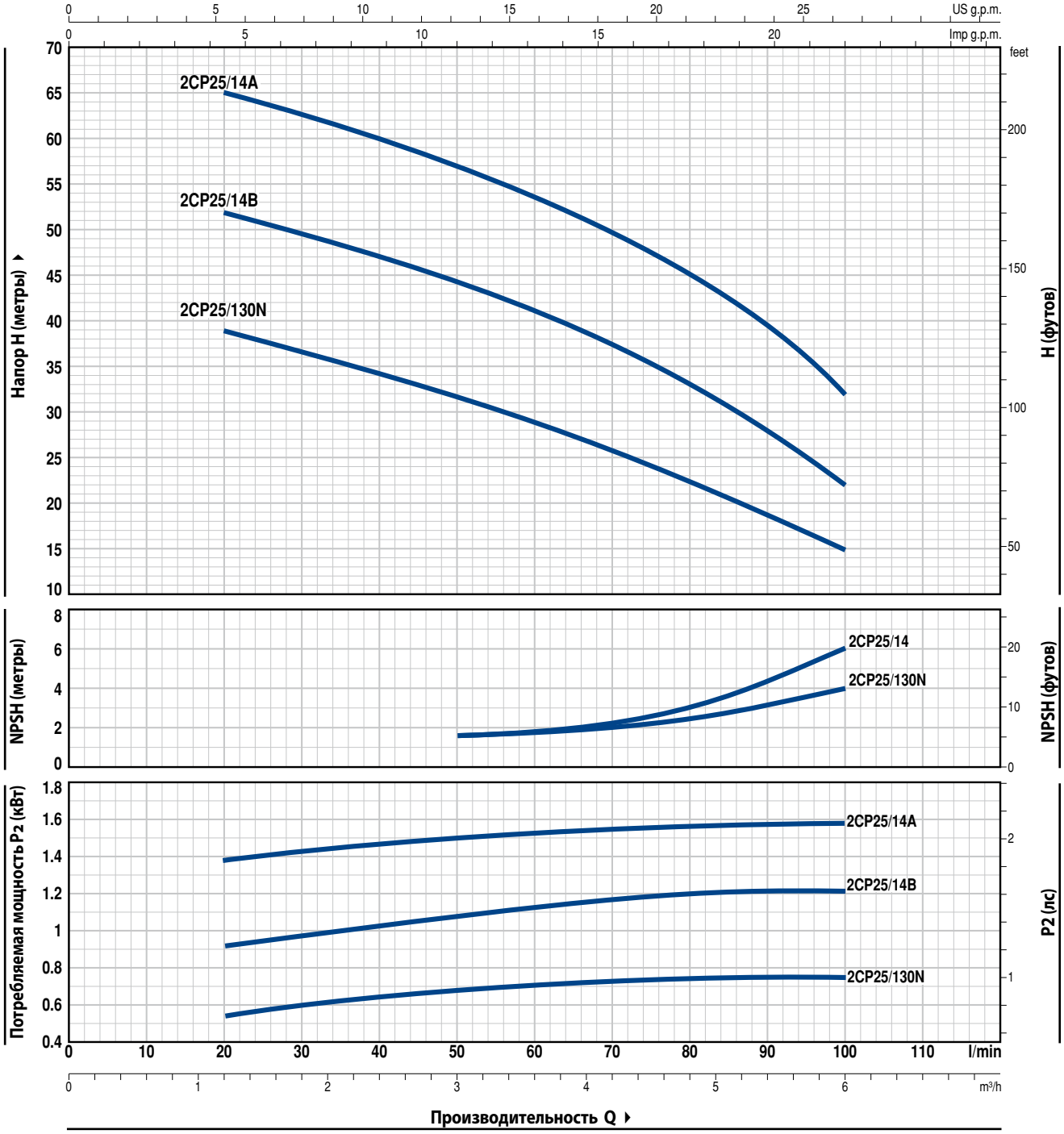

ТИП		МОЩНОСТЬ (P2)			Q м³/ч	0	1,2	1,8	2,4	3,0	3,6	4,2	4,8	5,4	6,0
Однофазный	**Трехфазный**	**кВт**	**л.с.**	▲	л/мин	**0**	**20**	**30**	**40**	**50**	**60**	**70**	**80**	**90**	**100**
2CPm 25/130N	**2CP 25/130N**	0,75	1	IE2	**H** метры	42	39	37	34	31	28,5	25,5	22	18	15
2CPm 25/14B	**2CP 25/14B**	1,1	1,5			54	52	50	47,5	44,5	41	37	33	28	22
2CPm 25/14A	**2CP 25/14A**	1,5	2	**IE3**		67	65	62	60	57	54	50	45	40	32

Q - Производительность **H** - Общий манометрический напор **HS** - Высота всасывания
Допустимое отклонение характеристик насосов соответствует классу 3B согласно EN ISO 9906.

▲ Класс эффективности трехфазного двигателя (IEC 60034-30)

РАБОЧИЕ ХАРАКТЕРИСТИКИ И ТЕХНИЧЕСКИЕ ДАННЫЕ

50 Гц **n= 2900 об/мин** HS= 0 м

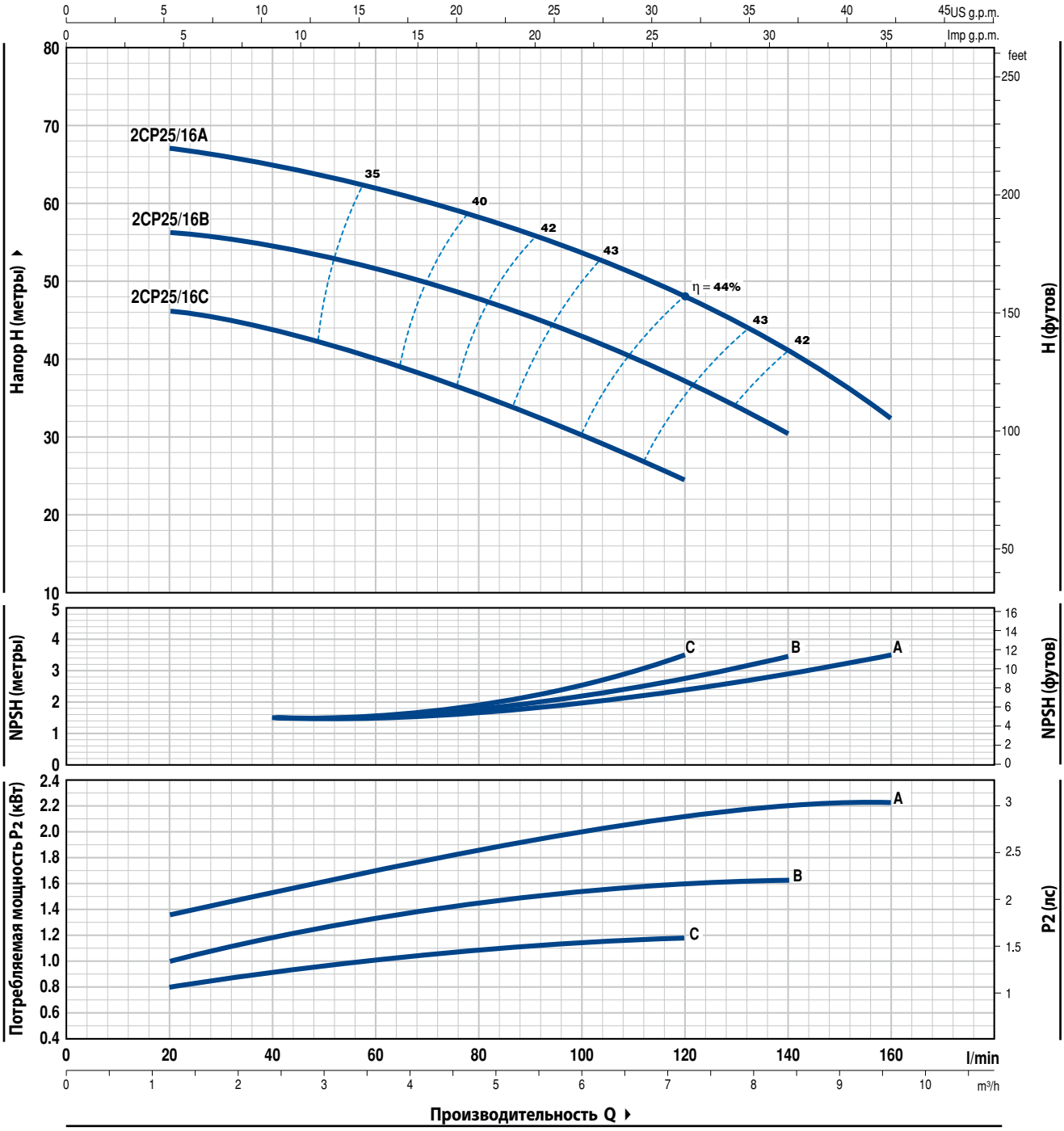

ТИП		МОЩНОСТЬ (P2)			Q м³/ч	0	1,2	1,8	2,4	3,0	3,6	4,2	4,8	5,4	6,0	6,6	7,2	8,4	9,6
Однофазный	**Трехфазный**	**кВт**	**л.с.**	▲	Q л/мин	**0**	**20**	**30**	**40**	**50**	**60**	**70**	**80**	**90**	**100**	**110**	**120**	**140**	**160**
2CPm 25/16C	**2CP 25/16C**	1,1	1,5	IE2	H метры	47	46	45	44	42	40	38	35	33	30	27	24		
2CPm 25/16B	**2CP 25/16B**	1,5	2	**IE3**		58	56	55	54	53	51	49	47	45	43	40	37	30	
–	**2CP 25/16A**	2,2	3			68	67	65,5	64,5	63	62	60	58	56	54	51	48	41	32

Q - Производительность **H** - Общий манометрический напор **HS** - Высота всасывания
Допустимое отклонение характеристик насосов соответствует классу 3B согласно EN ISO 9906.

▲ Класс эффективности трехфазного двигателя (IEC 60034-30)

РАБОЧИЕ ХАРАКТЕРИСТИКИ И ТЕХНИЧЕСКИЕ ДАННЫЕ

50 Гц n= 2900 об/мин HS= 0 м

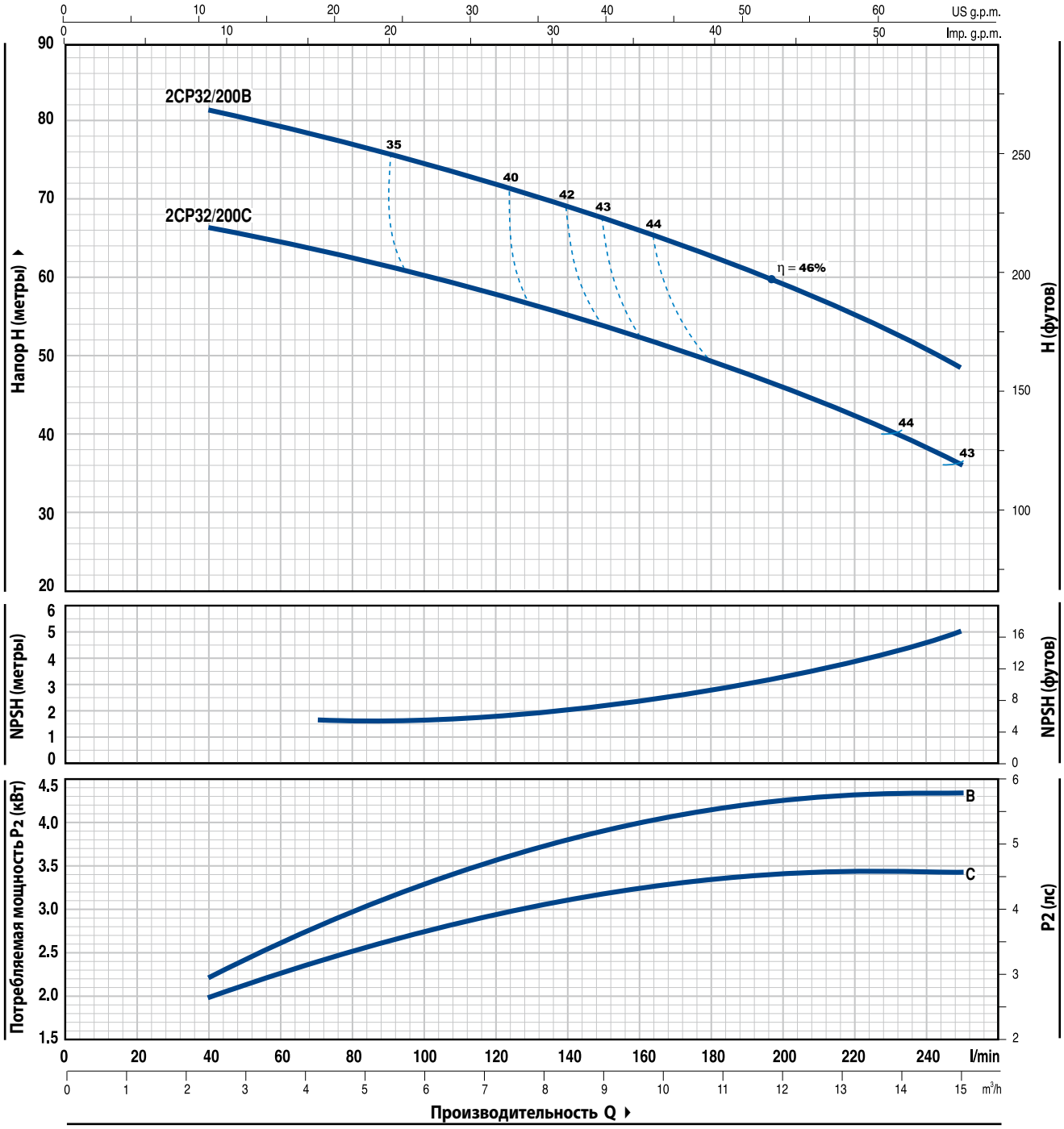

ТИП	МОЩНОСТЬ (P2)			Q м³/ч	0	2,4	3,0	3,6	4,2	4,8	5,4	6,0	6,6	7,5	8,4	9,6	10,8	12,0	15,0
Трехфазный	**кВт**	**л.с.**	▲	л/мин	**0**	**40**	**50**	**60**	**70**	**80**	**90**	**100**	**110**	**125**	**140**	**160**	**180**	**200**	**250**
2CP 32/200C	3	4	**IE3**	**H** метры	70	66,5	65,5	65	64	63	62	60,5	59	57	55	52	49,5	46,5	36
2CP 32/200B	4	5,5			85	81	80	79	78	77	76	75	74	72	69	66	62	58	49

Q - Производительность **H** - Общий манометрический напор **HS** - Высота всасывания
Допустимое отклонение характеристик насосов соответствует классу 3B согласно EN ISO 9906.

▲ Класс эффективности трехфазного двигателя (IEC 60034-30)

РАБОЧИЕ ХАРАКТЕРИСТИКИ И ТЕХНИЧЕСКИЕ ДАННЫЕ

50 Гц **n= 2900 об/мин** HS= 0 м

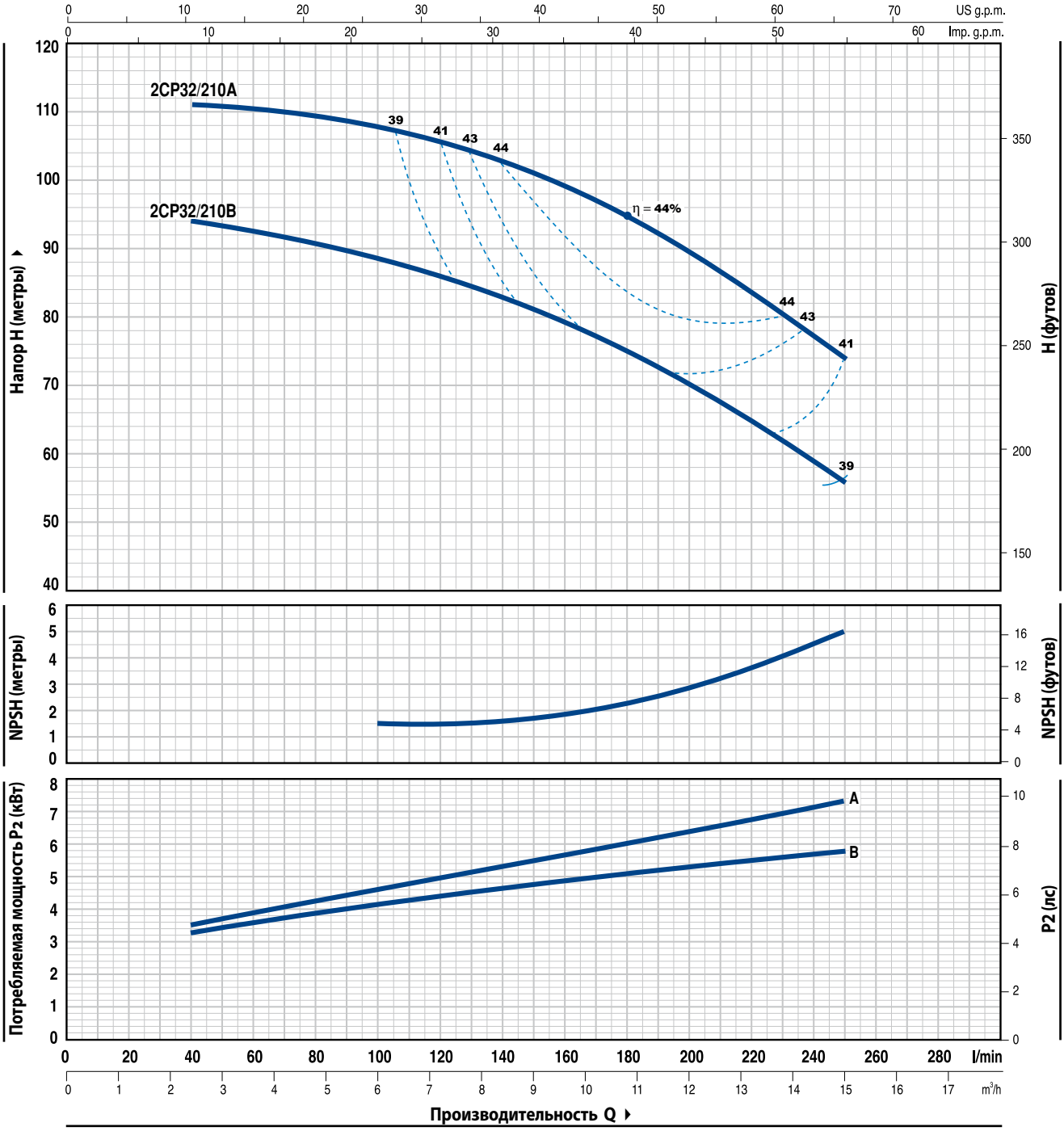

ТИП	МОЩНОСТЬ (P2)			Q м³/ч	0	2,4	3,0	3,6	4,2	4,8	5,4	6,0	6,6	7,5	8,4	9,6	10,8	12,0	15,0
Трехфазный	**кВт**	**л.с.**	**▲**	**Q л/мин**	**0**	**40**	**50**	**60**	**70**	**80**	**90**	**100**	**110**	**125**	**140**	**160**	**180**	**200**	**250**
2CP 32/210B	5,5	7,5	**IE3**	**H** метры	94	94	93,5	93	92	91	90	89	87	85	83	79	75	70	56
2CP 32/210A	7,5	10			112	111	110,8	110,5	110,3	110	109	108	107	105	102	99	94	89	74

Q - Производительность **H** - Общий манометрический напор **HS** - Высота всасывания
Допустимое отклонение характеристик насосов соответствует классу 3B согласно EN ISO 9906.

▲ Класс эффективности трехфазного двигателя (IEC 60034-30)

РАБОЧИЕ ХАРАКТЕРИСТИКИ И ТЕХНИЧЕСКИЕ ДАННЫЕ

50 Гц n= 2900 об/мин HS= 0 м

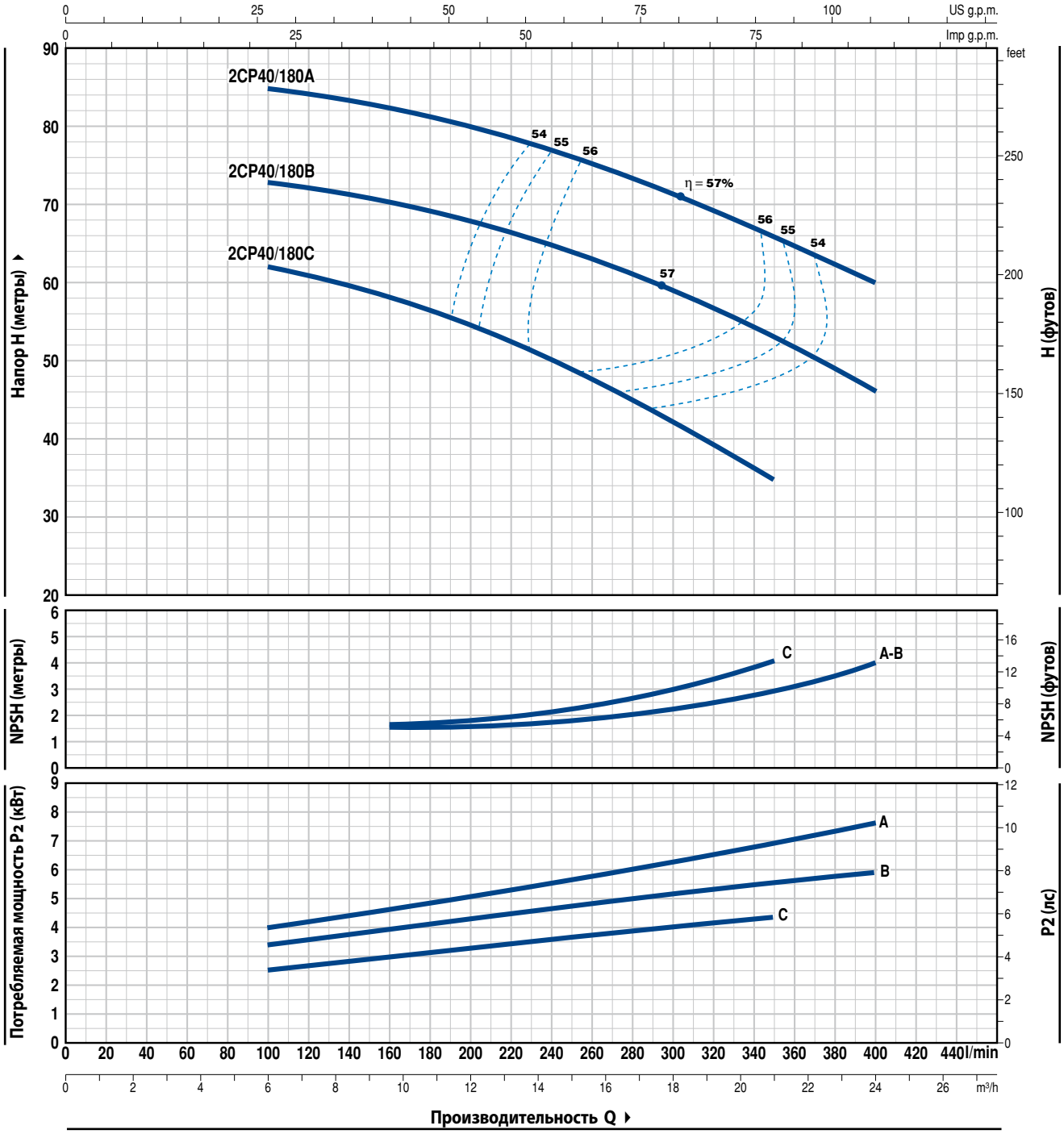

ТИП	МОЩНОСТЬ (P2)			Q м³/ч	0	6,0	6,6	7,5	8,4	9,6	10,8	12,0	15,0	18,0	21,0	24,0
Трехфазный	кВт	л.с.	▲	л/мин	**0**	**100**	**110**	**125**	**140**	**160**	**180**	**200**	**250**	**300**	**350**	**400**
2CP 40/180C	4	5,5			64	62	61	60	59	58	56	54,5	49	43	35	
2CP 40/180B	5,5	7,5	**IE3**	**H** метры	76	73	72,5	72	71	70	69	67,5	64	59,5	54	46
2CP 40/180A	7,5	10			88	85	84,5	84	83	82	81	79,5	76	72	67	60

Q - Производительность **H** - Общий манометрический напор **HS** - Высота всасывания
Допустимое отклонение характеристик насосов соответствует классу 3B согласно EN ISO 9906.

▲ Класс эффективности трехфазного двигателя (IEC 60034-30)

РАБОЧИЕ ХАРАКТЕРИСТИКИ И ТЕХНИЧЕСКИЕ ДАННЫЕ

50 Гц **n= 2900 об/мин** HS= 0 м

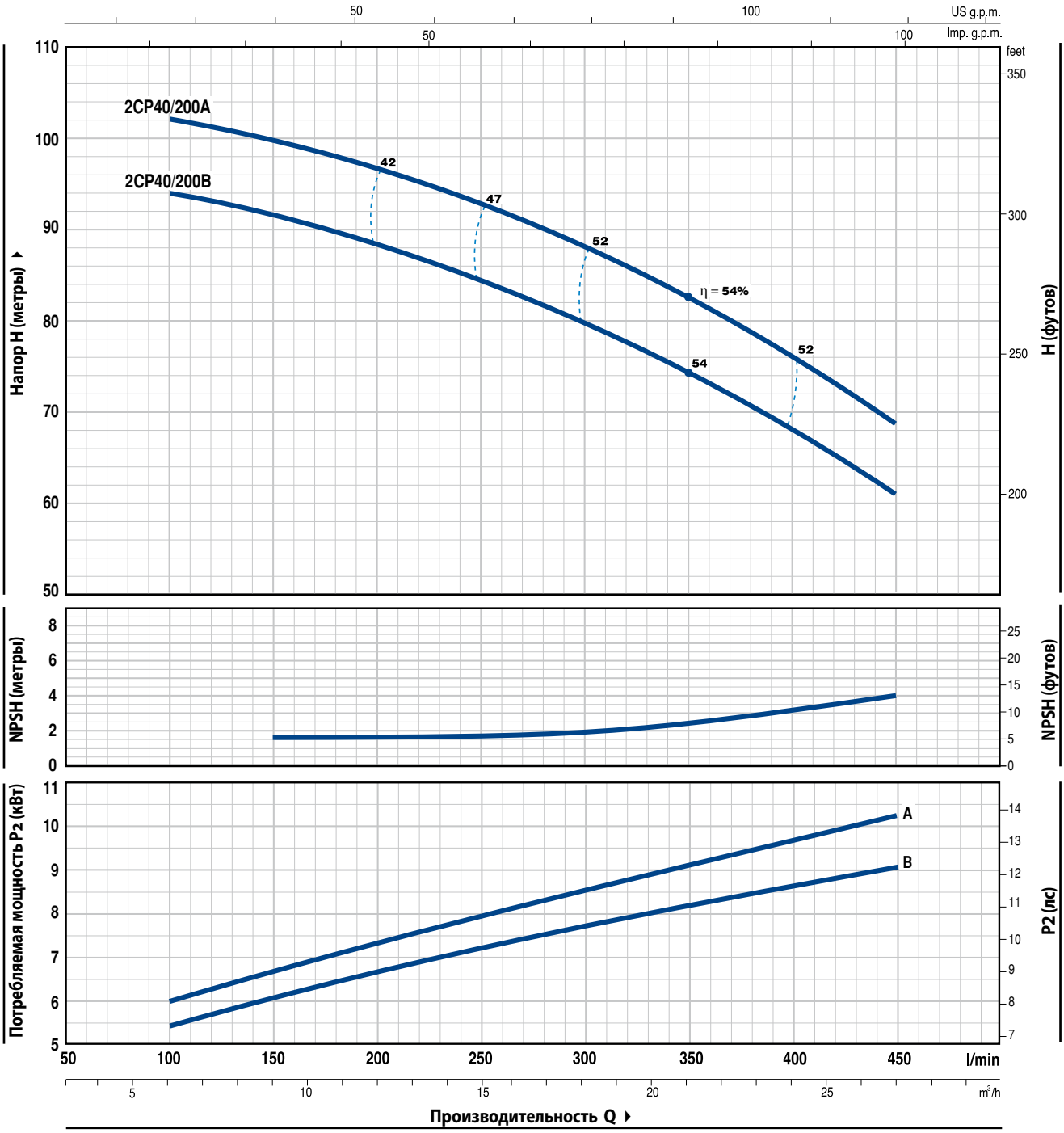

ТИП	МОЩНОСТЬ (P2)			Q	м³/ч	0	6,0	9	10,8	12,0	15,0	18,0	21,0	24,0	27,0
Трехфазный	кВт	л.с.	▲		л/мин	**0**	**100**	**150**	**180**	**200**	**250**	**300**	**350**	**400**	**450**
2CP 40/200B	9,2	12,5	**IE3**	**H**	метры	97	94	92	90	88	85	80	74	68	61
2CP 40/200A	11	15				105	102	100	98	97	93	88	83	76	69

Q - Производительность **H** - Общий манометрический напор **HS** - Высота всасывания
Допустимое отклонение характеристик насосов соответствует классу 3B согласно EN ISO 9906.

▲ Класс эффективности трехфазного двигателя (IEC 60034-30)

2CP 25/130N

ПОЗ.	КОМПОНЕНТ	КОНСТРУКТИВНЫЕ ХАРАКТЕРИСТИКИ
1	**КОРПУС НАСОСА**	Чугун, патрубки с резьбой согласно ISO 228/1
2	**ФЛАНЕЦ**	Нержавеющая сталь AISI 304
3	**РАБОЧИЕ КОЛЕСА**	Нержавеющая сталь AISI 304
4	**ВАЛ ДВИГАТЕЛЯ**	Нержавеющая сталь EN 10088-3 - 1.4104

5 МЕХАНИЧЕСКОЕ УПЛОТНЕНИЕ

Уплотнение	*Вал*	*Материалы*		
Тип	*Диаметр*	*Неподвижное кольцо*	*Вращающееся кольцо*	*Эластомер*
AR-14	**Ø 14** мм	Керамика	Графит	NBR

6 ПОДШИПНИКИ **6203 ZZ / 6203 ZZ**

7 КОНДЕНСАТОР

Электронасос	*Емкость*
Однофазный	*(230 В или 240 В)*
2CPm 25/130N	**20** µF - 450 В

8 ЭЛЕКТРОДВИГАТЕЛЬ

2CPm 25/130N: однофазный 230 В - 50 Гц с тепловой защитой, встроенной в обмотку.
2CP 25/130N: трехфазный 230/400 В - 50 Гц.

➠ **Электронасосы с трехфазным двигателем имеют высокую эффективность класса IE2 (IEC 60034-30)**

– Изоляция: класс F
– Степень защиты: IP X4

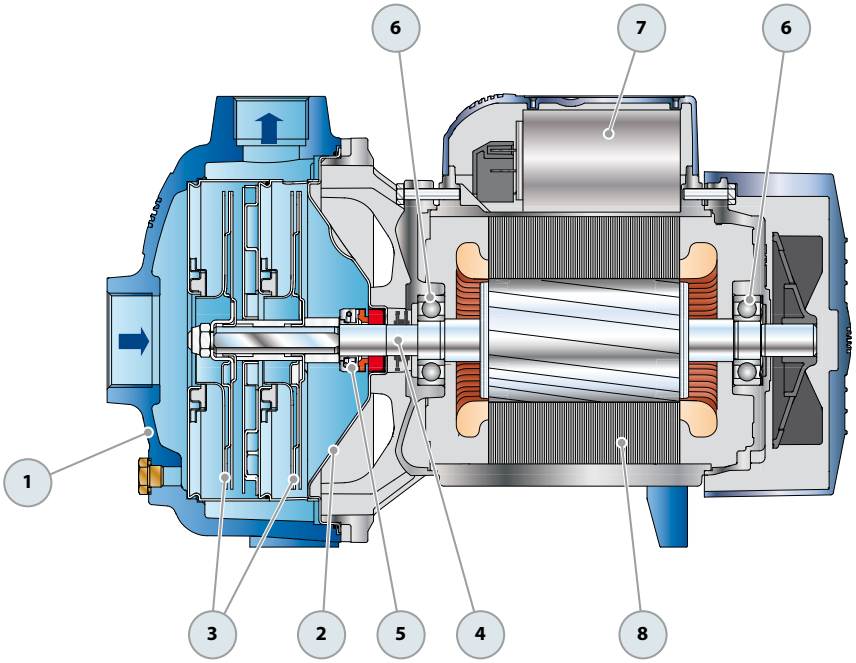

РАЗМЕРЫ И ВЕС

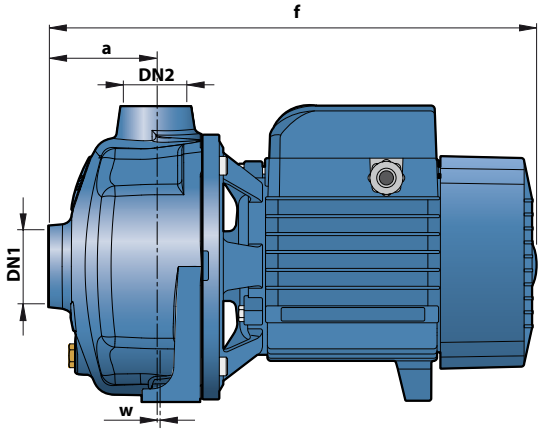

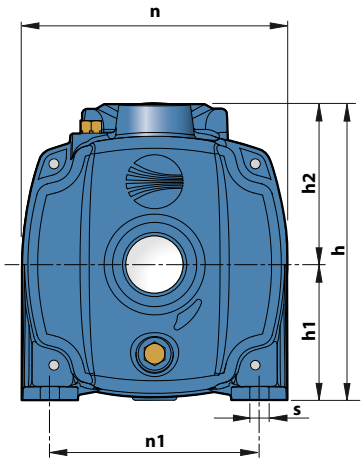

ТИП		ПАТРУБКИ		РАЗМЕРЫ, мм									кг	
Однофазный	**Трехфазный**	**DN1**	**DN2**	a	f	h	h1	h2	n	n1	w	s	1~	3~
2CPm 25/130N	**2CP 25/130N**	**1¼”**	**1”**	73	330	201	92	109	180	142	1	10	**14,5**	**14,4**

ПОТРЕБЛЯЕМЫЙ ТОК

ТИП	НАПРЯЖЕНИЕ	
Однофазный	230 В	240 В
2CPm 25/130N	**6,3** A	**6,0** A

ТИП	НАПРЯЖЕНИЕ					
Трехфазный	230 В	400 В	690 В	240 В	415 В	720 В
2CP 25/130N	**4,6** A	**2,6** A	**1,5** A	**4,3** A	**2,5** A	**1,4** A

ПОЗ.	КОМПОНЕНТ	КОНСТРУКТИВНЫЕ ХАРАКТЕРИСТИКИ
1	**КОРПУС ВСАСЫВАЮЩИЙ**	Чугун, всасывающий патрубок с резьбой согласно ISO 228/1
2	**КОРПУС НАПОРНЫЙ**	Чугун, напорный патрубок с резьбой согласно ISO 228/1
3	**РАБОЧИЕ КОЛЕСА**	Латунь
4	**ВАЛ ДВИГАТЕЛЯ**	Нержавеющая сталь EN 10088-3 - 1.4104

5 МЕХАНИЧЕСКОЕ УПЛОТНЕНИЕ

Электронасос	*Уплотнение*	*Вал*	*Материалы*		
Тип	*Тип*	*Диаметр*	*Неподвижное кольцо*	*Вращающееся кольцо*	*Эластомер*
2CP 25/14 **2CP 25/16**	**FN-18**	**Ø 18 мм**	Графит	Керамика	NBR
2CP 32/200	**FN-20**	**Ø 20 мм**	Графит	Керамика	NBR
2CP 32/210 **2CP 40/180**	**FN-24**	**Ø 24 мм**	Графит	Керамика	NBR
2CP 40/200	**FN-32 NU**	**Ø 32 мм**	Графит	Керамика	NBR

6 ПОДШИПНИКИ

Электронасос	*Тип*
2CP 25/14 **2CP 25/16**	**6204 ZZ - C3 / 6204 ZZ - C3**
2CP 32/200	**6206 ZZ - C3 / 6206 ZZ - C3**
2CP 32/210 **2CP 40/180**	**6306 ZZ - C3 / 6206 ZZ - C3**
2CP 40/200	**6308 ZZ - C3 / 6308 ZZ - C3**

7 КОНДЕНСАТОР

Электронасос	*Емкость*	
Однофазный	*(230 В или 240 В)*	*(110 В)*
2CPm 25/14B **2CPm 25/16C**	**25** µF - 450 В	**60** µF - 250 В
2CPm 25/14A **2CPm 25/16B**	**45** µF - 450 В	**80** µF - 250 В

8 ЭЛЕКТРОДВИГАТЕЛЬ

2CPm: однофазный 230 В - 50 Гц с тепловой защитой, встроенной в обмотку.
2CP: 230/400 В - 50 Гц до 4 кВт
400/690 В - 50 Гц от 5,5 до 11 кВт

➠ **Электронасосы с трехфазным двигателем имеют высокую эффективность класса IE2 до P2=1,1 кВт и IE3 от P2=1,5 кВт (IEC 60034-30)**

– Изоляция: класс F
– Степень защиты: IP X4

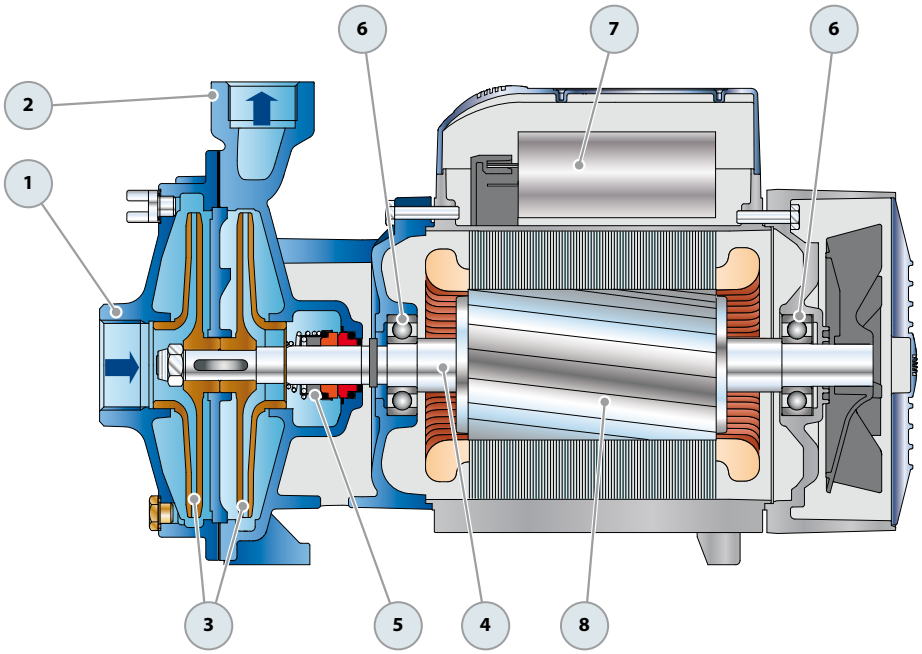

РАЗМЕРЫ И ВЕС

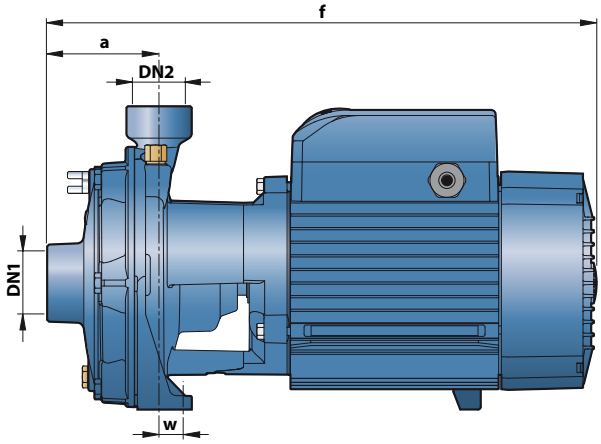

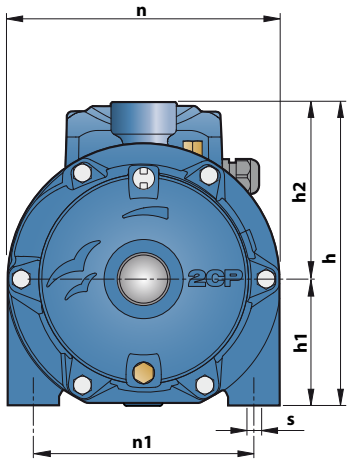

ТИП		ПАТРУБКИ		РАЗМЕРЫ, мм									кг	
Однофазный	Трехфазный	DN1	DN2	a	f	h	h1	h2	n	n1	w	s	1~	3~
2CPm 25/14B	**2CP 25/14B**	1¼″	1″	82	404	223	93	130	200	162	17	10	**19,3**	**18,8**
2CPm 25/14A	**2CP 25/14A**					261	110	151	225	185	26	11	**24,6**	**23,5**
2CPm 25/16C	**2CP 25/16C**					223	93	130	200	162	17	10	**19,3**	**18,6**
2CPm 25/16B	**2CP 25/16B**					261	110	151	225	185	26	11	**24,4**	**23,3**
–	**2CP 25/16A**												–	**24,6**
–	**2CP 32/200C**	1½″	1¼″	95	464	304	132	172	266	206	19	14	–	**38,0**
–	**2CP 32/200B**												–	**43,0**
–	**2CP 32/210B**	2″		108	542	334	139	195	292	232	21		–	**54,0**
–	**2CP 32/210A**												–	**61,0**
–	**2CP 40/180C**		1½″		496								–	**49,0**
–	**2CP 40/180B**				542								–	**54,0**
–	**2CP 40/180A**												–	**60,0**
–	**2CP 40/200B**			110	566	355	160	195	298				–	**90,0**
–	**2CP 40/200A**												–	**91,0**

ПОТРЕБЛЯЕМЫЙ ТОК

ТИП	НАПРЯЖЕНИЕ	
Однофазный	230 В	240 В
2CPm 25/14B	**7,7** A	**7,4** A
2CPm 25/14A	**10,5** A	**10,0** A
2CPm 25/16C	**7,7** A	**7,4** A
2CPm 25/16B	**10,0** A	**9,6** A

ТИП	НАПРЯЖЕНИЕ					
Трехфазный	230 В	400 В	690 В	240 В	415 В	720 В
2CP 25/14B	**5,4** A	**3,1** A	**1,8** A	**5,2** A	**3,0** A	**1,7** A
2CP 25/14A	**6,9** A	**4,0** A	**2,3** A	**6,6** A	**3,8** A	**2,2** A
2CP 25/16C	**5,4** A	**3,1** A	**1,8** A	**5,2** A	**3,0** A	**1,7** A
2CP 25/16B	**6,9** A	**4,0** A	**2,3** A	**6,6** A	**3,8** A	**2,2** A
2CP 25/16A	**9,2** A	**5,3** A	**3,1** A	**8,8** A	**5,1** A	**2,9** A
2CP 32/200C	**12,8** A	**7,4** A	**4,3** A	**12,3** A	**7,1** A	**4,1** A
2CP 32/200B	**18,2** A	**10,5** A	**6,1** A	**17,7** A	**10,2** A	**5,9** A
2CP 32/210B	**21,7** A	**12,5** A	**7,2** A	**19,9** A	**11,5** A	**6,7** A
2CP 32/210A	**27,7** A	**16,0** A	**9,2** A	**26,0** A	**15,0** A	**8,7** A
2CP 40/180C	**17,0** A	**9,8** A	**5,7** A	**16,5** A	**9,5** A	**5,5** A
2CP 40/180B	**21,3** A	**12,3** A	**7,1** A	**20,8** A	**12,0** A	**6,9** A
2CP 40/180A	**26,7** A	**15,4** A	**8,9** A	**26,0** A	**15,0** A	**8,7** A
2CP 40/200B	–	**17,5** A	**10,1** A	–	**17,45** A	**10,0** A
2CP 40/200A	–	**20,0** A	**11,6** A	–	**19,9** A	**11,5** A

ПАЛЛЕТИРОВАНИЕ

ТИП		Автоперевозки	Мор. контейнер
Однофазный	Трехфазный	Кол-во насосов	Кол-во насосов
2CPm 25/14B	**2CP 25/14B**	**50**	**70**
2CPm 25/14A	**2CP 25/14A**	**50**	**70**
2CPm 25/16C	**2CP 25/16C**	**50**	**70**
2CPm 25/16B	**2CP 25/16B**	**50**	**70**
–	**2CP 25/16A**	**50**	**70**
–	**2CP 32/200C**	**18**	**24**
–	**2CP 32/200B**	**18**	**24**
–	**2CP 32/210B**	**12**	**16**
–	**2CP 32/210A**	**12**	**16**
–	**2CP 40/180C**	**12**	**16**
–	**2CP 40/180B**	**12**	**16**
–	**2CP 40/180A**	**12**	**16**
–	**2CP 40/200B**	**6**	**9**
–	**2CP 40/200A**	**6**	**9**

2-4CP

Центробежные многоступенчатые электронасосы

Чистая вода

В быту

РАБОЧИЙ ДИАПАЗОН

- Производительность до **130 л/мин** (7,8 м³/ч)
- Напор до **52 м**

ЭКСПЛУАТАЦИОННЫЕ ОГРАНИЧЕНИЯ

- Манометрическая высота всасывания до **7 м**
- Температура жидкости от **-10 °C** до **+40 °C**
- Температура окружающей среды до **+40 °C**
- Максимальное давление в корпусе насоса **6 бар**
- Продолжительный режим работы электродвигателя **S1**

ИСПОЛНЕНИЕ И НОРМЫ БЕЗОПАСНОСТИ

EN 60335-1
IEC 60335-1
CEI 61-150

EN 60034-1
IEC 60034-1
CEI 2-3

СЕРТИФИКАЦИЯ

Сертифицированная система менеджмента DNV
ISO 9001: Система менеджмента качества
ISO 14001: Экологический менеджмент

ОБЛАСТИ ПРИМЕНЕНИЯ И УСТАНОВКА

Рекомендуются для перекачивания чистой воды и жидкостей, химически неагрессивных по отношению к конструкционным материалам насоса.
Благодаря своей надежности и бесшумности, эти насосы широко применяются в бытовом секторе, в частности, в сочетании с гидроаккумуляторами малых и средних объёмов, для подачи воды, для орошения огородов и садов и т.д.
Установка насоса должна производиться в закрытых помещениях или в местах, защищенных от непогоды.

ПАТЕНТЫ - МАРКИ - МОДЕЛИ

- Зарегистрированная ЕС модель № 002073635-0001

ИСПОЛНЕНИЕ ПО ЗАКАЗУ

- Другие напряжения питания или частота 60 Гц

ГАРАНТИЯ

2 года в соответствии с нашими общими условиями продажи

РАБОЧИЕ ХАРАКТЕРИСТИКИ И ТЕХНИЧЕСКИЕ ДАННЫЕ

50 Гц **n= 2900 об/мин** HS= 0 м

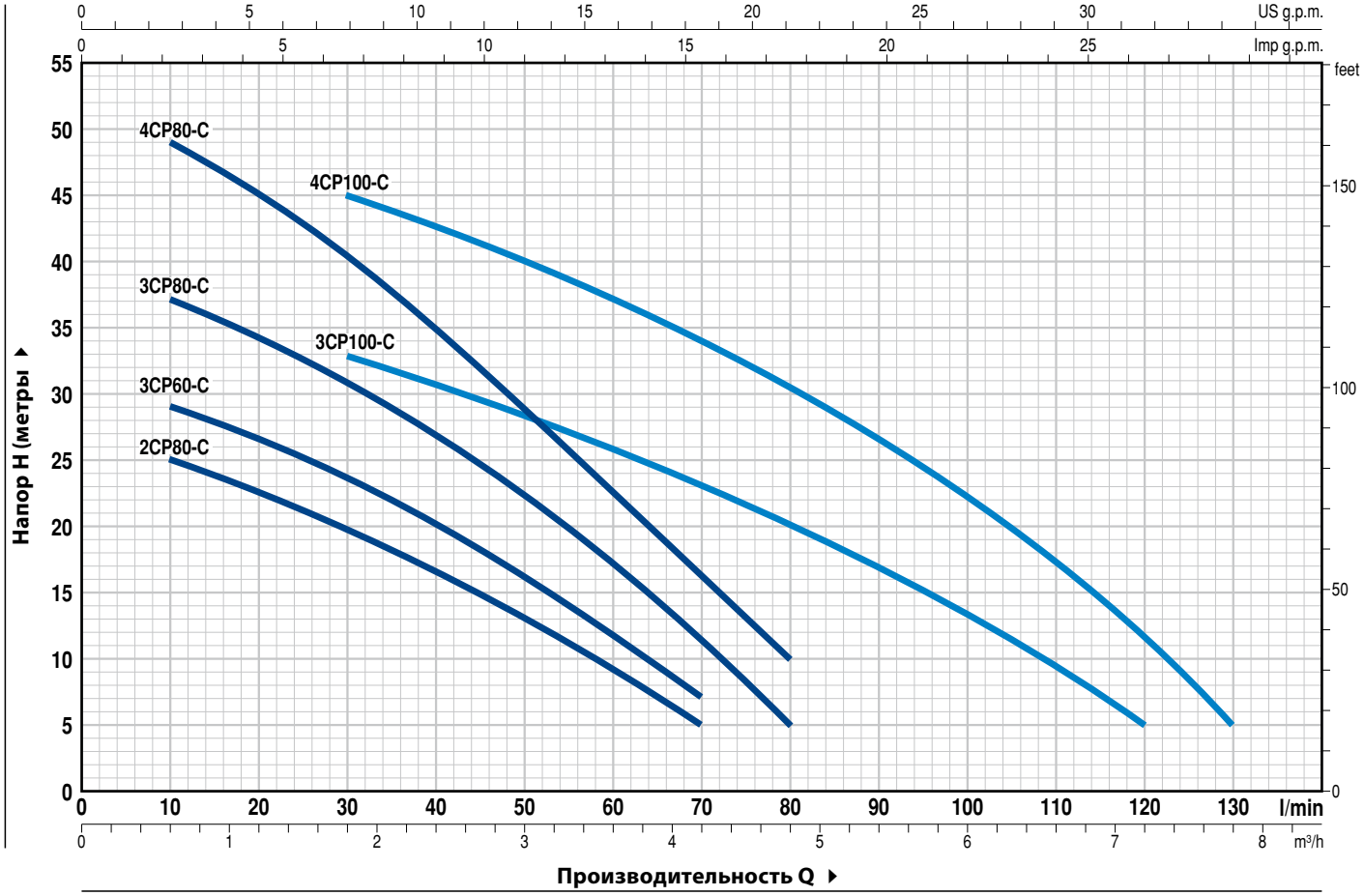

ТИП		МОЩНОСТЬ (P2)		Q м³/ч	0	0,3	0,6	0,9	1,2	1,5	1,8	2,4	3,0	3,6	4,2	4,8	5,4	6,0	6,6	7,2	7,8
Однофазный	**Трехфазный**	**кВт**	**л.с.**	л/мин	**0**	**5**	**10**	**15**	**20**	**25**	**30**	**40**	**50**	**60**	**70**	**80**	**90**	**100**	**110**	**120**	**130**
2CPm 80-C	**2CP 80-C**	0,37	0,50	H метры	27	26	25	24	22,5	21	20	16,5	13	9	5						
3CPm 60-C	**3CP 60-C**	0,37	0,50		30	30	29	28	26,5	25	23,5	20	16	11,5	7						
3CPm 80-C	**3CP 80-C**	0,45	0,60		40	38	37	36	34,5	33	31	27	22,5	17	11	5					
4CPm 80-C	**4CP 80-C**	0,55	0,75		52	50	49	47	44,5	42	40	34	28,5	22,5	16	10					
3CPm 100-C	**3CP 100-C**	0,55	0,75		38	37	36	35	34,5	33,5	33	31	28	26	23	20	17	13,5	10	5	
4CPm 100-C	**4CP 100-C**	0,75	1		50	50	49	48	47	46	45	42	39,5	37	34	30,5	26,5	22	17	11	5

Q - Производительность **H** - Общий манометрический напор **HS** - Высота всасывания
Допустимое отклонение характеристик насосов соответствует классу 3B согласно EN ISO 9906.

2-4CP

ПОЗ.	КОМПОНЕНТ	КОНСТРУКТИВНЫЕ ХАРАКТЕРИСТИКИ
1	**КОРПУС НАСОСА**	Чугун с катафорезной обработкой, патрубки с резьбой согласно ISO 228/1
2	**ФЛАНЕЦ**	Нержавеющая сталь AISI 304
3	**РАБОЧИЕ КОЛЕСА**	Noryl FE1520PW
4	**ДИФФУЗОРЫ**	Noryl FE1520PW с противоизносными кольцами
5	**ВАЛ ДВИГАТЕЛЯ**	Нержавеющая сталь EN 10088-3 - 1.4104

6 МЕХАНИЧЕСКОЕ УПЛОТНЕНИЕ

Уплотнение	***Вал***	*Материалы*		
Тип	***Диаметр***	*Неподвижное кольцо*	*Вращающееся кольцо*	*Эластомер*
AR-13	**Ø 13 мм**	Керамика	Графит	NBR

7 ПОДШИПНИКИ

Электронасос	***Тип***
2CP 80-C **3CP 60-C** **3CP 80-C** **4CP 80-C** **3CP 100-C**	**6202 ZZ - C3 / 6201 ZZ**
4CP 100-C	**6203 ZZ / 6203 ZZ**

8 КОНДЕНСАТОР

Электронасос	***Емкость***
Однофазный	***(230 В или 240 В)***
2CPm 80-C **3CPm 60-C**	**10** µF - 450 В
3CPm 80-C	**12,5** µF - 450 В
4CPm 80-C **3CPm 100-C**	**14** µF - 450 В
4CPm 100-C	**20** µF - 450 В

9 ЭЛЕКТРОДВИГАТЕЛЬ

2-4CPm: однофазный 230 В - 50 Гц с тепловой защитой, встроенной в обмотку.
2-4CP: трехфазный 230/400 В - 50 Гц.

➠ **Электронасосы с трехфазным двигателем имеют высокую эффективность класса IE2 (IEC 60034-30)**

– Изоляция: класс F
– Степень защиты: IP X4

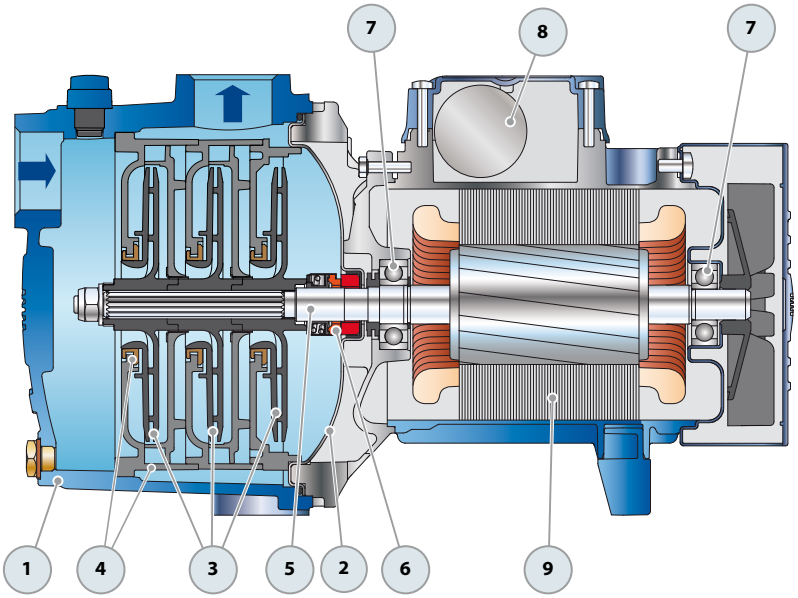

РАЗМЕРЫ И ВЕС

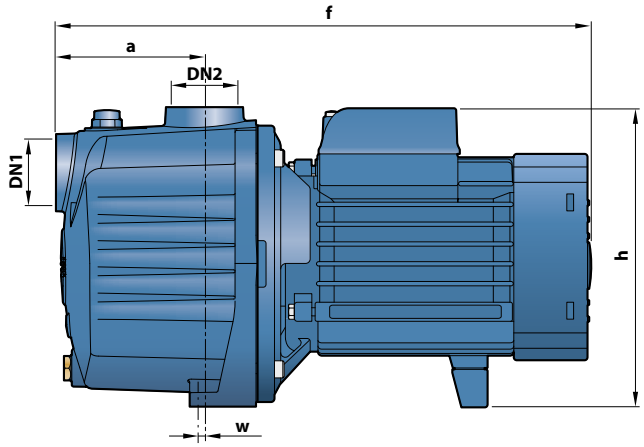

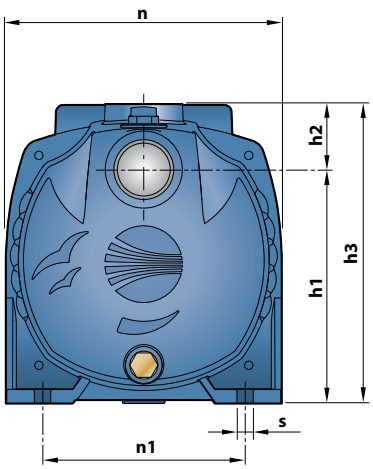

ТИП		ПАТРУБКИ		РАЗМЕРЫ, мм										кг	
Однофазный	**Трехфазный**	**DN1**	**DN2**	a	f	h	h1	h2	h3	n	n1	w	s	1~	3~
2CPm 80-C	**2CP 80-C**													**9,0**	**9,0**
3CPm 60-C	**3CP 60-C**			85	307									**9,0**	**9,0**
3CPm 80-C	**3CP 80-C**	**1”**	**1”**			172	134	38	172	158	116	1,5	9	**9,8**	**9,3**
4CPm 80-C	**4CP 80-C**			110	332									**11,3**	**10,5**
3CPm 100-C	**3CP 100-C**			85	307									**10,4**	**9,9**
4CPm 100-C	**4CP 100-C**			110	356	191 *								**13,4**	**13,4**

(*) h=210 мм для однофазных версий на 110 В

ПОТРЕБЛЯЕМЫЙ ТОК

ТИП	НАПРЯЖЕНИЕ	
Однофазный	230 В	240 В
2CPm 80-C	**2,4** A	**2,3** A
3CPm 60-C	**2,4** A	**2,3** A
3CPm 80-C	**3,4** A	**3,3** A
4CPm 80-C	**4,1** A	**4,0** A
3CPm 100-C	**4,1** A	**4,0** A
4CPm 100-C	**6,0** A	**5,8** A

ТИП	НАПРЯЖЕНИЕ					
Трехфазный	230 В	400 В	690 В	240 В	415 В	720 В
2CP 80-C	**1,7** A	**1,0** A	**0,6** A	**1,6** A	**0,9** A	**0,5** A
3CP 60-C	**1,7** A	**1,0** A	**0,6** A	**1,6** A	**0,9** A	**0,5** A
3CP 80-C	**2,5** A	**1,5** A	**0,9** A	**2,4** A	**1,4** A	**0,8** A
4CP 80-C	**3,4** A	**2,0** A	**1,2** A	**3,3** A	**1,9** A	**1,1** A
3CP 100-C	**3,4** A	**2,0** A	**1,2** A	**3,3** A	**1,9** A	**1,1** A
4CP 100-C	**4,5** A	**2,6** A	**1,5** A	**4,3** A	**2,5** A	**1,4** A

ПАЛЛЕТИРОВАНИЕ

ТИП		Автоперевозки
Однофазный	**Трехфазный**	Кол-во насосов
2CPm 80-C	**2CP 80-C**	**98**
3CPm 60-C	**3CP 60-C**	**98**
3CPm 80-C	**3CP 80-C**	**98**
4CPm 80-C	**4CP 80-C**	**98**
3CPm 100-C	**3CP 100-C**	**98**
4CPm 100-C	**4CP 100-C**	**84**

2-5CR

Центробежные многоступенчатые электронасосы

Чистая вода

В быту

В коммунальном секторе

РАБОЧИЙ ДИАПАЗОН

- Производительность до **130 л/мин** (7,8 м^3/ч)
- Напор до **67 м**

ЭКСПЛУАТАЦИОННЫЕ ОГРАНИЧЕНИЯ

- Манометрическая высота всасывания до **7 м**
- Температура жидкости от **-10 °C** до **+40 °C**
- Температура окружающей среды до **+40 °C**
- Максимальное давление в корпусе насоса **7 бар**
- Продолжительный режим работы электродвигателя **S1**

ИСПОЛНЕНИЕ И НОРМЫ БЕЗОПАСНОСТИ

EN 60335-1
IEC 60335-1
CEI 61-150

EN 60034-1
IEC 60034-1
CEI 2-3

СЕРТИФИКАЦИЯ

Сертифицированная система менеджмента DNV
ISO 9001: Система менеджмента качества
ISO 14001: Экологический менеджмент

ОБЛАСТИ ПРИМЕНЕНИЯ И УСТАНОВКА

Рекомендуются для перекачивания чистой воды и жидкостей, химически неагрессивных по отношению к конструкционным материалам насоса.
Благодаря своей надежности и бесшумности, эти насосы широко применяются в бытовом секторе, в частности, в сочетании с гидроаккумуляторами малых и средних объёмов, для подачи воды, для орошения огородов и садов и т.д.
Установка насоса должна производиться в закрытых помещениях или в местах, защищенных от непогоды.

ИСПОЛНЕНИЕ ПО ЗАКАЗУ

- Специальное механическое уплотнение
- Другие напряжения питания или частота 60 Гц

ГАРАНТИЯ

2 года в соответствии с нашими общими условиями продажи

РАБОЧИЕ ХАРАКТЕРИСТИКИ И ТЕХНИЧЕСКИЕ ДАННЫЕ

50 Гц **n= 2900 об/мин** HS= 0 м

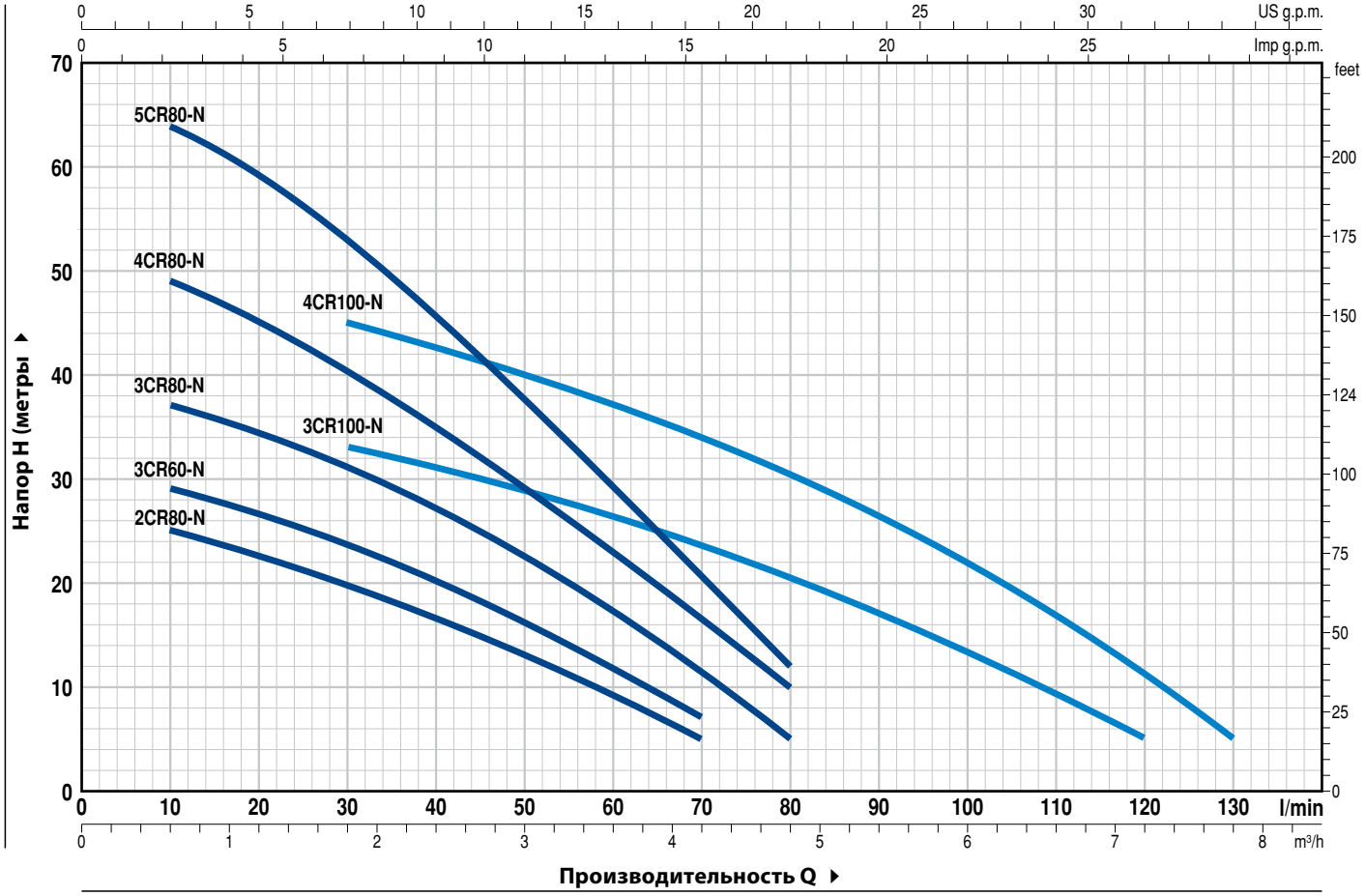

ТИП		МОЩНОСТЬ (P2)		Q м³/ч	0	0,3	0,6	0,9	1,2	1,5	1,8	2,4	3,0	3,6	4,2	4,8	5,4	6,0	6,6	7,2	7,8
Однофазный	**Трехфазный**	**кВт**	**л.с.**	л/мин	**0**	**5**	**10**	**15**	**20**	**25**	**30**	**40**	**50**	**60**	**70**	**80**	**90**	**100**	**110**	**120**	**130**
2CRm 80 -N	**2CR 80 -N**	0,37	0,50		27	26	25	24	22,5	21	20	16,5	13	9	5						
3CRm 60 -N	**3CR 60 -N**	0,37	0,50		31	30	29	28	26,5	25	23,5	20	16	11,5	7						
3CRm 80 -N	**3CR 80 -N**	0,45	0,60		40	38	37	36	34,5	33	31	27	22,5	17	11	5					
4CRm 80 -N	**4CR 80 -N**	0,55	0,75	**H** метры	52	50	49	47	44,5	42	40	34	28,5	22,5	16	10					
5CRm 80 -N	**5CR 80 -N**	0,75	1		67	66	64	62	59	56	53	45,5	37,5	29,5	20,5	12					
3CRm 100-N	**3CR 100-N**	0,55	0,75		38	37	36	35	34,5	33,5	33	31	28	26	23	20	17	13,5	10	5	
4CRm 100-N	**4CR 100-N**	0,75	1		50	50	49	48	47	46	45	42	39,5	37	34	30,5	26,5	22	17	11	5

Q - Производительность **H** - Общий манометрический напор **HS** - Высота всасывания
Допустимое отклонение характеристик насосов соответствует классу 3B согласно EN ISO 9906.

2-5CR

ПОЗ.	КОМПОНЕНТ	КОНСТРУКТИВНЫЕ ХАРАКТЕРИСТИКИ
1	**КОРПУС НАСОСА**	Нержавеющая сталь AISI 304, патрубки с резьбой согласно ISO 228/1
2	**ФЛАНЕЦ**	Нержавеющая сталь AISI 304
3	**РАБОЧИЕ КОЛЕСА**	Noryl FE1520PW
4	**ДИФФУЗОРЫ**	Noryl FE1520PW с противоизносными кольцами
5	**ВАЛ ДВИГАТЕЛЯ**	Нержавеющая сталь EN 10088-3 - 1.4104

6 МЕХАНИЧЕСКОЕ УПЛОТНЕНИЕ

Уплотнение *Тип*	*Вал* *Диаметр*	*Материалы* *Неподвижное кольцо*	*Вращающееся кольцо*	*Эластомер*
AR-13	**Ø 13 мм**	Керамика	Графит	NBR

7 ПОДШИПНИКИ

Электронасос	*Тип*
2CR 80 -N **3CR 60 -N** **3CR 80 -N** **4CR 80 -N** **3CR 100-N**	**6202 ZZ - C3 / 6201 ZZ**
4CR 100-N **5CR 80 -N**	**6203 ZZ / 6203 ZZ**

8 КОНДЕНСАТОР

Электронасос *Однофазный*	*Емкость* *(230 В или 240 В)*
2CRm 80 -N **3CRm 60 -N**	**10** µF - 450 В
3CRm 80 -N	**12.5** µF - 450 В
4CRm 80 -N **3CRm 100-N**	**14** µF - 450 В
4CRm 100-N **5CRm 80 -N**	**20** µF - 450 В

9 ЭЛЕКТРОДВИГАТЕЛЬ

2-5CRm: однофазный 230 В - 50 Гц с тепловой защитой, встроенной в обмотку.
2-5CR: трехфазный 230/400 В - 50 Гц.

➠ **Электронасосы с трехфазным двигателем имеют высокую эффективность класса IE2 (IEC 60034-30)**

– Изоляция: класс F
– Степень защиты: IP X4

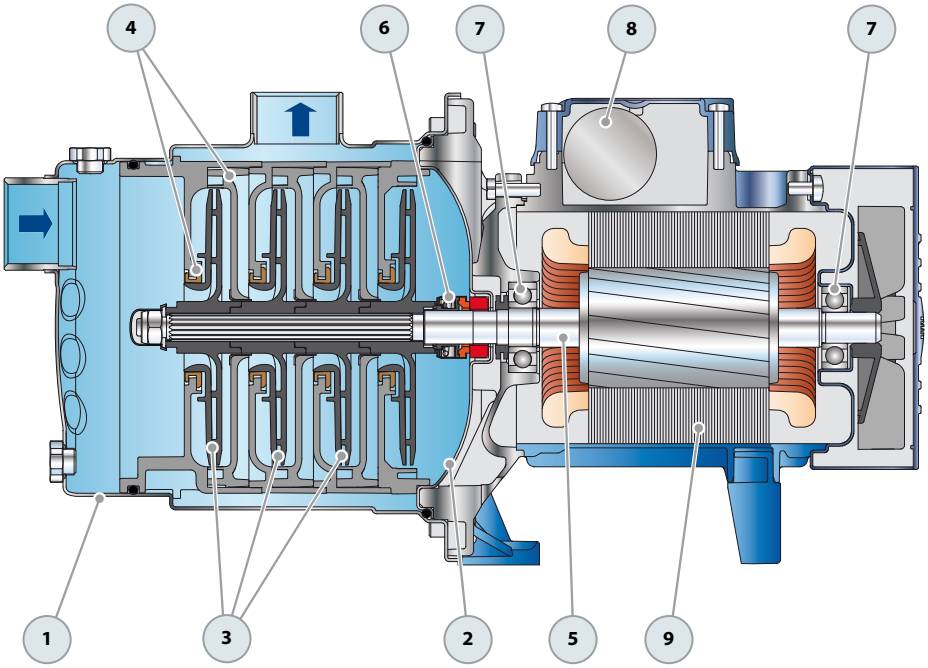

РАЗМЕРЫ И ВЕС

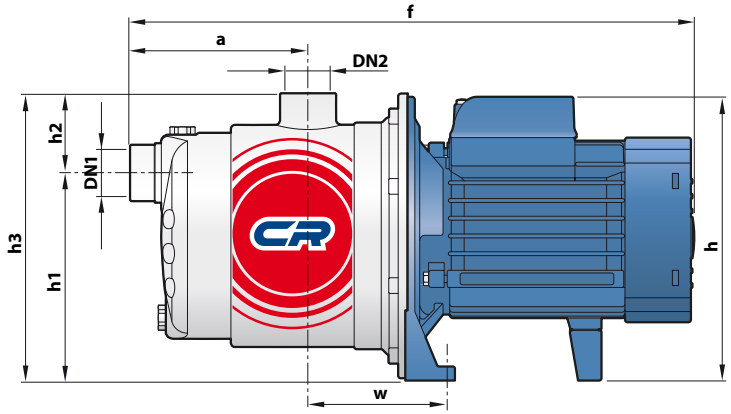

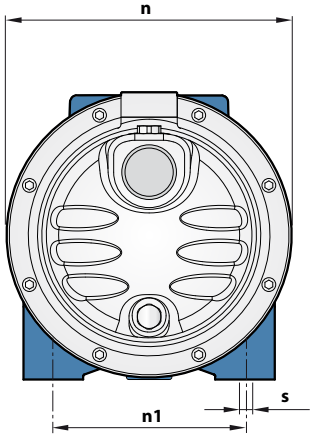

ТИП		ПАТРУБКИ		РАЗМЕРЫ, мм										кг	
Однофазный	Трехфазный	DN1	DN2	a	f	h	h1	h2	h3	n	n1	w	s	1~	3~
2CRm 80 -N	**2CR 80 -N**													**6,5**	**6,5**
3CRm 60 -N	**3CR 60 -N**			113	361	182							9	**6,5**	**6,5**
3CRm 80 -N	**3CR 80 -N**													**7,3**	**7,2**
4CRm 80 -N	**4CR 80 -N**	**1”**	**1”**				132	51	183	182	120	87		**8,6**	**7,8**
5CRm 80 -N	**5CR 80 -N**			138	411	202							10	**10,6**	**10,6**
3CRm 100-N	**3CR 100-N**			113	361	182							9	**7,9**	**7,1**
4CRm 100-N	**4CR 100-N**				386	202 *							10	**10,2**	**10,2**

(*) h=221 мм для однофазных версий на 110 В

ПОТРЕБЛЯЕМЫЙ ТОК

ТИП	НАПРЯЖЕНИЕ	
Однофазный	230 В	240 В
2CRm 80 -N	**2,2** A	**2,1** A
3CRm 60 -N	**2,4** A	**2,3** A
3CRm 80 -N	**3,3** A	**3,1** A
4CRm 80 -N	**4,1** A	**4,0** A
5CRm 80 -N	**5,5** A	**5,2** A
3CRm 100 -N	**4,1** A	**4,0** A
4CRm 100 -N	**6,0** A	**5,8** A

ТИП	НАПРЯЖЕНИЕ					
Трехфазный	230 В	400 В	690 В	240 В	415 В	720 В
2CR 80 -N	**1,7** A	**1,0** A	**0,6** A	**1,6** A	**0,9** A	**0,5** A
3CR 60 -N	**1,7** A	**1,0** A	**0,6** A	**1,6** A	**0,9** A	**0,5** A
3CR 80 -N	**2,5** A	**1,5** A	**0,9** A	**2,4** A	**1,4** A	**0,8** A
4CR 80 -N	**3,4** A	**2,0** A	**1,2** A	**3,3** A	**1,9** A	**1,1** A
5CR 80 -N	**4,3** A	**2,5** A	**1,4** A	**4,1** A	**2,4** A	**1,3** A
3CR 100 -N	**3,4** A	**2,0** A	**1,2** A	**3,3** A	**1,9** A	**1,1** A
4CR 100 -N	**4,5** A	**2,6** A	**1,5** A	**4,3** A	**2,5** A	**1,4** A

ПАЛЛЕТИРОВАНИЕ

ТИП		Автоперевозки
Однофазный	Трехфазный	Кол-во насосов
2CRm 80 -N	**2CR 80 -N**	**84**
3CRm 60 -N	**3CR 60 -N**	**84**
3CRm 80 -N	**3CR 80 -N**	**84**
4CRm 80 -N	**4CR 80 -N**	**84**
5CRm 80 -N	**5CR 80 -N**	**72**
3CRm 100-N	**3CR 100-N**	**84**
4CRm 100-N	**4CR 100-N**	**72**

MK

Вертикальные многоступенчатые электронасосы

Чистая вода

В быту

В коммунальном секторе

В промышленности

РАБОЧИЙ ДИАПАЗОН

- Производительность до **180 л/мин** (10,8 м³/ч)
- Напор до **112 м**

ЭКСПЛУАТАЦИОННЫЕ ОГРАНИЧЕНИЯ

- Манометрическая высота всасывания до **7 м**
- Температура жидкости от **-10 °C** до **+40 °C**
- Температура окружающей среды до **+40 °C**
- Максимальное давление в корпусе насоса **11 бар**
- Продолжительный режим работы электродвигателя **S1**

ИСПОЛНЕНИЕ И НОРМЫ БЕЗОПАСНОСТИ

EN 60335-1
IEC 60335-1
CEI 61-150

EN 60034-1
IEC 60034-1
CEI 2-3

РЕГЛАМЕНТ (ЕС) N. 547/2012

СЕРТИФИКАЦИЯ

Сертифицированная система менеджмента DNV
ISO 9001: Система менеджмента качества
ISO 14001: Экологический менеджмент

ОБЛАСТИ ПРИМЕНЕНИЯ И УСТАНОВКА

Рекомендуются для перекачивания чистой воды и жидкостей, химически неагрессивных по отношению к конструкционным материалам насоса.
Высокие эксплуатационные данные и адаптивность насосов делают их идеальным выбором для применения в бытовом секторе, коммунальном секторе и в промышленности, в частности, для автоматической подачи воды в комплекте с гидроаккумуляторами, для повышения давления в водопроводной сети.
Установка насоса должна производиться в закрытых помещениях или в местах, защищенных от непогоды.

ПАТЕНТЫ - МАРКИ - МОДЕЛИ

- Патент заявлен № PCT/IB2014/063126

ИСПОЛНЕНИЕ ПО ЗАКАЗУ

- Другие напряжения питания или частота 60 Гц
- Поставка резьбовых фланцев ISO 228/1 (1" - 1¼" - 1½") для всасывающих и напорных патрубков

ГАРАНТИЯ

2 года в соответствии с нашими общими условиями продажи

РАБОЧИЕ ХАРАКТЕРИСТИКИ И ТЕХНИЧЕСКИЕ ДАННЫЕ

50 Гц **n= 2900 об/мин** HS= 0 м

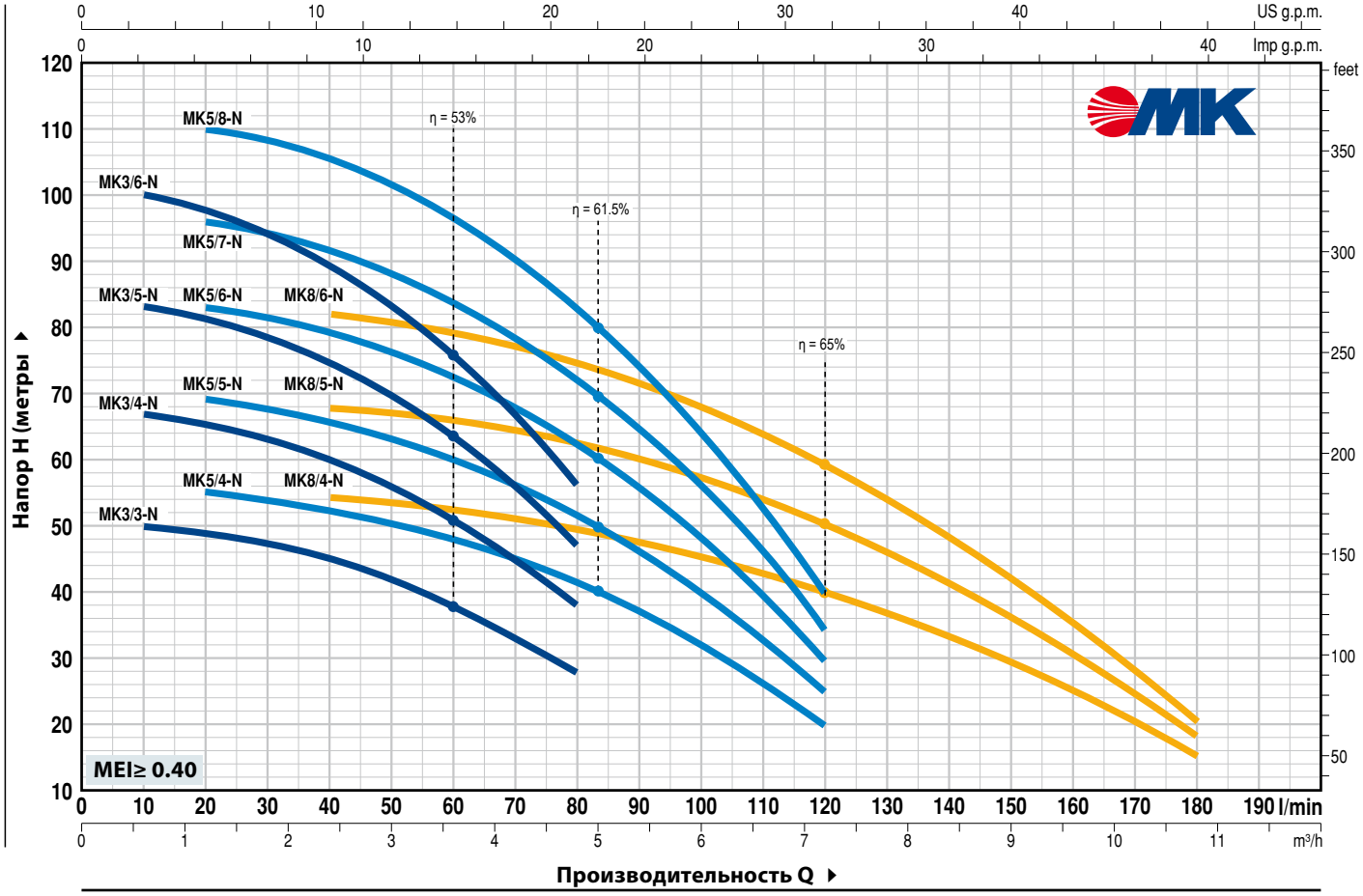

ТИП		МОЩНОСТЬ (P2)			Q м³/ч	0	0,6	1,2	2,4	3,6	4,8	6,0	7,2	8,4	9,6	10,8
Однофазный	**Трехфазный**	**кВт**	**л.с.**	▲	л/мин	**0**	**10**	**20**	**40**	**60**	**80**	**100**	**120**	**140**	**160**	**180**
MKm 3/3-N	**MK 3/3-N**	0,75	1		**H** метры	52	50	49	45	38	28					
MKm 3/4-N	**MK 3/4-N**	1,1	1,5	IE2		69,5	67	65,5	60	50,5	38					
MKm 3/5-N	**MK 3/5-N**	1,1	1,5			87	83	82	75	63,5	47					
MKm 3/6-N	**MK 3/6-N**	1,5	2	**IE3**		104	100	98	90	76	56					
MKm 5/4-N	**MK 5/4-N**	1,1	1,5	IE2		56	–	55	52,5	48	41,5	32	20			
MKm 5/5-N	**MK 5/5-N**	1,1	1,5			70	–	69	66	60	51,5	40	25			
MKm 5/6-N	**MK 5/6-N**	1,5	2			84	–	83	79	72	62	48	30			
MKm 5/7-N	**MK 5/7-N**	1,8	2,5	**IE3**		98	–	96	92,5	84	72,5	56	34			
MKm 5/8-N	**MK 5/8-N**	2,2	3			112	–	110	105,5	96	82,5	64	40			
MKm 8/4-N	**MK 8/4-N**	1,5	2			56	–	–	54	52	50	46	39	31,5	24	15
MKm 8/5-N	**MK 8/5-N**	1,8	2,5	**IE3**		70	–	–	67,5	66	63	58	50	40	30	18
MKm 8/6-N	**MK 8/6-N**	2,2	3			86	–	–	82	78	74	68	58	46,5	35	20

Q - Производительность **H** - Общий манометрический напор **HS** - Высота всасывания
Допустимое отклонение характеристик насосов соответствует классу 3B согласно EN ISO 9906.

▲ Класс эффективности трехфазного двигателя (IEC 60034-30)

ПОЗ.	КОМПОНЕНТ	КОНСТРУКТИВНЫЕ ХАРАКТЕРИСТИКИ
1	**КОРПУС ВСАСЫВАЮЩИЙ**	Чугун с катафорезной обработкой, всасывающий патрубок с резьбой согласно ISO 228/1
2	**КОЖУХ**	Нержавеющая сталь AISI 304
3	**КОПРУС НАПОРНЫЙ**	Чугун с катафорезной обработкой, напорный патрубок с резьбой согласно ISO 228/1
4	**РАБОЧИЕ КОЛЕСА И ДИФФУЗОРЫ**	Noryl FE1520PW
5	**ДИАФРАГМЫ**	Нержавеющая сталь AISI 304
6	**ВАЛ ДВИГАТЕЛЯ**	Нержавеющая сталь EN 10088-3 - 1.4104

7 МЕХАНИЧЕСКОЕ УПЛОТНЕНИЕ

Уплотнение	*Вал*	*Материалы*		
Тип	*Диаметр*	*Неподвижное кольцо*	*Вращающееся кольцо*	*Эластомер*
FN-18	**Ø 18** мм	Графит	Керамика	NBR

8 ПОДШИПНИКИ **6304 ZZ / 6204 ZZ**

9 КОНДЕНСАТОР

Электронасос	*Емкость*
Однофазный	*(230 В или 240 В)*
MKm 3/3-N	**25** µF - 450 В
MKm 3/4-N	**25** µF - 450 В
MKm 3/5-N	**31,5** µF - 450 В
MKm 3/6-N	**45** µF - 450 В
MKm 5/4-N	**25** µF - 450 В
MKm 5/5-N	**31,5** µF - 450 В
MKm 5/6-N	**45** µF - 450 В
MKm 5/7-N	**50** µF - 450 В
MKm 5/8-N	**50** µF - 450 В
MKm 8/4-N	**45** µF - 450 В
MKm 8/5-N	**50** µF - 450 В
MKm 8/6-N	**50** µF - 450 В

10 ЭЛЕКТРОДВИГАТЕЛЬ

MKm: однофазный 230 В - 50 Гц
с конденсатором и встроенной в обмотку тепловой защитой.

MK: трехфазный 230/400 В - 50 Гц

➠ **Электронасосы с трехфазным двигателем имеют высокую эффективность класса IE2 до P2=1,1 кВт и IE3 от P2=1,5 кВт (IEC 60034-30)**

– Изоляция: класс F
– Степень защиты: IP X4

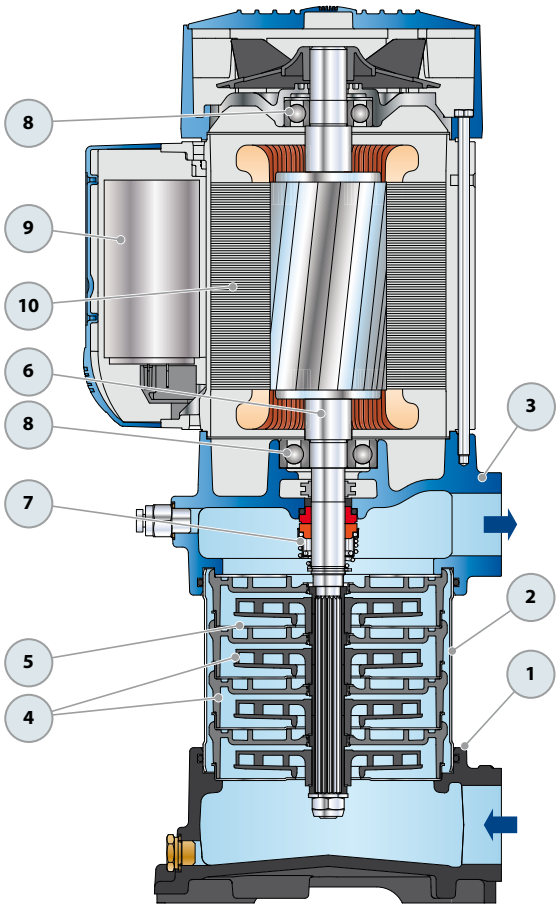

РАЗМЕРЫ И ВЕС

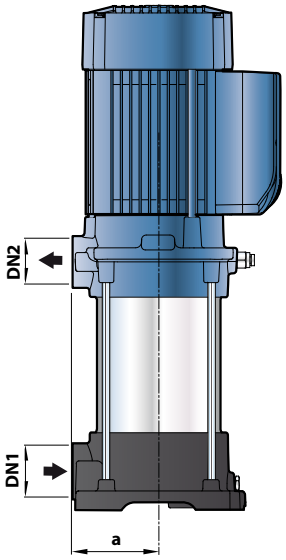

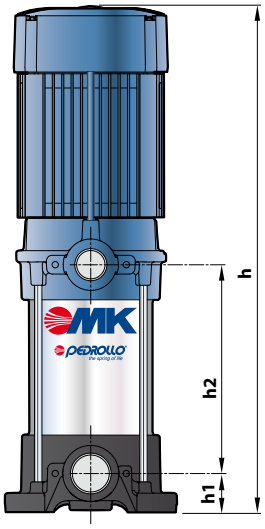

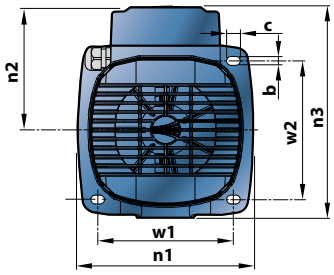

ТИП		ПАТРУБКИ		КОЛ-ВО СТУПЕНЕЙ	РАЗМЕРЫ, мм											кг	
Однофазный	Трехфазный	DN1	DN2		a	h	h1	h2	w1	w2	n1	n2	n3	b	c	1~	3~
MKm 3/3-N	**MK 3/3-N**			3		450		132,5								**19,1**	**19,2**
MKm 3/4-N	**MK 3/4-N**			4		477		159,5								**19,6**	**19,6**
MKm 3/5-N	**MK 3/5-N**			5		504		186,5								**20,0**	**20,1**
MKm 3/6-N	**MK 3/6-N**			6		531		213,5								**22,9**	**21,8**
MKm 5/4-N	**MK 5/4-N**			4		477		159,5								**19,5**	**19,6**
MKm 5/5-N	**MK 5/5-N**			5		504		186,5								**19,9**	**20,0**
MKm 5/6-N	**MK 5/6-N**	**1¼″**	**1″**	6	93	531	41,5	213,5	143	146	185	130	223	9,5	14,5	**22,8**	**21,7**
MKm 5/7-N	**MK 5/7-N**			7		558		240,5								**24,3**	**23,1**
MKm 5/8-N	**MK 5/8-N**			8		585		267,5								**24,8**	**23,6**
MKm 8/4-N	**MK 8/4-N**			4		477		159,5								**22,0**	**20,9**
MKm 8/5-N	**MK 8/5-N**			5		504		186,5								**23,6**	**22,4**
MKm 8/6-N	**MK 8/6-N**			6		531		213,5								**24,0**	**22,8**

ПОТРЕБЛЯЕМЫЙ ТОК

ТИП	НАПРЯЖЕНИЕ	
Однофазный	230 В	240 В
MKm 3/3-N	**6,0** A	**5,8** A
MKm 3/4-N	**6,5** A	**6,2** A
MKm 3/5-N	**7,0** A	**6,7** A
MKm 3/6-N	**9,0** A	**8,6** A
MKm 5/4-N	**6,5** A	**6,2** A
MKm 5/5-N	**8,5** A	**8,1** A
MKm 5/6-N	**9,5** A	**9,1** A
MKm 5/7-N	**10,5** A	**10,1** A
MKm 5/8-N	**11,5** A	**11,0** A
MKm 8/4-N	**8,5** A	**8,1** A
MKm 8/5-N	**9,5** A	**9,1** A
MKm 8/6-N	**11,5** A	**11,0** A

ТИП	НАПРЯЖЕНИЕ					
Трехфазный	230 В	400 В	690 В	240 В	415 В	720 В
MK 3/3-N	**4,2** A	**2,4** A	**1,4** A	**4,0** A	**2,3** A	**1,3** A
MK 3/4-N	**4,8** A	**2,8** A	**1,6** A	**4,6** A	**2,7** A	**1,5** A
MK 3/5-N	**5,2** A	**3,0** A	**1,7** A	**5,0** A	**2,9** A	**1,6** A
MK 3/6-N	**5,5** A	**3,2** A	**1,8** A	**5,3** A	**3,1** A	**1,7** A
MK 5/4-N	**4,8** A	**2,8** A	**1,6** A	**4,6** A	**2,7** A	**1,5** A
MK 5/5-N	**5,2** A	**3,0** A	**1,7** A	**5,0** A	**2,9** A	**1,6** A
MK 5/6-N	**6,1** A	**3,5** A	**2,0** A	**5,8** A	**3,4** A	**1,9** A
MK 5/7-N	**7,8** A	**4,5** A	**2,6** A	**7,5** A	**4,3** A	**2,5** A
MK 5/8-N	**8,7** A	**5,0** A	**2,9** A	**8,3** A	**4,8** A	**2,8** A
MK 8/4-N	**5,2** A	**3,0** A	**1,7** A	**5,0** A	**2,9** A	**1,6** A
MK 8/5-N	**6,1** A	**3,5** A	**2,0** A	**5,8** A	**3,4** A	**1,9** A
MK 8/6-N	**8,7** A	**5,0** A	**2,9** A	**8,3** A	**4,8** A	**2,8** A

CK

Самовсасывающие жидкостно-кольцевые электронасосы

Чистая вода

В быту

В коммунальном секторе

В сельском хозяйстве

РАБОЧИЙ ДИАПАЗОН

- Производительность до **50 л/мин** (3 м³/ч)
- Напор до **51 м**

ЭКСПЛУАТАЦИОННЫЕ ОГРАНИЧЕНИЯ

- Манометрическая высота всасывания до **9 м** (HS)
- Температура жидкости от **-10 °C** до **+90 °C**
- Температура дизельного топлива до **+55°C**
- Температура окружающей среды до **+40 °C**
- Максимальное давление в корпусе насоса **6 бар**
- Продолжительный режим работы электродвигателя **S1**

ИСПОЛНЕНИЕ И НОРМЫ БЕЗОПАСНОСТИ

EN 60335-1
IEC 60335-1
CEI 61-150

EN 60034-1
IEC 60034-1
CEI 2-3

СЕРТИФИКАЦИЯ

Сертифицированная система менеджмента DNV
ISO 9001: Система менеджмента качества
ISO 14001: Экологический менеджмент

ОБЛАСТИ ПРИМЕНЕНИЯ И УСТАНОВКА

Рекомендуются для перекачивания дизельного топлива, чистой, без абразивных частиц, воды и жидкостей, химически неагрессивных по отношению к конструкционным материалам насоса.
Благодаря особому принципу работы, их применение является удачным решением в тех случаях, когда необходим компактный самовсасывающий насос, или же при нестабильном потоке перекачиваемой жидкости и содержании в ней повышенного количества воздуха.
Установка насоса должна производиться в закрытых помещениях или в местах, защищенных от непогоды.

ПАТЕНТЫ - МАРКИ - МОДЕЛИ

- Фланец: патент № IT1243605
- CK 80-E/90-E Зарегистрированная ЕС модель № 342159-0008

ИСПОЛНЕНИЕ ПО ЗАКАЗУ

- Специальное механическое уплотнение
- Другие напряжения питания или частота 60 Гц для CK 80-E, CK 90-E
- Степень защиты IP X5 для CK 80-E, CK 90-E

ГАРАНТИЯ

2 года в соответствии с нашими общими условиями продажи

РАБОЧИЕ ХАРАКТЕРИСТИКИ И ТЕХНИЧЕСКИЕ ДАННЫЕ

50 Гц **n= 2900 об/мин** HS= 0 м

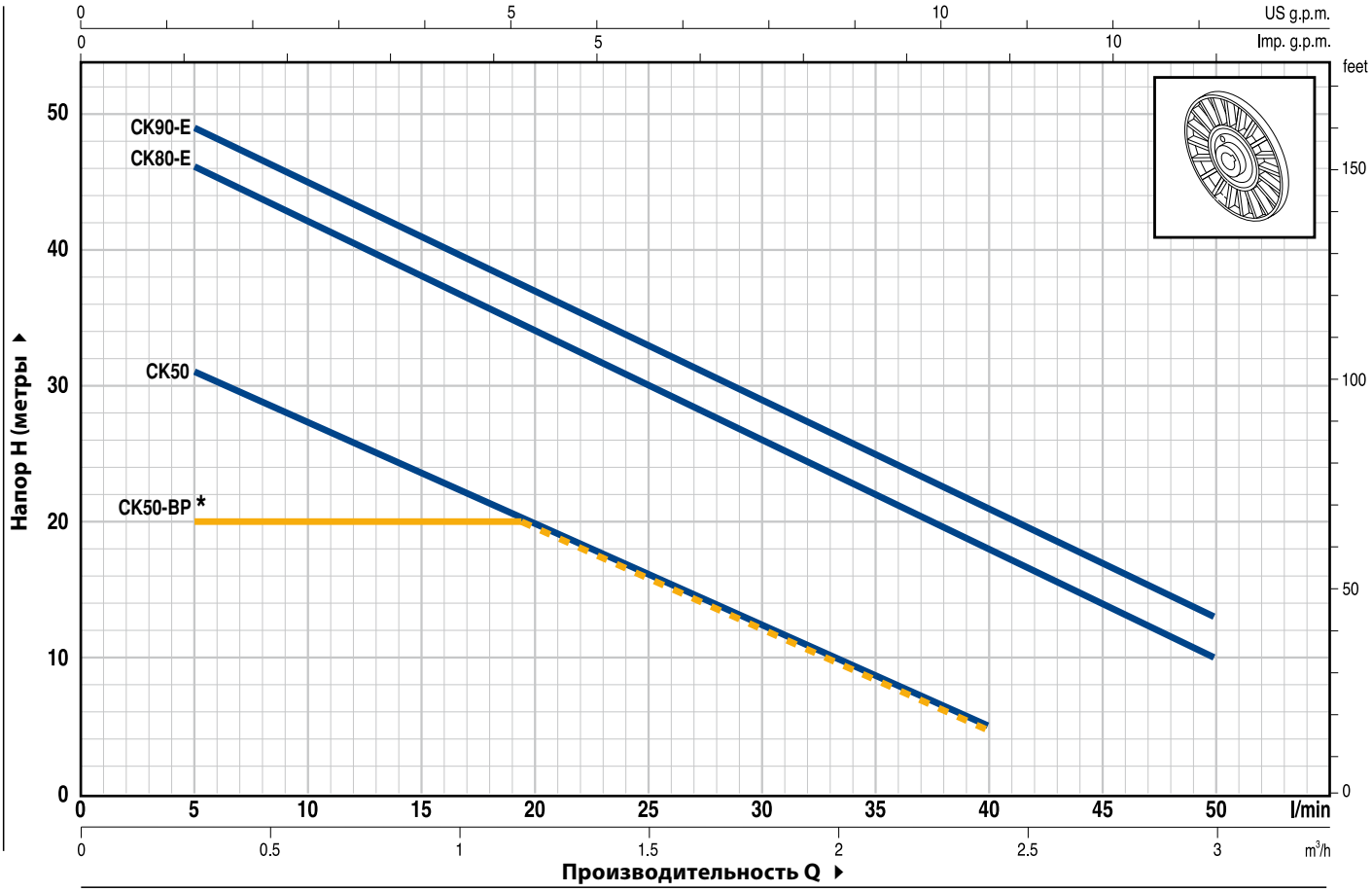

ТИП		МОЩНОСТЬ (P2)		Q м³/ч	0	0,3	0,6	0,9	1,2	1,5	1,8	2,1	2,4	3,0
Однофазный	**Трехфазный**	**кВт**	**л.с.**	л/мин	**0**	**5**	**10**	**15**	**20**	**25**	**30**	**35**	**40**	**50**
CKm 50	**CK 50**	0,37	0,50	**H** метры	35	31	27	24	20	16	13	9	5	
CKm 50-BP	**CK 50-BP**	0,25	0,33		20	20	20	20	20	16,5	13	9	5	
CKm 80-E	**CK 80-E**	0,55	0,75		48	46	42	38	34	30	26	22	18	10
CKm 90-E	**CK 90-E**	0,75	1		51	49	45	41	37	33	29	25	21	13

Q - Производительность **H** - Общий манометрический напор **HS** - Высота всасывания
Допустимое отклонение характеристик насосов соответствует классу 3B согласно EN ISO 9906.

(*) CK 50-BP - рабочая характеристика с байпасом

ТИПОВАЯ СХЕМА МОНТАЖА

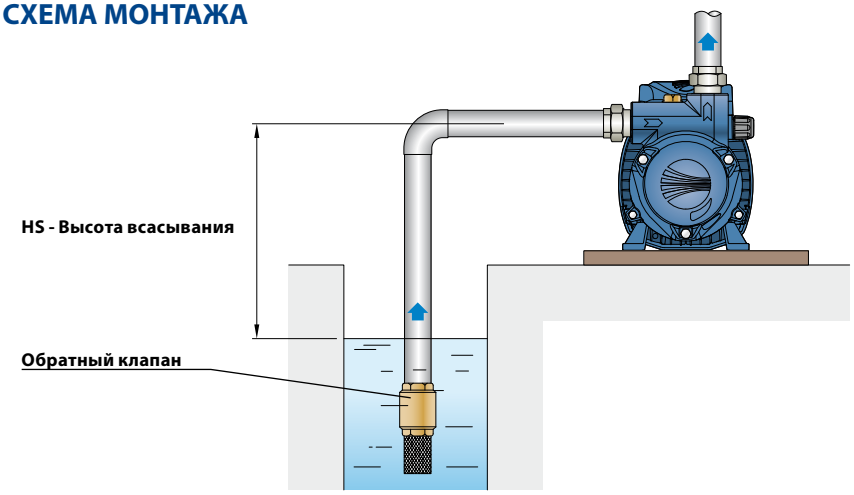

ПОЗ.	КОМПОНЕНТ	КОНСТРУКТИВНЫЕ ХАРАКТЕРИСТИКИ
1	**КОРПУС НАСОСА**	Чугун, патрубки с резьбой согласно ISO 228/1
2	**ФЛАНЕЦ**	Алюминий, латунная вставка (запатентовано) снижает риск заклинивания рабочего колеса
3	**РАБОЧЕЕ КОЛЕСО**	Латунь, тип «звездочка» с открытыми радиальными лопатками
4	**ВАЛ ДВИГАТЕЛЯ**	Нержавеющая сталь EN 10088-3 - 1.4104

5 МЕХАНИЧЕСКОЕ УПЛОТНЕНИЕ

Уплотнение	*Вал*	*Материалы*		
Тип	*Диаметр*	*Неподвижное кольцо*	*Вращающееся кольцо*	*Эластомер*
AR-12V	**Ø 12 мм**	Керамика	Графит	Витон

6 ПОДШИПНИКИ

Электронасос	*Тип*
CK 50 **CK 50-BP**	**6201 ZZ / 6201 ZZ**
CK 80-E **CK 90-E**	**6203 ZZ / 6203 ZZ**

7 КОНДЕНСАТОР

Электронасос	*Емкость*
Однофазный	*(230 В или 240 В)*
CKm 50 **CKm 50-BP**	**12,5** µF - 450 В
CKm 80-E	**16** µF - 450 В
CKm 90-E	**20** µF - 450 В

8 ЭЛЕКТРОДВИГАТЕЛЬ

CKm: однофазный 230 В - 50 Гц с тепловой защитой, встроенной в обмотку.
CK: трехфазный 230/400 В - 50 Гц.

➠ **Электронасосы с трехфазным двигателем имеют высокую эффективность класса IE2 (IEC 60034-30)**

– Изоляция: класс F
– Степень защиты: IP X4

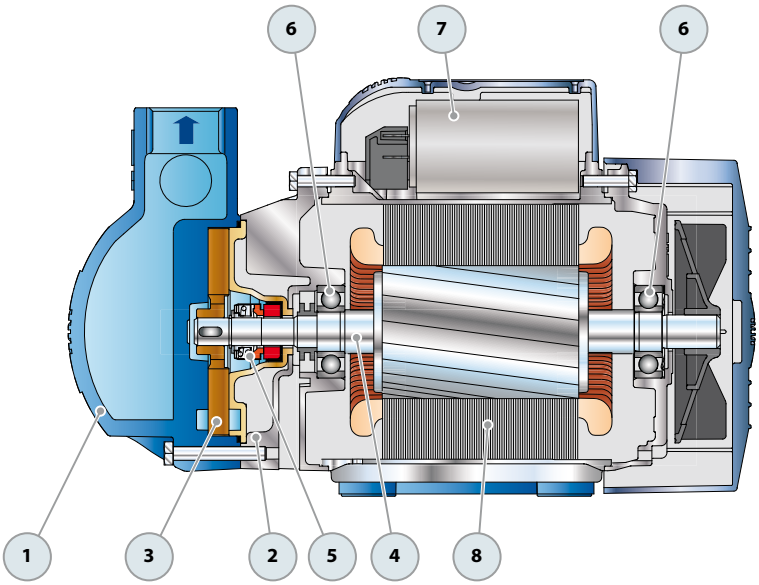

РАЗМЕРЫ И ВЕС

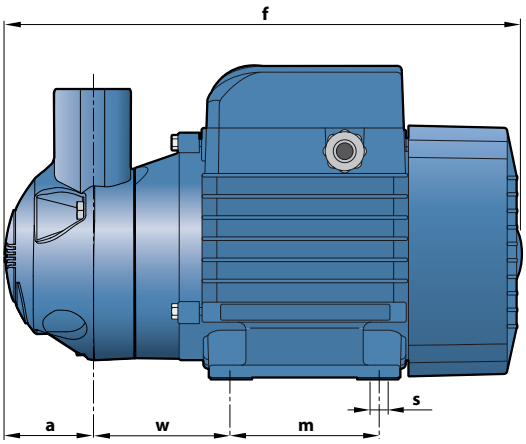

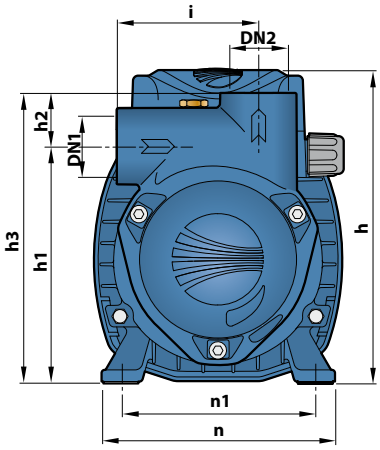

ТИП		ПАТРУБКИ		РАЗМЕРЫ, мм												кг	
Однофазный	**Трехфазный**	**DN1**	**DN2**	a	f	h	h1	h2	h3	i	m	n	n1	w	s	1~	3~
CKm 50	**CK 50**	¾″	¾″	41	254	152	128	23	151	75	80	120	100	69	7	**7,5**	**6,9**
CKm 50-BP	**CK 50-BP**			45	258												
CKm 80-E	**CK 80-E**	1″	1″	50	296	180	136	31	167	81	90	140	112	77		**10,8**	**9,9**
CKm 90-E	**CK 90-E**															**10,9**	**10,0**

ПОТРЕБЛЯЕМЫЙ ТОК

ТИП	НАПРЯЖЕНИЕ	
Однофазный	230 В	240 В
CKm 50	**3,0** A	**2,9** A
CKm 50-BP	**3,0** A	**2,9** A
CKm 80-E	**5,0** A	**4,8** A
CKm 90-E	**5,1** A	**4,9** A

ТИП	НАПРЯЖЕНИЕ					
Трехфазный	230 В	400 В	690 В	240 В	415 В	720 В
CK 50	**2,1** A	**1,2** A	**0,7** A	**1,9** A	**1,1** A	**0,6** A
CK 50-BP	**2,1** A	**1,2** A	**0,7** A	**1,9** A	**1,1** A	**0,6** A
CK 80-E	**3,5** A	**2,0** A	**1,2** A	**3,4** A	**1,9** A	**1,1** A
CK 90-E	**3,6** A	**2,1** A	**1,25** A	**3,5** A	**2,0** A	**1,1** A

CKR

Самовсасывающие жидкостно-кольцевые электронасосы

➠ С двойной фронтальной вставкой для предотвращения заклинивания

Чистая вода

В коммунальном секторе

В промышленности

В сельском хозяйстве

РАБОЧИЙ ДИАПАЗОН

- Производительность до **50 л/мин** (3 м³/ч)
- Напор до **51 м**

ЭКСПЛУАТАЦИОННЫЕ ОГРАНИЧЕНИЯ

- Манометрическая высота всасывания до **9 м** (HS)
- Температура жидкости от **-10 °C** до **+90 °C**
- Температура окружающей среды до **+40 °C**
- Максимальное давление в корпусе насоса **6 бар**
- Продолжительный режим работы электродвигателя **S1**

ИСПОЛНЕНИЕ И НОРМЫ БЕЗОПАСНОСТИ

EN 60335-1
IEC 60335-1
CEI 61-150

EN 60034-1
IEC 60034-1
CEI 2-3

CE

СЕРТИФИКАЦИЯ

Сертифицированная система менеджмента DNV
ISO 9001: Система менеджмента качества
ISO 14001: Экологический менеджмент

ОБЛАСТИ ПРИМЕНЕНИЯ И УСТАНОВКА

Рекомендуются для перекачивания чистой , без абразивных частиц, воды и жидкостей, химически неагрессивных по отношению к конструкционным материалам насоса.
Благодаря особому принципу работы, их применение является удачным решением в тех случаях, когда необходим компактный самовсасывающий насос, или же при нестабильном потоке перекачиваемой жидкости и содержании в ней повышенного количества воздуха.
Установка насоса должна производиться в закрытых помещениях или в местах, защищенных от непогоды.

ПАТЕНТЫ - МАРКИ - МОДЕЛИ

- Фланец: патент № IT1243605
- Зарегистрированная ЕС модель № 342159-0008

ИСПОЛНЕНИЕ ПО ЗАКАЗУ

- Специальное механическое уплотнение
- Другие напряжения питания
- Степень защиты IP X5

ГАРАНТИЯ

2 года в соответствии с нашими общими условиями продажи

РАБОЧИЕ ХАРАКТЕРИСТИКИ И ТЕХНИЧЕСКИЕ ДАННЫЕ

50 Гц **n= 2900 об/мин** HS= 0 м

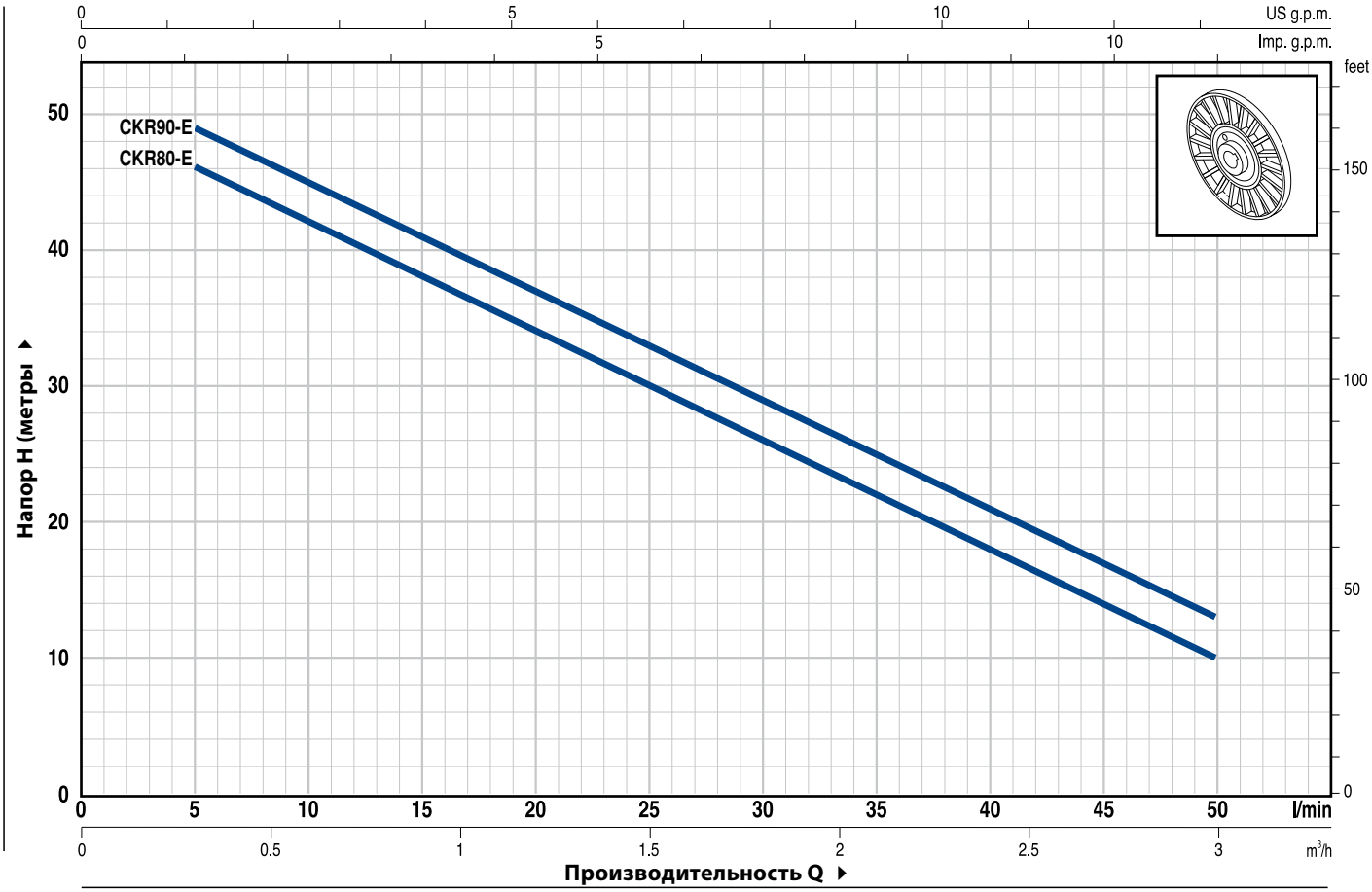

ТИП		МОЩНОСТЬ (P2)		Q м³/ч	0	0,3	0,6	0,9	1,2	1,5	1,8	2,1	2,4	3,0
Однофазный	**Трехфазный**	**кВт**	**л.с.**	л/мин	**0**	**5**	**10**	**15**	**20**	**25**	**30**	**35**	**40**	**50**
CKRm 80-E	**CKR 80-E**	0,55	0,75	H метры	48	46	42	38	34	30	26	22	18	10
CKRm 90-E	**CKR 90-E**	0,75	1		51	49	45	41	37	33	29	25	21	13

Q - Производительность **H** - Общий манометрический напор **HS** - Высота всасывания
Допустимое отклонение характеристик насосов соответствует классу 3B согласно EN ISO 9906.

ТИПОВАЯ СХЕМА МОНТАЖА

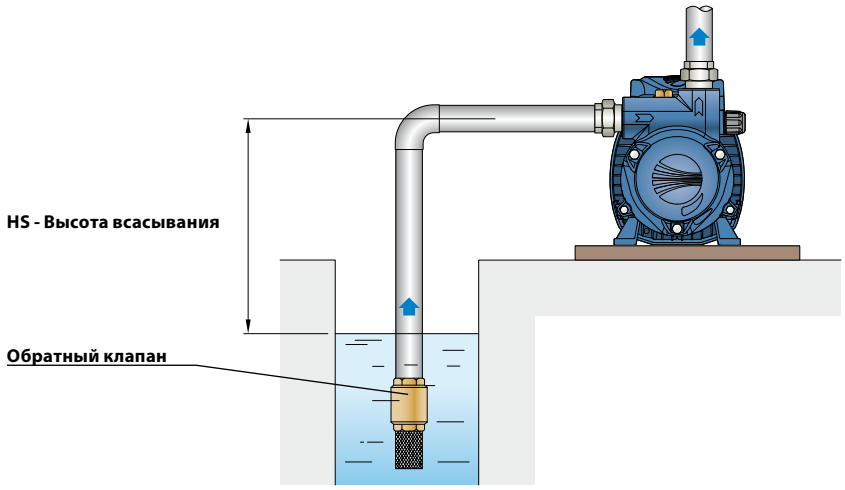

ПОЗ.	КОМПОНЕНТ	КОНСТРУКТИВНЫЕ ХАРАКТЕРИСТИКИ
1	**КОРПУС НАСОСА**	Чугун, вставка из нержавеющей стали для предотвращения заклинивания рабочего колеса вследствие образования ржавчины. Патрубки с резьбой согласно ISO 228/1
2	**ФЛАНЕЦ**	Алюминий, латунная вставка (запатентовано) снижает риск заклинивания рабочего колеса
3	**РАБОЧЕЕ КОЛЕСО**	Латунь, тип «звездочка» с открытыми радиальными лопатками
4	**ВАЛ ДВИГАТЕЛЯ**	Нержавеющая сталь EN 10088-3 - 1.4104

5 МЕХАНИЧЕСКОЕ УПЛОТНЕНИЕ

Уплотнение	*Вал*	*Материалы*		
Тип	*Диаметр*	*Неподвижное кольцо*	*Вращающееся кольцо*	*Эластомер*
AR-12V	**Ø 12 мм**	Керамика	Графит	Витон

6 ПОДШИПНИКИ **6203 ZZ / 6203 ZZ**

7 КОНДЕНСАТОР

Электронасос	*Емкость*
Однофазный	*(230 В или 240 В)*
CKRm 80-E	**16** µF - 450 В
CKRm 90-E	**20** µF - 450 В

8 ЭЛЕКТРОДВИГАТЕЛЬ

CKRm: однофазный 230 В - 50 Гц с тепловой защитой, встроенной в обмотку.
CKR: трехфазный 230/400 В - 50 Гц.

➠ **Электронасосы с трехфазным двигателем имеют высокую эффективность класса IE2 (IEC 60034-30)**

– Изоляция: класс F
– Степень защиты: IP X4

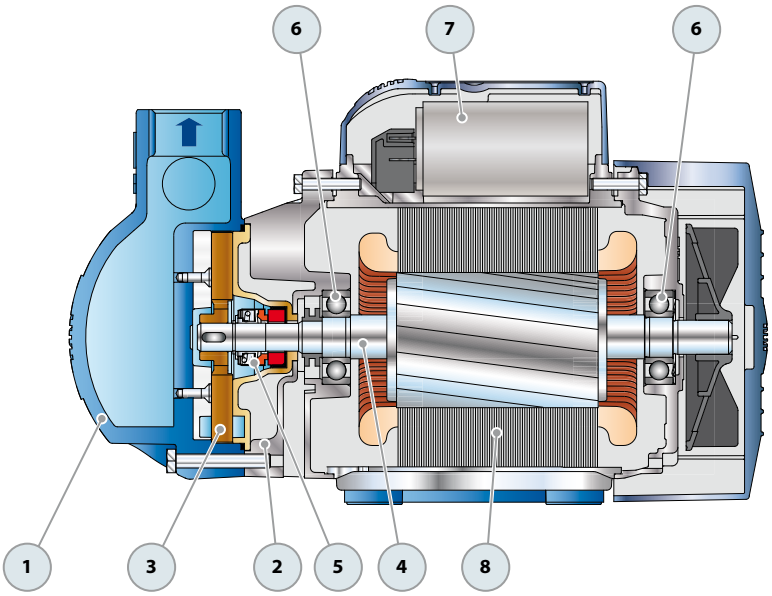

РАЗМЕРЫ И ВЕС

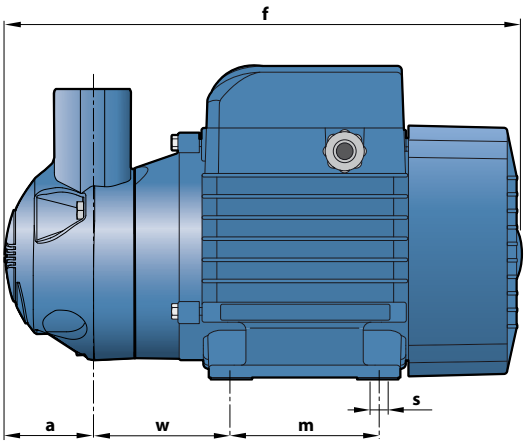

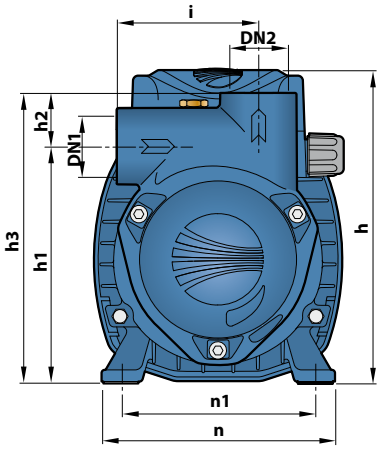

ТИП		ПАТРУБКИ		РАЗМЕРЫ, мм												кг	
Однофазный	**Трехфазный**	**DN1**	**DN2**	a	f	h	h1	h2	h3	i	m	n	n1	w	s	1~	3~
CKRm 80-E	**CKR 80-E**	**1”**	**1”**	50	296	180	136	31	167	81	90	140	112	77	7	**10,8**	**9,9**
CKRm 90-E	**CKR 90-E**															**10,9**	**10,0**

ПОТРЕБЛЯЕМЫЙ ТОК

ТИП	НАПРЯЖЕНИЕ	
Однофазный	230 В	240 В
CKRm 80-E	**5,0** A	**4,8** A
CKRm 90-E	**5,1** A	**4,9** A

ТИП	НАПРЯЖЕНИЕ					
Трехфазный	230 В	400 В	690 В	240 В	415 В	720 В
CKR 80-E	**3,5** A	**2,0** A	**1,2** A	**3,4** A	**1,9** A	**1,1** A
CKR 90-E	**3,6** A	**2,1** A	**1,25** A	**3,5** A	**2,0** A	**1,1** A

JSW1

Самовсасывающие электронасосы “JET”

Чистая вода

В быту

РАБОЧИЙ ДИАПАЗОН

- Производительность до **60 л/мин** (3,6 м^3/ч)
- Напор до **48 м**

ЭКСПЛУАТАЦИОННЫЕ ОГРАНИЧЕНИЯ

- Манометрическая высота всасывания до **9 м** (HS)
- Температура жидкости от **-10 °C** до **+40 °C**
- Температура окружающей среды до **+40 °C**
- Максимальное давление в корпусе насоса **6 бар**
- Продолжительный режим работы электродвигателя **S1**

ИСПОЛНЕНИЕ И НОРМЫ БЕЗОПАСНОСТИ

EN 60335-1
IEC 60335-1
CEI 61-150

EN 60034-1
IEC 60034-1
CEI 2-3

CE

СЕРТИФИКАЦИЯ

Сертифицированная система менеджмента DNV
ISO 9001: Система менеджмента качества
ISO 14001: Экологический менеджмент

EAC

ОБЛАСТИ ПРИМЕНЕНИЯ И УСТАНОВКА

Рекомендуются для перекачивания чистой воды и жидкостей, химически неагрессивных по отношению к конструкционным материалам насоса.
Самовсасывающие насосы **JSW** спроектированы для перекачки воды даже при содержании в ней повышенного количества воздуха. Благодаря своей надежности и простоте эксплуатации, эти насосы рекомендуются к применению в бытовом секторе, в частности, в сочетании с гидроаккумуляторами малых и средних объёмов, для подачи воды, для орошения садов и огородов и т.д.
Установка насоса должна производиться в закрытых помещениях или в местах, защищенных от непогоды.

ПАТЕНТЫ - МАРКИ - МОДЕЛИ

- Зарегистрированная модель № 013073135 JSW®
- Зарегистрированная ЕС модель № 002218610-0001
- Европейский патент № 1 510 696

ИСПОЛНЕНИЕ ПО ЗАКАЗУ

- Электронасосы с рабочим колесом из технополимера
- Другие напряжения питания или частота 60 Гц

ГАРАНТИЯ

2 года в соответствии с нашими общими условиями продажи

РАБОЧИЕ ХАРАКТЕРИСТИКИ И ТЕХНИЧЕСКИЕ ДАННЫЕ

50 Гц **n= 2900 об/мин** HS= 0 м

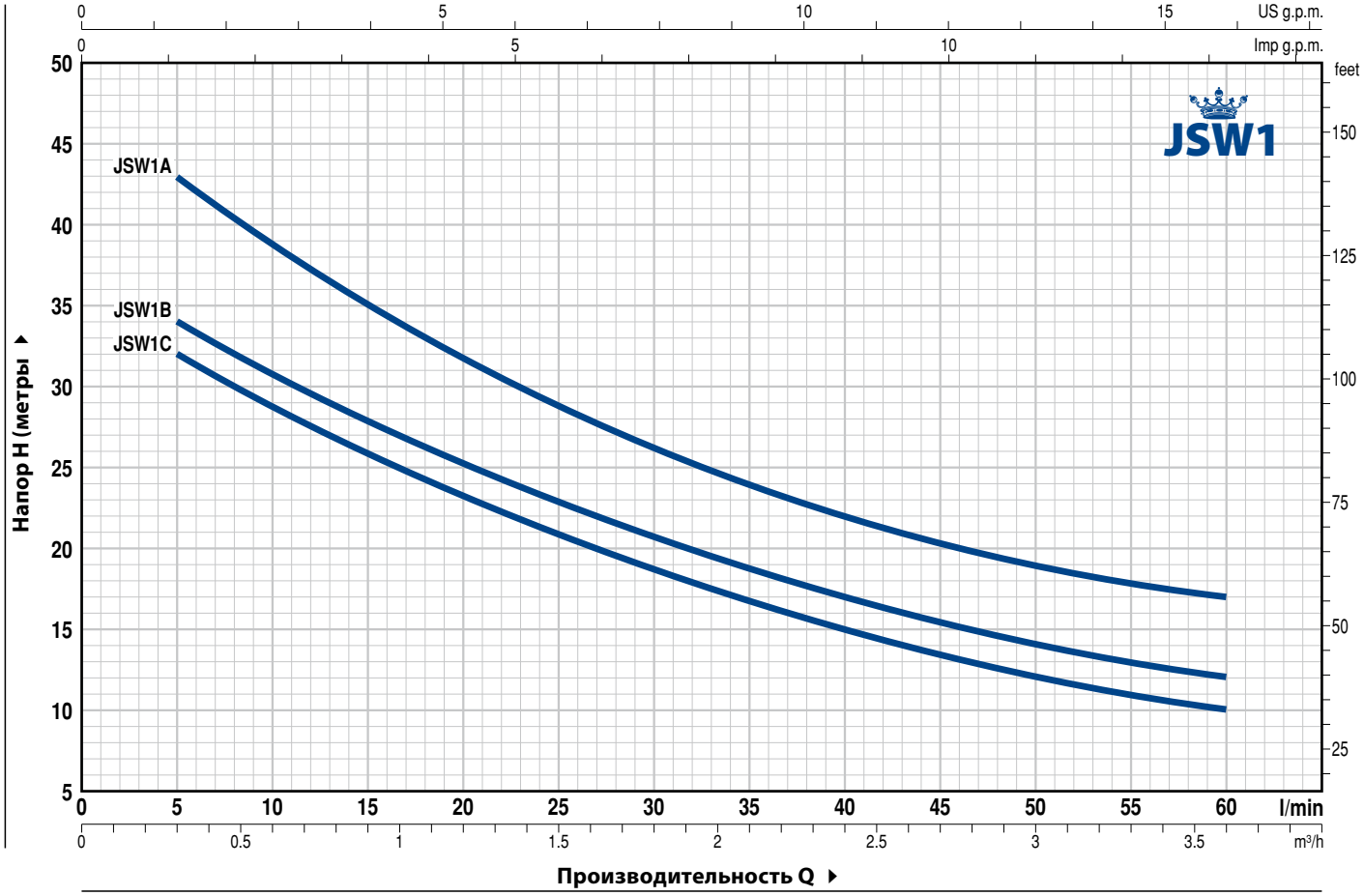

ТИП		МОЩНОСТЬ (P2)		Q м³/ч	0	0,3	0,6	1,2	1,5	1,8	2,4	2,7	3,0	3,6
Однофазный	Трехфазный	кВт	л.с.	л/мин	**0**	**5**	**10**	**20**	**25**	**30**	**40**	**45**	**50**	**60**
JSWm 1C	**JSW 1C**	0,37	0,50		35	32	28,5	23,5	21	18,5	15	13,5	12	10
JSWm 1B	**JSW 1B**	0,48	0,65	**H** метры	37	34	30,5	25,5	23	20,5	17	15,5	14	12
JSWm 1A	**JSW 1A**	0,55	0,75		48	43	39	31,5	28,5	26	22	20,5	19	17

Q - Производительность **H** - Общий манометрический напор **HS** - Высота всасывания
Допустимое отклонение характеристик насосов соответствует классу 3B согласно EN ISO 9906.

ПРИМЕРЫ УСТАНОВКИ

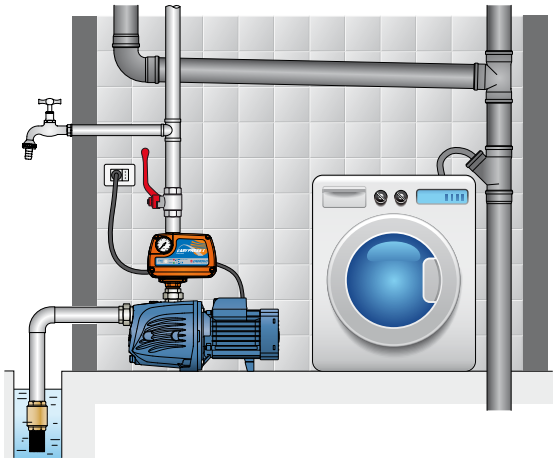

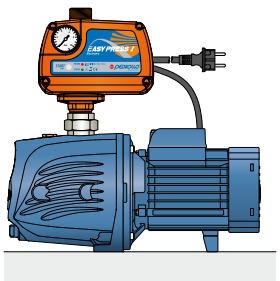

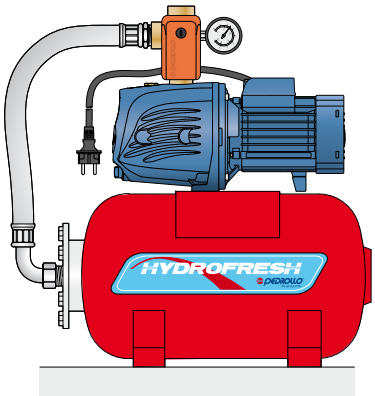

JSW1

ПОЗ.	КОМПОНЕНТ	КОНСТРУКТИВНЫЕ ХАРАКТЕРИСТИКИ
1	**КОРПУС НАСОСА**	Чугун с катафорезной обработкой, патрубки с резьбой согласно ISO 228/1
2	**ФЛАНЕЦ**	Нержавеющая сталь AISI 304
3	**ЭЖЕКТОР В СБОРЕ**	Noryl FE1520PW
4	**РАБОЧЕЕ КОЛЕСО**	Нержавеющая сталь AISI 304
5	**ВАЛ ДВИГАТЕЛЯ**	Нержавеющая сталь EN 10088-3 - 1.4104

6 МЕХАНИЧЕСКОЕ УПЛОТНЕНИЕ

Уплотнение *Тип*	***Вал*** *Диаметр*	*Материалы* *Неподвижное кольцо*	*Вращающееся кольцо*	*Эластомер*
AR-12	**Ø 12 мм**	Керамика	Графит	NBR

7 ПОДШИПНИКИ **6201 ZZ / 6201 ZZ**

8 КОНДЕНСАТОР

Электронасос *Однофазный*	***Емкость*** *(230 В или 240 В)*	*(110 В)*
JSWm 1C	**10** µF - 450 В	**25** µF - 250 В
JSWm 1B	**10** µF - 450 В	**25** µF - 250 В
JSWm 1A	**14** µF - 450 В	**25** µF - 250 В

9 ЭЛЕКТРОДВИГАТЕЛЬ

JSWm: однофазный 230 В - 50 Гц с тепловой защитой, встроенной в обмотку.
JSW: трехфазный 230/400 В - 50 Гц.

– Изоляция: класс F
– Степень защиты: IP X4

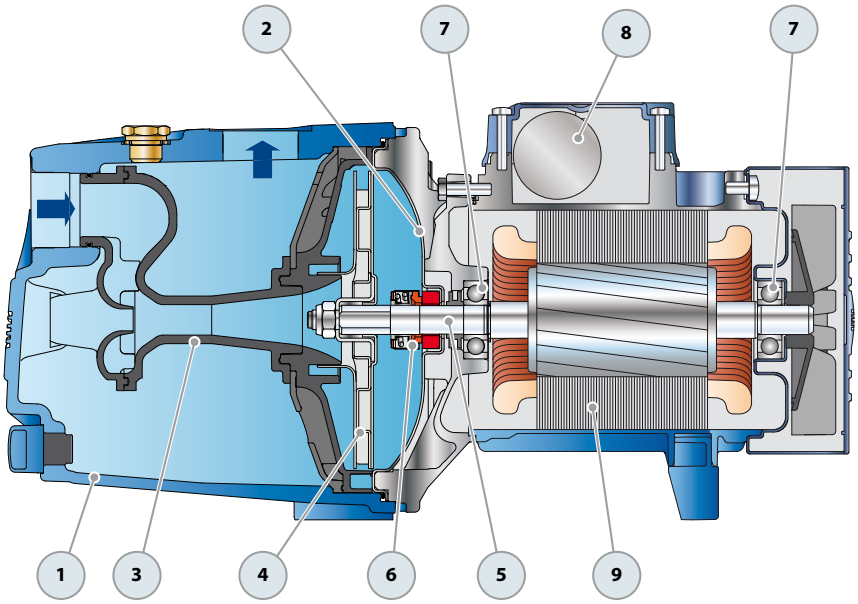

РАЗМЕРЫ И ВЕС

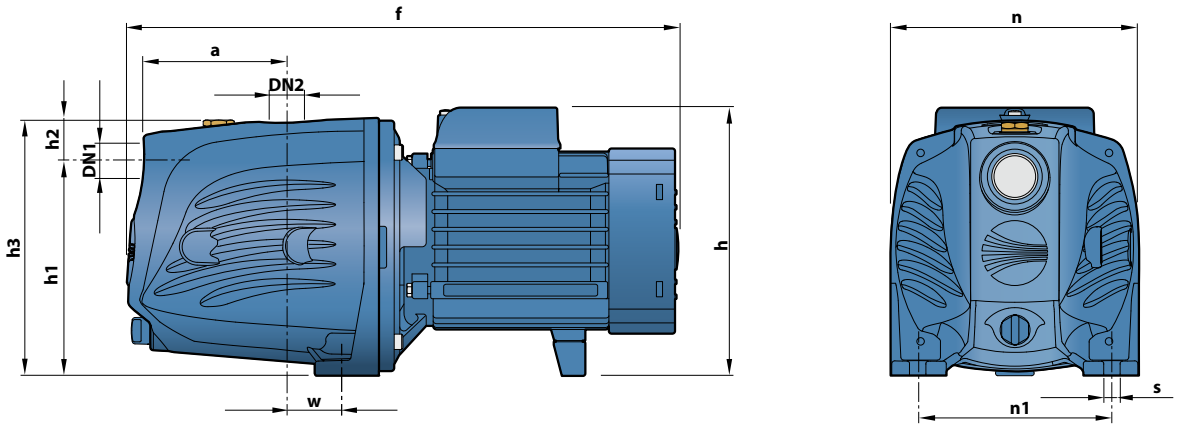

ТИП		ПАТРУБКИ		РАЗМЕРЫ, мм										кг	
Однофазный	**Трехфазный**	**DN1**	**DN2**	a	f	h	h1	h2	h3	n	n1	w	s	1~	3~
JSWm 1C	**JSW 1C**													**9,9**	**9,9**
JSWm 1B	**JSW 1B**	**1″**	**1″**	94	352	171	127	33	160	158	124	24	10	**10,0**	**10,0**
JSWm 1A	**JSW 1A**													**10,6**	**10,0**

ПОТРЕБЛЯЕМЫЙ ТОК

ТИП	НАПРЯЖЕНИЕ	
Однофазный	230 В	240 В
JSWm 1C	**2,8** A	**2,7** A
JSWm 1B	**3,1** A	**3,0** A
JSWm 1A	**3,9** A	**3,8** A

ТИП	НАПРЯЖЕНИЕ					
Трехфазный	230 В	400 В	690 В	240 В	415 В	720 В
JSW 1C	**2,1** A	**1,2** A	**0,7** A	**2,0** A	**1,1** A	**0,6** A
JSW 1B	**2,3** A	**1,3** A	**0,8** A	**2,2** A	**1,2** A	**0,7** A
JSW 1A	**3,0** A	**1,7** A	**1,0** A	**2,9** A	**1,6** A	**0,9** A

ПАЛЛЕТИРОВАНИЕ

ТИП		Автоперевозки
Однофазный	**Трехфазный**	Кол-во насосов
JSWm 1C	**JSW 1C**	**98**
JSWm 1B	**JSW 1B**	**98**
JSWm 1A	**JSW 1A**	**98**

JSW2

Самовсасывающие электронасосы “JET”

Чистая вода

В быту

В коммунальном секторе

РАБОЧИЙ ДИАПАЗОН

- Производительность до **70 л/мин** (4,2 м^3/ч)
- Напор до **58 м**

ЭКСПЛУАТАЦИОННЫЕ ОГРАНИЧЕНИЯ

- Манометрическая высота всасывания до **9 м** (HS)
- Температура жидкости от **-10 °C** до **+40 °C**
- Температура окружающей среды до **+40 °C**
- Максимальное давление в корпусе насоса **6 бар**
- Продолжительный режим работы электродвигателя **S1**

ИСПОЛНЕНИЕ И НОРМЫ БЕЗОПАСНОСТИ

EN 60335-1
IEC 60335-1
CEI 61-150

EN 60034-1
IEC 60034-1
CEI 2-3

CE

СЕРТИФИКАЦИЯ

Сертифицированная система менеджмента DNV
ISO 9001: Система менеджмента качества
ISO 14001: Экологический менеджмент

EAC

ОБЛАСТИ ПРИМЕНЕНИЯ И УСТАНОВКА

Рекомендуются для перекачивания чистой воды и жидкостей, химически неагрессивных по отношению к конструкционным материалам насоса.
Самовсасывающие насосы **JSW** спроектированы для перекачки воды даже при содержании в ней повышенного количества воздуха. Благодаря своей надежности и простоте эксплуатации, эти насосы рекомендуются к применению в бытовом секторе, в частности, в сочетании с гидроаккумуляторами малых и средних объёмов, для подачи воды, для орошения садов и огородов и т.д.
Установка насоса должна производиться в закрытых помещениях или в местах, защищенных от непогоды.

ПАТЕНТЫ - МАРКИ - МОДЕЛИ

- Зарегистрированная модель № 013073135 JSW®
- Зарегистрированная ЕС модель № 002218610-0002
- Европейский патент № 1 510 696

ИСПОЛНЕНИЕ ПО ЗАКАЗУ

- Другие напряжения питания или частота 60 Гц
- Электронасосы с рабочим колесом из технополимера

ГАРАНТИЯ

2 года в соответствии с нашими общими условиями продажи

РАБОЧИЕ ХАРАКТЕРИСТИКИ И ТЕХНИЧЕСКИЕ ДАННЫЕ

50 Гц **n= 2900 об/мин** HS= 0 м

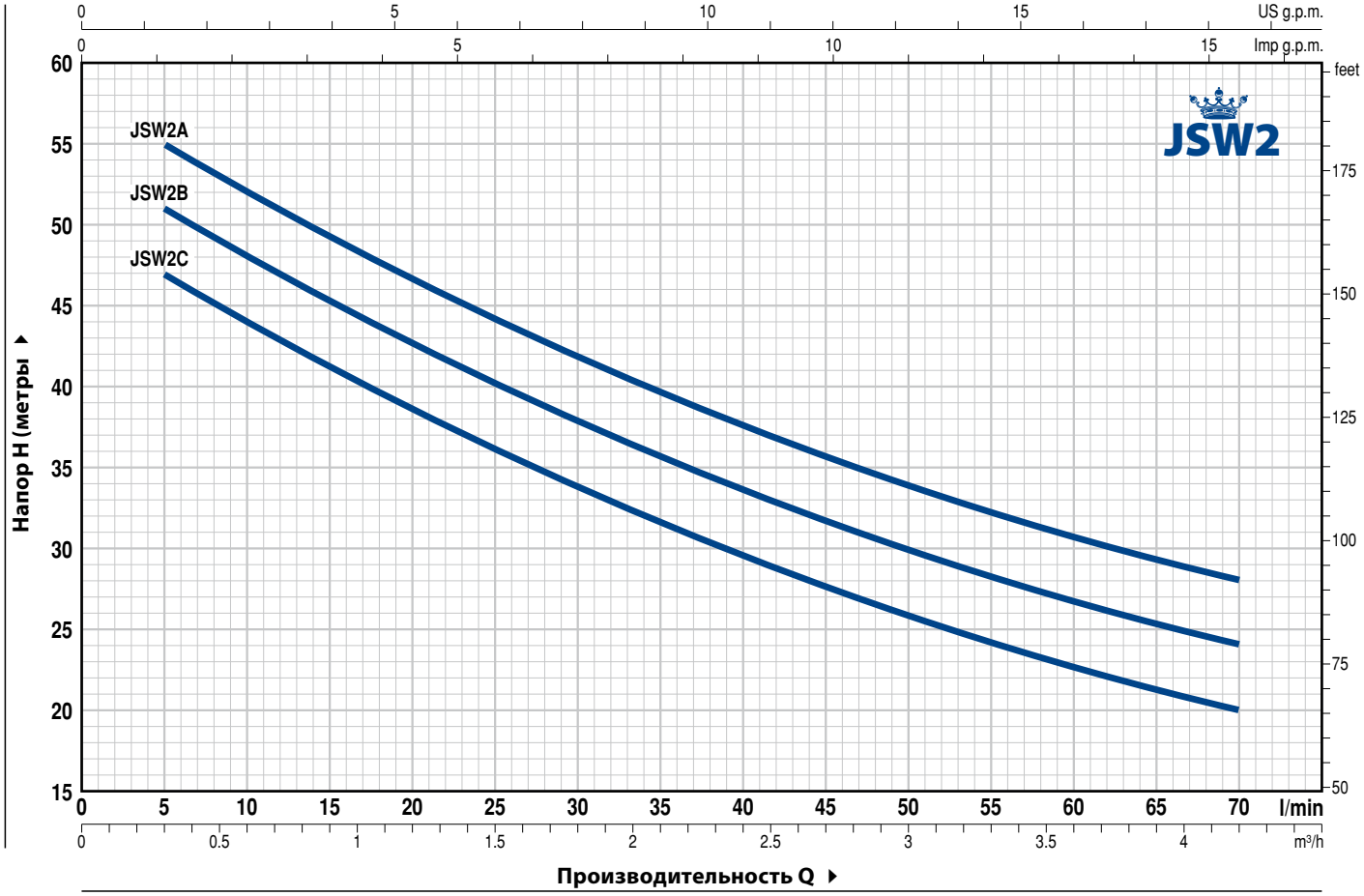

ТИП		МОЩНОСТЬ (P2)		Q м³/ч	0	0,3	0,6	1,2	1,5	1,8	2,4	2,7	3,0	3,6	4,2
Однофазный	Трехфазный	кВт	л.с.	л/мин	**0**	**5**	**10**	**20**	**25**	**30**	**40**	**45**	**50**	**60**	**70**
JSWm 2C	**JSW 2C**	0,75	1		50	47	44	38,5	36	34	29,5	27,5	26	22,5	20
JSWm 2B	**JSW 2B**	0,90	1,25	**H** метры	54	51	48	42,5	40	38	33,5	31,5	30	26,5	24
JSWm 2A	**JSW 2A**	1,1	1,5		58	55	52	46,5	44	42	37,5	35,5	34	31	28

Q - Производительность **H** - Общий манометрический напор **HS** - Высота всасывания
Допустимое отклонение характеристик насосов соответствует классу 3B согласно EN ISO 9906.

ПРИМЕРЫ УСТАНОВКИ

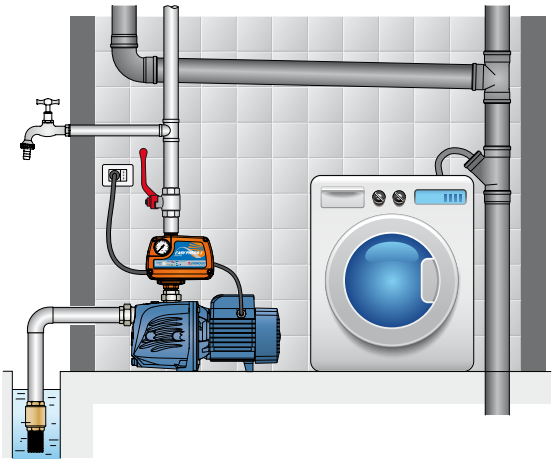

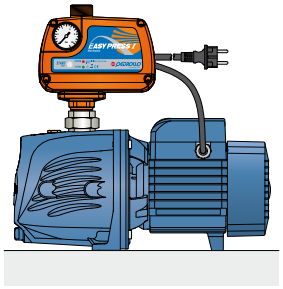

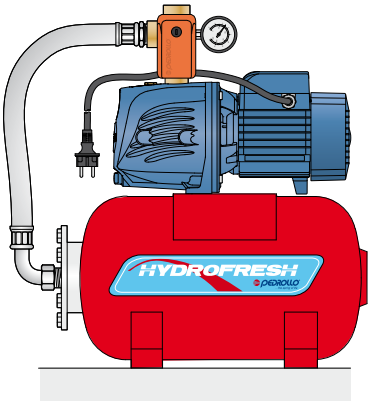

JSW2

ПОЗ.	КОМПОНЕНТ	КОНСТРУКТИВНЫЕ ХАРАКТЕРИСТИКИ
1	**КОРПУС НАСОСА**	Чугун с катафорезной обработкой, патрубки с резьбой согласно ISO 228/1
2	**ФЛАНЕЦ**	Нержавеющая сталь AISI 304
3	**ЭЖЕКТОР В СБОРЕ**	Noryl FE1520PW
4	**РАБОЧЕЕ КОЛЕСО**	Нержавеющая сталь AISI 304
5	**ВАЛ ДВИГАТЕЛЯ**	Нержавеющая сталь EN 10088-3 - 1.4104

6 МЕХАНИЧЕСКОЕ УПЛОТНЕНИЕ

Уплотнение *Тип*	***Вал*** *Диаметр*	*Материалы* *Неподвижное кольцо*	*Вращающееся кольцо*	*Эластомер*
AR-14	**Ø 14 мм**	Керамика	Графит	NBR

7 ПОДШИПНИКИ **6203 ZZ / 6203 ZZ**

8 КОНДЕНСАТОР

Электронасос *Однофазный*	***Емкость*** *(230 В или 240 В)*	*(110 В)*
JSWm 2C	**20** µF - 450 В	**60** µF - 300 В
JSWm 2B	**25** µF - 450 В	**60** µF - 300 В
JSWm 2A	**25** µF - 450 В	**60** µF - 300 В

9 ЭЛЕКТРОДВИГАТЕЛЬ

JSWm: однофазный 230 В - 50 Гц с тепловой защитой, встроенной в обмотку.
JSW: трехфазный 230/400 В - 50 Гц.

➠ **Электронасосы с трехфазным двигателем имеют высокую эффективность класса IE2 (IEC 60034-30)**

– Изоляция: класс F
– Степень защиты: IP X4

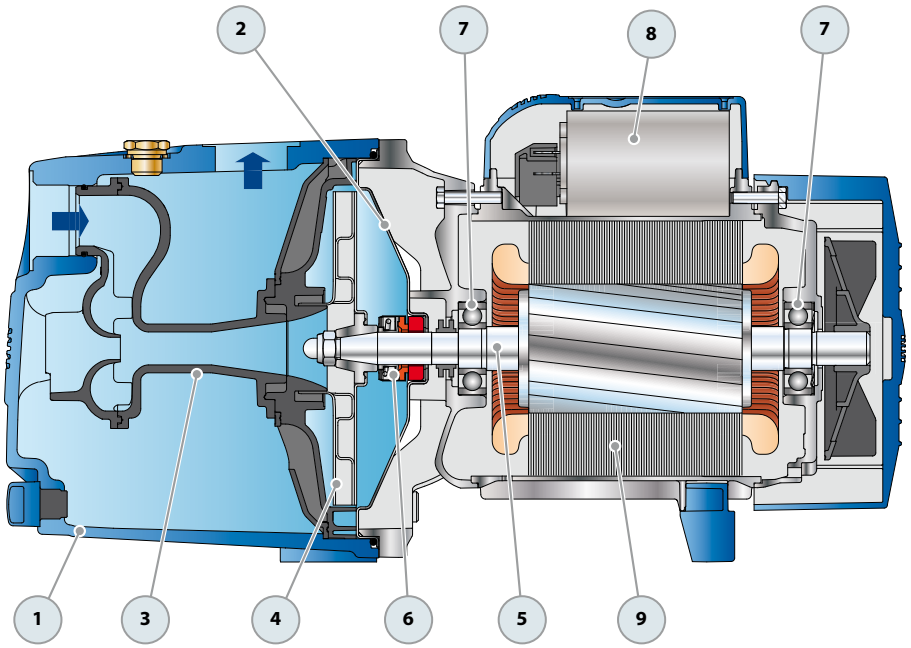

РАЗМЕРЫ И ВЕС

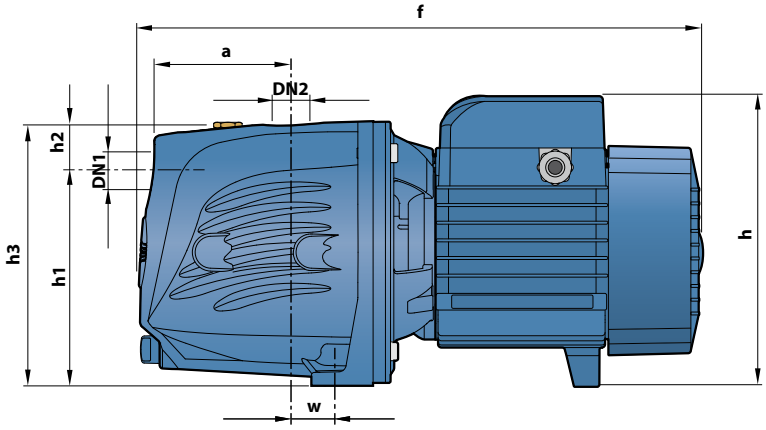

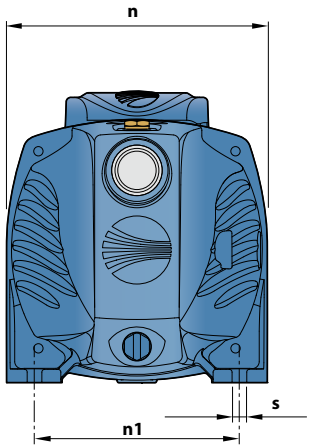

ТИП		ПАТРУБКИ		РАЗМЕРЫ, мм										кг	
Однофазный	**Трехфазный**	**DN1**	**DN2**	a	f	h	h1	h2	h3	n	n1	w	s	1~	3~
JSWm 2C	**JSW 2C**													**13,0**	**13,0**
JSWm 2B	**JSW 2B**	**1”**	**1”**	96	388	201 *	147	33	180	180	142	22	10	**14,0**	**14,0**
JSWm 2A	**JSW 2A**													**14,2**	**14,2**

(*) h=220 мм для однофазных версий на 110 В

ПОТРЕБЛЯЕМЫЙ ТОК

ТИП	НАПРЯЖЕНИЕ		
Однофазный	230 В	240 В	110 В
JSWm 2C	**4,7** A	**4,5** A	**9,4** A
JSWm 2B	**5,8** A	**5,3** A	**11,6** A
JSWm 2A	**6,0** A	**5,5** A	**12,0** A

ТИП	НАПРЯЖЕНИЕ					
Трехфазный	230 В	400 В	690 В	240 В	415 В	720 В
JSW 2C	**3,5** A	**2,0** A	**1,2** A	**3,4** A	**1,9** A	**1,1** A
JSW 2B	**4,6** A	**2,7** A	**1,6** A	**4,4** A	**2,5** A	**1,5** A
JSW 2A	**5,1** A	**3,0** A	**1,7** A	**4,9** A	**2,8** A	**1,6** A

ПАЛЛЕТИРОВАНИЕ

ТИП		Автоперевозки
Однофазный	**Трехфазный**	Кол-во насосов
JSWm 2C	**JSW 2C**	**72**
JSWm 2B	**JSW 2B**	**72**
JSWm 2A	**JSW 2A**	**72**

JSW3

Самовсасывающие электронасосы “JET”

Чистая вода

В быту

В коммунальном секторе

В промышленности

РАБОЧИЙ ДИАПАЗОН

- Производительность до **160 л/мин** (9,6 м³/ч)
- Напор до **96 м**

ЭКСПЛУАТАЦИОННЫЕ ОГРАНИЧЕНИЯ

- Манометрическая высота всасывания до **9 м** (HS)
- Температура жидкости от **-10 °C** до **+40 °C**
- Температура окружающей среды до **+40 °C**
- Максимальное давление в корпусе насоса **10 бар**
- Продолжительный режим работы электродвигателя **S1**

ИСПОЛНЕНИЕ И НОРМЫ БЕЗОПАСНОСТИ

EN 60335-1
IEC 60335-1
CEI 61-150

EN 60034-1
IEC 60034-1
CEI 2-3

CE

СЕРТИФИКАЦИЯ

Сертифицированная система менеджмента DNV
ISO 9001: Система менеджмента качества
ISO 14001: Экологический менеджмент

EAC

ОБЛАСТИ ПРИМЕНЕНИЯ И УСТАНОВКА

Рекомендуются для перекачивания чистой воды и жидкостей, химически неагрессивных по отношению к конструкционным материалам насоса.
Самовсасывающие насосы **JSW** спроектированы для перекачки воды даже при содержании в ней повышенного количества воздуха. Благодаря своей надежности и простоте эксплуатации, эти насосы рекомендуются к применению в бытовом секторе, в частности, в сочетании с гидроаккумуляторами, для подачи воды, для орошения садов и огородов и т.д.
Установка насоса должна производиться в закрытых помещениях или в местах, защищенных от непогоды.

ПАТЕНТЫ - МАРКИ - МОДЕЛИ

- Зарегистрированная модель № 013073135 JSW®
- Зарегистрированная ЕС модель № 002218610

ИСПОЛНЕНИЕ ПО ЗАКАЗУ

- Другие напряжения питания или частота 60 Гц
- Степень защиты IP X5

ГАРАНТИЯ

2 года в соответствии с нашими общими условиями продажи

РАБОЧИЕ ХАРАКТЕРИСТИКИ И ТЕХНИЧЕСКИЕ ДАННЫЕ

50 Гц **n= 2900 об/мин** HS= 0 м

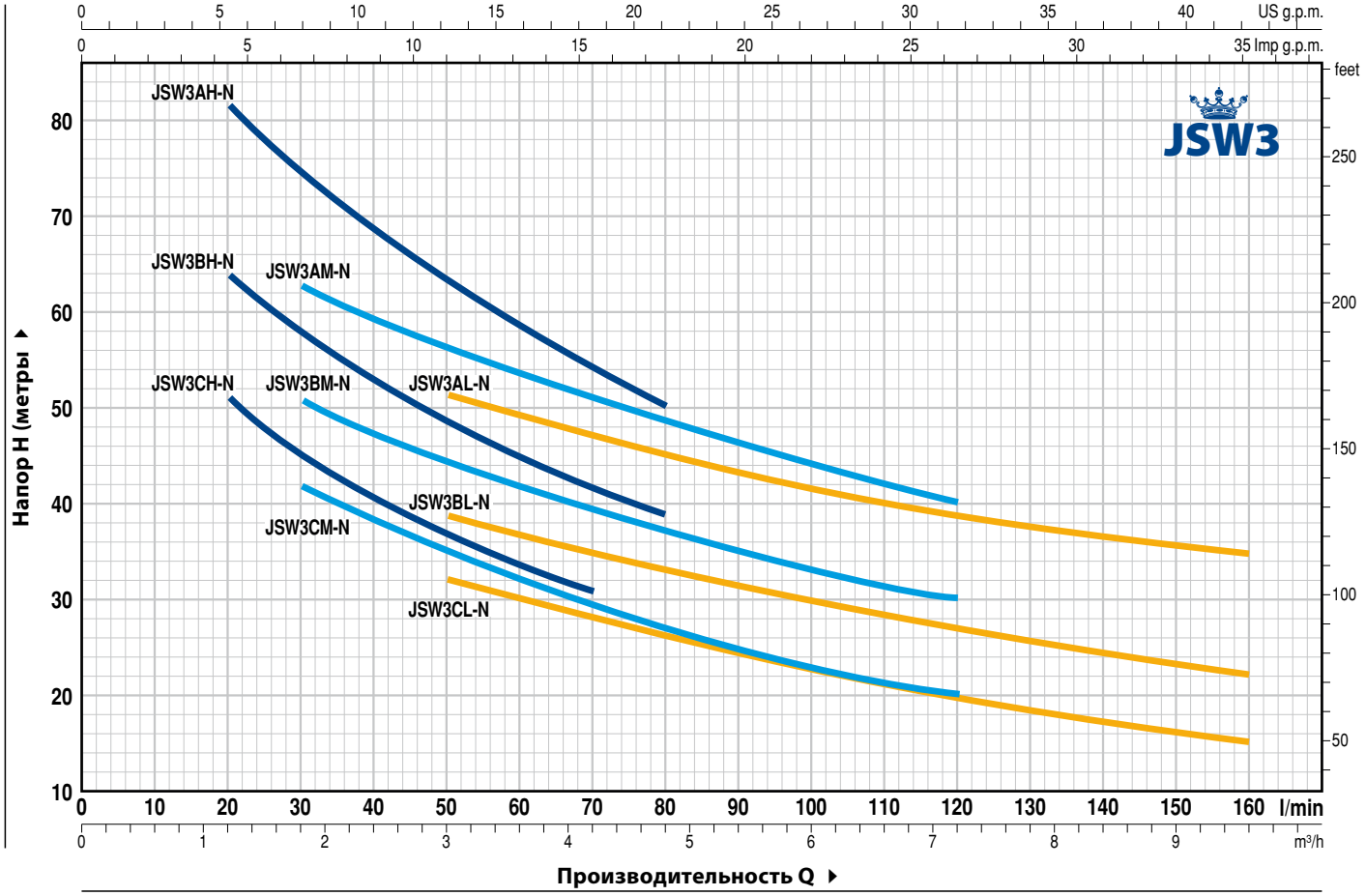

ТИП		МОЩНОСТЬ (P2)			Q м³/ч	0	0,6	1,2	1,8	2,4	3,0	3,6	4,2	4,8	6,0	7,2	8,4	9,6
Однофазный	**Трехфазный**	**кВт**	**л.с.**	▲	л/мин	**0**	**10**	**20**	**30**	**40**	**50**	**60**	**70**	**80**	**100**	**120**	**140**	**160**
JSWm 3CH -N	**JSW 3CH -N**	1,1	1,5	IE2	H метры	64	60	51	45	40	37	34	31					
JSWm 3BH -N	**JSW 3BH -N**	1,5	2	**IE3**		76	70	64	58	53	49	45	41	39				
–	**JSW 3AH -N**	2,2	3			96	90	82	75	69	64	58	54	50				
JSWm 3CM -N	**JSW 3CM -N**	1,1	1,5	IE2		52	50	45	42	38	35	32	29	27	23	20		
JSWm 3BM -N	**JSW 3BM -N**	1,5	2	**IE3**		60	58	54	51	47	45	42	39	37	33	30		
–	**JSW 3AM -N**	2,2	3			74	70	67	63	59	56	54	51	49	44	40		
JSWm 3CL -N	**JSW 3CL -N**	1,1	1,5	IE2		42	40	38	36	34	32	30	28	26	23	20	17	15
JSWm 3BL -N	**JSW 3BL -N**	1,5	2	**IE3**		51	48	45	43	41	39	37	35	33	30	27	24	22
–	**JSW 3AL -N**	2,2	3			62	60	57	55	53	51	49	47	45	42	39	36,5	35

Q - Производительность **H** - Общий манометрический напор **HS** - Высота всасывания
Допустимое отклонение характеристик насосов соответствует классу 3B согласно EN ISO 9906.

▲ Класс эффективности трехфазного двигателя (IEC 60034-30)

ТИПОВАЯ СХЕМА МОНТАЖА

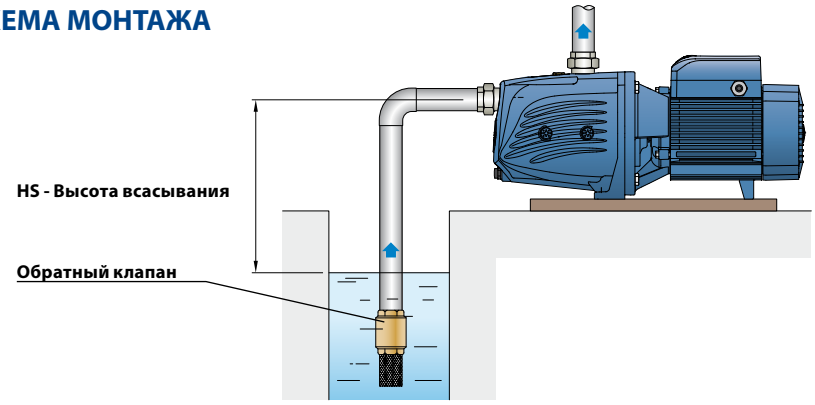

ПОЗ.	КОМПОНЕНТ	КОНСТРУКТИВНЫЕ ХАРАКТЕРИСТИКИ
1	**КОРПУС НАСОСА**	Чугун с катафорезной обработкой, патрубки с резьбой согласно ISO 228/1
2	**ФЛАНЕЦ**	Чугун
3	**ЭЖЕКТОР В СБОРЕ**	Noryl FE1520PW
4	**РАБОЧЕЕ КОЛЕСО**	Латунь
5	**ВАЛ ДВИГАТЕЛЯ**	Нержавеющая сталь EN 10088-3 - 1.4104

6 МЕХАНИЧЕСКОЕ УПЛОТНЕНИЕ

Уплотнение	*Вал*	*Материалы*		
Тип	*Диаметр*	*Неподвижное кольцо*	*Вращающееся кольцо*	*Эластомер*
FN-18	**Ø 18 мм**	Графит	Керамика	NBR

7 ПОДШИПНИКИ **6204 ZZ / 6204 ZZ**

8 КОНДЕНСАТОР

Электронасос	*Емкость*	
Однофазный	*(230 В или 240 В)*	*(110 В)*
JSWm 3C-N	**31,5** µF - 450 В	**60** µF - 250 В
JSWm 3B-N	**45** µF - 450 В	**80** µF - 250 В

9 ЭЛЕКТРОДВИГАТЕЛЬ

JSWm: однофазный 230 В - 50 Гц с тепловой защитой, встроенной в обмотку.
JSW: трехфазный 230/400 В - 50 Гц.

➠ **Электронасосы с трехфазным двигателем имеют высокую эффективность класса IE2 до P2=1,1 кВт и IE3 от P2=1,5 кВт (IEC 60034-30)**

– Изоляция: класс F
– Степень защиты: IP X4

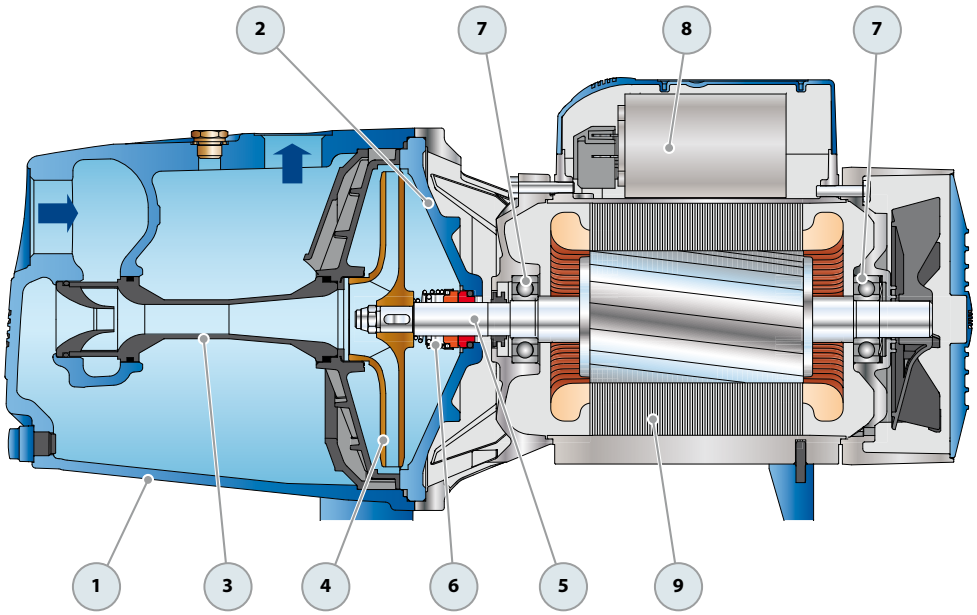

РАЗМЕРЫ И ВЕС

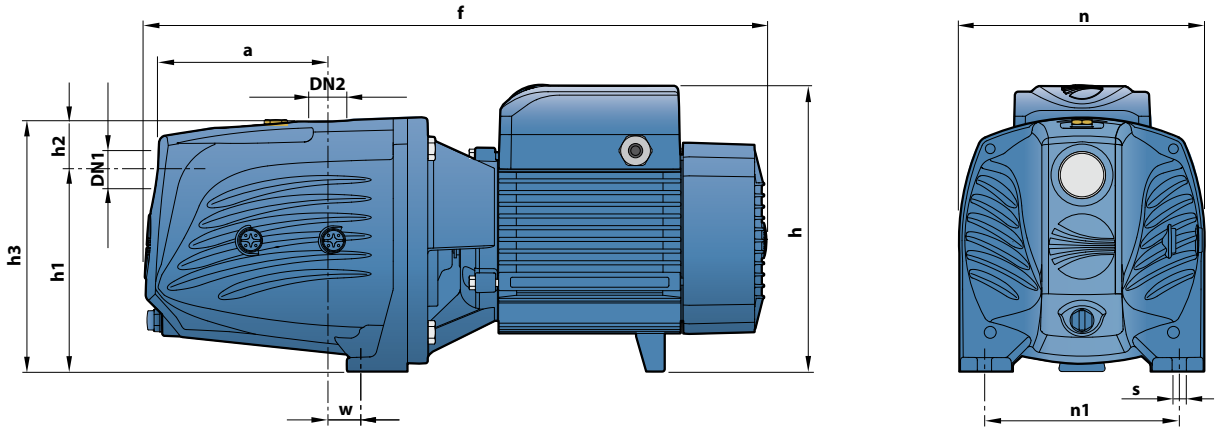

ТИП		ПАТРУБКИ		РАЗМЕРЫ, мм										кг	
Однофазный	Трехфазный	DN1	DN2	a	f	h	h1	h2	h3	n	n1	w	s	1~	3~
JSWm 3CH -N	JSW 3CH -N													25,3	23,3
JSWm 3BH -N	JSW 3BH -N													26,5	25,5
–	JSW 3AH -N													–	26,8
JSWm 3CM -N	JSW 3CM -N													25,3	23,3
JSWm 3BM -N	JSW 3BM -N	1¼″	1″	141.5	522	241	165	44	209	206	164	30	11	26,5	25,5
–	JSW 3AM -N													–	26,8
JSWm 3CL -N	JSW 3CL -N													25,3	23,3
JSWm 3BL -N	JSW 3BL -N													26,5	25,5
–	JSW 3AL -N													–	26,8

ПОТРЕБЛЯЕМЫЙ ТОК

ТИП	НАПРЯЖЕНИЕ	
Однофазный	230 В	240 В
JSWm 3CH -N	8,0 A	7,3 A
JSWm 3BH -N	9,0 A	8,2 A
JSWm 3CM -N	7,9 A	7,2 A
JSWm 3BM -N	9,3 A	8,5 A
JSWm 3CL -N	7,5 A	6,9 A
JSWm 3BL -N	9,7 A	9,0 A

ТИП	НАПРЯЖЕНИЕ					
Трехфазный	230 В	400 В	690 В	240 В	415 В	720 В
JSW 3CH -N	5,5 A	3,2 A	1,8 A	5,3 A	3,1 A	1,7 A
JSW 3BH -N	6,9 A	4,0 A	2,3 A	6,6 A	3,8 A	2,2 A
JSW 3AH -N	9,0 A	5,2 A	3,0 A	8,6 A	5,0 A	2,9 A
JSW 3CM -N	5,9 A	3,4 A	2,0 A	5,7 A	3,3 A	1,9 A
JSW 3BM -N	7,3 A	4,2 A	2,4 A	7,0 A	4,0 A	2,3 A
JSW 3AM -N	9,5 A	5,5 A	3,2 A	9,1 A	5,3 A	3,1 A
JSW 3CL -N	5,5 A	3,2 A	1,8 A	5,3 A	3,1 A	1,7 A
JSW 3BL -N	7,3 A	4,2 A	2,4 A	7,0 A	4,0 A	2,3 A
JSW 3AL -N	9,5 A	5,5 A	3,2 A	9,1 A	5,3 A	3,1 A

ПАЛЛЕТИРОВАНИЕ

ТИП		Автоперевозки
Однофазный	Трехфазный	Кол-во насосов
JSWm 3CH -N	JSW 3CH -N	35
JSWm 3BH -N	JSW 3BH -N	35
–	JSW 3AH -N	35
JSWm 3CM -N	JSW 3CM -N	35
JSWm 3BM -N	JSW 3BM -N	35
–	JSW 3AM -N	35
JSWm 3CL -N	JSW 3CL -N	35
JSWm 3BL -N	JSW 3BL -N	35
–	JSW 3AL -N	35

JCR1

Самовсасывающие электронасосы “JET”

Чистая вода

В быту

РАБОЧИЙ ДИАПАЗОН

- Производительность до **60 л/мин** (3,6 м^3/ч)
- Напор до **48 м**

ЭКСПЛУАТАЦИОННЫЕ ОГРАНИЧЕНИЯ

- Манометрическая высота всасывания до **9 м** (HS)
- Температура жидкости от **-10 °C** до **+40 °C**
- Температура окружающей среды до **+40 °C**
- Максимальное давление в корпусе насоса **6 бар**
- Продолжительный режим работы электродвигателя **S1**

ИСПОЛНЕНИЕ И НОРМЫ БЕЗОПАСНОСТИ

EN 60335-1
IEC 60335-1
CEI 61-150

EN 60034-1
IEC 60034-1
CEI 2-3

СЕРТИФИКАЦИЯ

Сертифицированная система менеджмента DNV
ISO 9001: Система менеджмента качества
ISO 14001: Экологический менеджмент

ОБЛАСТИ ПРИМЕНЕНИЯ И УСТАНОВКА

Рекомендуются для перекачивания чистой воды и жидкостей, химически неагрессивных по отношению к конструкционным материалам насоса.
Самовсасывающие насосы **JCR** спроектированы для перекачки воды даже при содержании в ней повышенного количества воздуха. Благодаря своей надежности и простоте эксплуатации, эти насосы рекомендуются к применению в бытовом секторе, в частности, в сочетании с гидроаккумуляторами малых и средних объёмов, для подачи воды, для орошения садов и огородов и т.д.
Установка насоса должна производиться в закрытых помещениях или в местах, защищенных от непогоды.

ПАТЕНТЫ - МАРКИ - МОДЕЛИ

- Европейский патент № 1 510 696

ИСПОЛНЕНИЕ ПО ЗАКАЗУ

- Другие напряжения питания или частота 60 Гц

ГАРАНТИЯ

2 года в соответствии с нашими общими условиями продажи

РАБОЧИЕ ХАРАКТЕРИСТИКИ И ТЕХНИЧЕСКИЕ ДАННЫЕ

50 Гц **n= 2900 об/мин** HS= 0 м

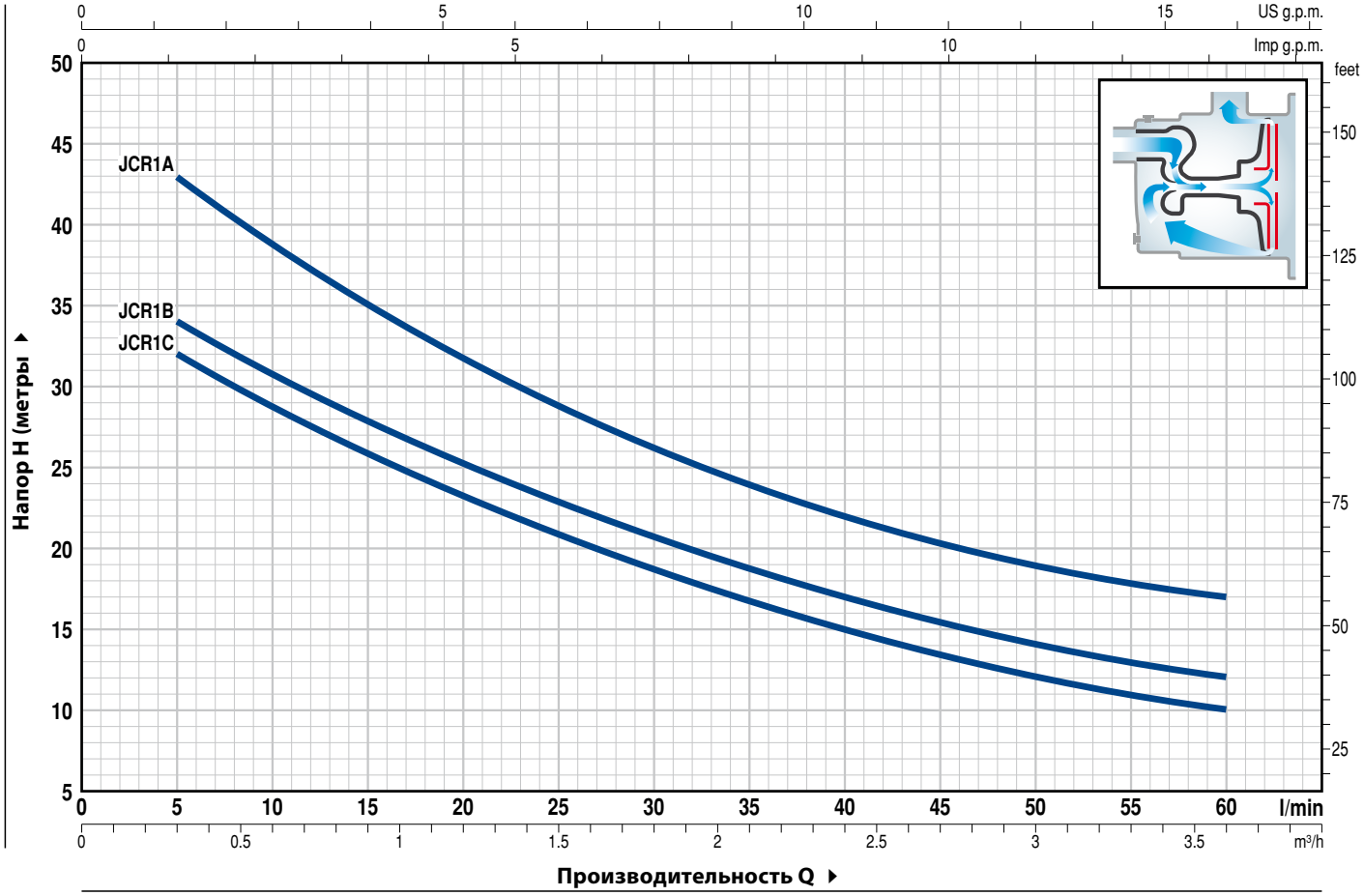

ТИП		МОЩНОСТЬ (P2)		Q м³/ч	0	0,3	0,6	1,2	1,5	1,8	2,4	2,7	3,0	3,6
Однофазный	Трехфазный	кВт	л.с.	л/мин	**0**	**5**	**10**	**20**	**25**	**30**	**40**	**45**	**50**	**60**
JCRm 1C	**JCR 1C**	0,37	0,50		35	32	28,5	23,5	21	18,5	15	13,5	12	10
JCRm 1B	**JCR 1B**	0,48	0,65	**H** метры	37	34	30,5	25,5	23	20,5	17	15,5	14	12
JCRm 1A	**JCR 1A**	0,55	0,75		48	43	39	31,5	28,5	26	22	20,5	19	17

Q - Производительность **H** - Общий манометрический напор **HS** - Высота всасывания
Допустимое отклонение характеристик насосов соответствует классу 3B согласно EN ISO 9906.

ТИПОВАЯ СХЕМА МОНТАЖА

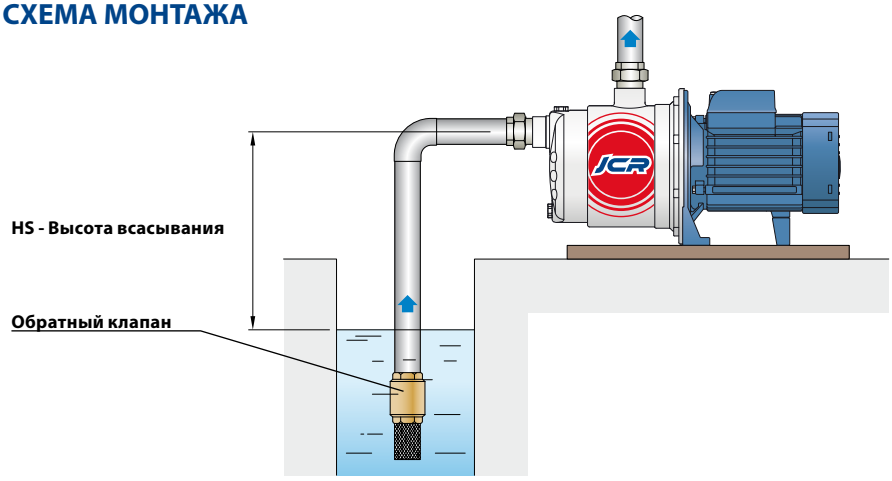

ПОЗ.	КОМПОНЕНТ	КОНСТРУКТИВНЫЕ ХАРАКТЕРИСТИКИ
1	**КОРПУС НАСОСА**	Нержавеющая сталь AISI 304, патрубки с резьбой согласно ISO 228/1
2	**ФЛАНЕЦ**	Нержавеющая сталь AISI 304
3	**ЭЖЕКТОР В СБОРЕ**	Noryl FE1520PW
4	**РАБОЧЕЕ КОЛЕСО**	Нержавеющая сталь AISI 304
5	**ВАЛ ДВИГАТЕЛЯ**	Нержавеющая сталь EN 10088-3 - 1.4104

6 МЕХАНИЧЕСКОЕ УПЛОТНЕНИЕ

Уплотнение *Тип*	***Вал*** *Диаметр*	*Материалы* *Неподвижное кольцо*	*Вращающееся кольцо*	*Эластомер*
AR-12	**Ø 12 мм**	Керамика	Графит	NBR

7 ПОДШИПНИКИ **6201 ZZ / 6201 ZZ**

8 КОНДЕНСАТОР

Электронасос *Однофазный*	***Емкость*** *(230 В или 240 В)*	*(110 В)*
JCRm 1C	**10** µF - 450 В	**25** µF - 250 В
JCRm 1B	**10** µF - 450 В	**25** µF - 250 В
JCRm 1A	**14** µF - 450 В	**25** µF - 250 В

9 ЭЛЕКТРОДВИГАТЕЛЬ

JCRm: однофазный 230 В - 50 Гц с тепловой защитой, встроенной в обмотку.
JCR: трехфазный 230/400 В - 50 Гц.

➠ **Электронасосы с трехфазным двигателем имеют высокую эффективность класса IE2 (IEC 60034-30)**

– Изоляция: класс F
– Степень защиты: IP X4

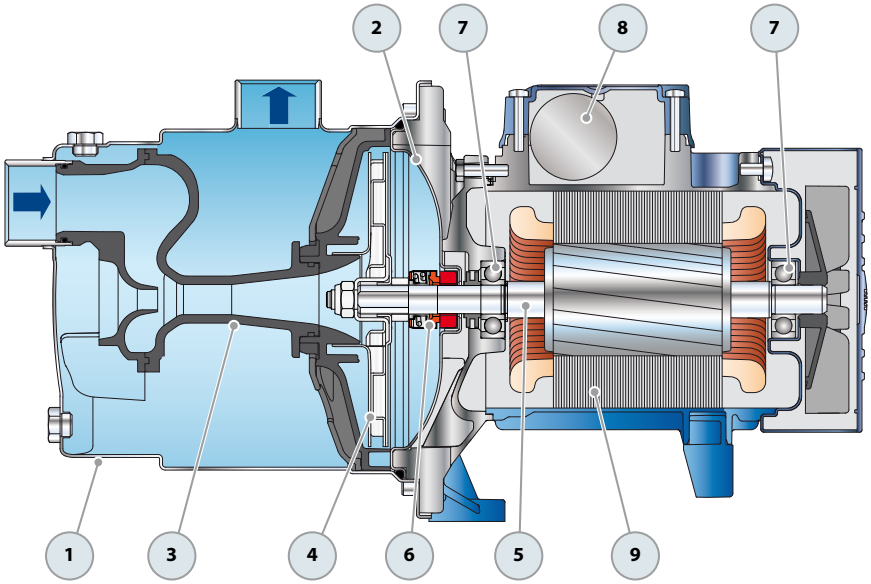

РАЗМЕРЫ И ВЕС

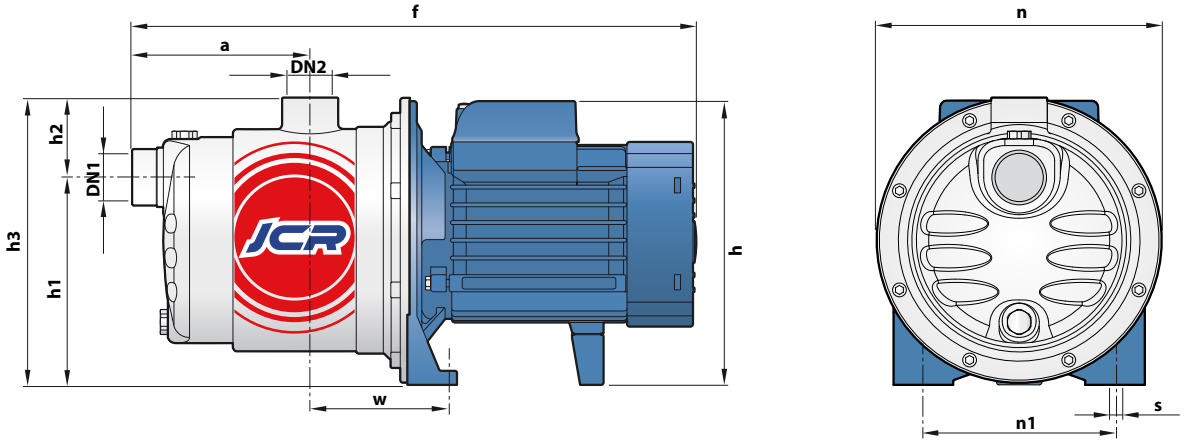

ТИП		ПАТРУБКИ		РАЗМЕРЫ, мм										кг	
Однофазный	Трехфазный	DN1	DN2	a	f	h	h1	h2	h3	n	n1	w	s	1~	3~
JCRm 1C	JCR 1C													7.1	7.1
JCRm 1B	JCR 1B	1″	1″	113	361	182	132	51	183	182	120	87	9	7.2	7.2
JCRm 1A	JCR 1A													7.8	7.2

ПОТРЕБЛЯЕМЫЙ ТОК

ТИП	НАПРЯЖЕНИЕ	
Однофазный	230 В	240 В
JCRm 1C	**2.8** A	**2.7** A
JCRm 1B	**3.1** A	**3.0** A
JCRm 1A	**3.9** A	**3.8** A

ТИП	НАПРЯЖЕНИЕ					
Трехфазный	230 В	400 В	690 В	240 В	415 В	720 В
JCR 1C	**2.1** A	**1.2** A	**0.7** A	**2.0** A	**1.1** A	**0.6** A
JCR 1B	**2.3** A	**1.3** A	**0.8** A	**2.2** A	**1.2** A	**0.7** A
JCR 1A	**3.0** A	**1.7** A	**1.0** A	**2.9** A	**1.6** A	**0.9** A

ПАЛЛЕТИРОВАНИЕ

ТИП		Автоперевозки
Однофазный	Трехфазный	Кол-во насосов
JCRm 1C	JCR 1C	**84**
JCRm 1B	JCR 1B	**84**
JCRm 1A	JCR 1A	**84**

JCR2

Самовсасывающие электронасосы “JET”

Чистая вода

В быту

В коммунальном секторе

РАБОЧИЙ ДИАПАЗОН

- Производительность до **70 л/мин** (4,2 м^3/ч)
- Напор до **60 м**

ЭКСПЛУАТАЦИОННЫЕ ОГРАНИЧЕНИЯ

- Манометрическая высота всасывания до **9 м** (HS)
- Температура жидкости от **-10 °C** до **+40 °C**
- Температура окружающей среды до **+40 °C**
- Максимальное давление в корпусе насоса **6 бар**
- Продолжительный режим работы электродвигателя **S1**

ИСПОЛНЕНИЕ И НОРМЫ БЕЗОПАСНОСТИ

EN 60335-1
IEC 60335-1
CEI 61-150

EN 60034-1
IEC 60034-1
CEI 2-3

СЕРТИФИКАЦИЯ

Сертифицированная система менеджмента DNV
ISO 9001: Система менеджмента качества
ISO 14001: Экологический менеджмент

ОБЛАСТИ ПРИМЕНЕНИЯ И УСТАНОВКА

Рекомендуются для перекачивания чистой воды и жидкостей, химически неагрессивных по отношению к конструкционным материалам насоса.
Самовсасывающие насосы **JCR** спроектированы для перекачки воды даже при содержании в ней повышенного количества воздуха. Благодаря своей надежности и простоте эксплуатации, эти насосы рекомендуются к применению в бытовом секторе, в частности, в сочетании с гидроаккумуляторами малых и средних объёмов, для подачи воды, для орошения садов и огородов и т.д.
Установка насоса должна производиться в закрытых помещениях или в местах, защищенных от непогоды.

ПАТЕНТЫ - МАРКИ - МОДЕЛИ

- Европейский патент № 1 510 696

ИСПОЛНЕНИЕ ПО ЗАКАЗУ

- Другие напряжения питания или частота 60 Гц

ГАРАНТИЯ

2 года в соответствии с нашими общими условиями продажи

РАБОЧИЕ ХАРАКТЕРИСТИКИ И ТЕХНИЧЕСКИЕ ДАННЫЕ

50 Гц **n= 2900 об/мин** HS= 0 м

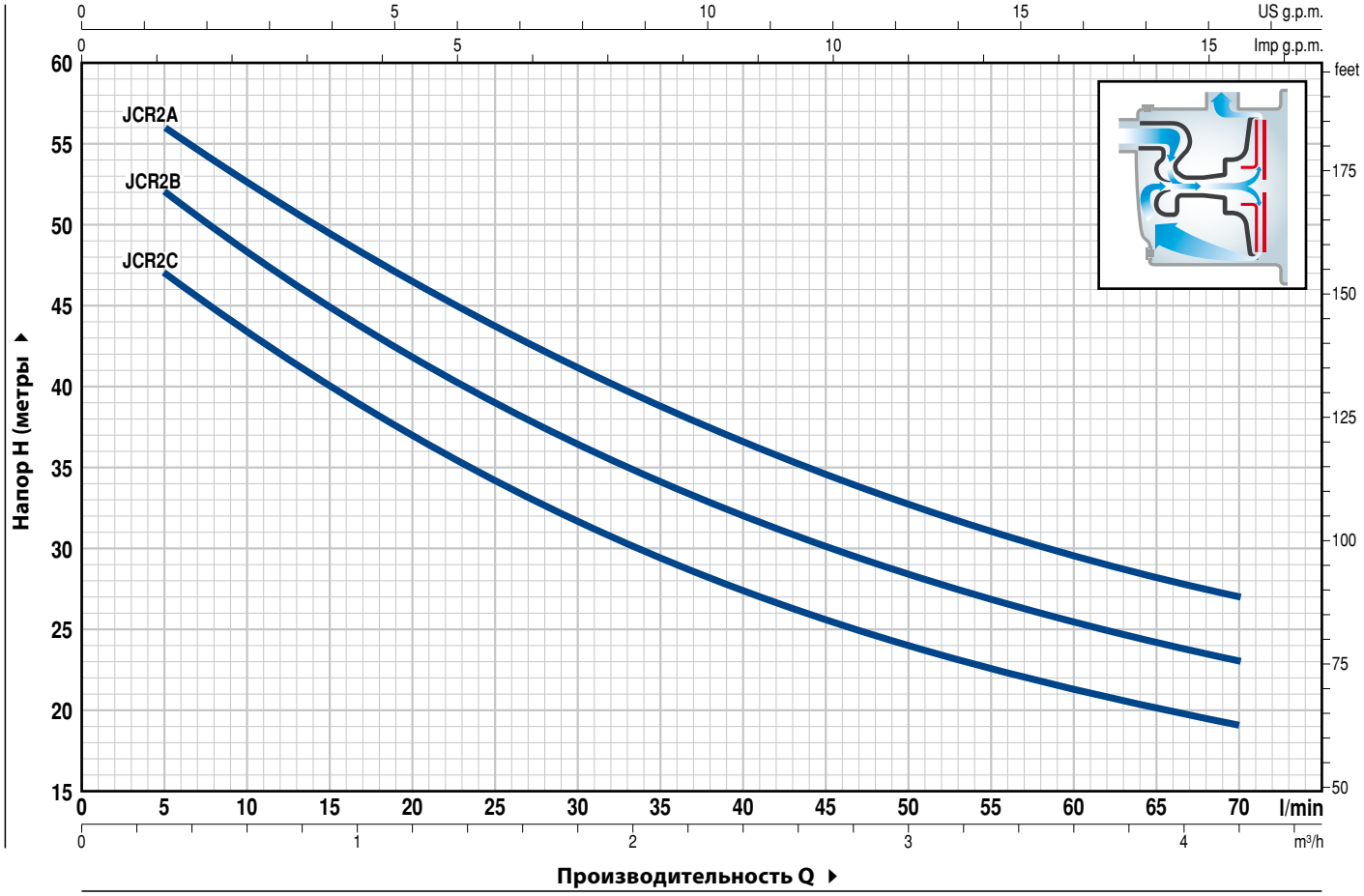

ТИП		МОЩНОСТЬ (P2)		Q	м³/ч	0	0,3	0,6	1,2	1,5	1,8	2,4	2,7	3,0	3,6	4,2
Однофазный	Трехфазный	кВт	л.с.		л/мин	**0**	**5**	**10**	**20**	**25**	**30**	**40**	**45**	**50**	**60**	**70**
JCRm 2C	**JCR 2C**	0,75	1			50	47	43	37	34	31,5	27,5	25,5	24	21	19
JCRm 2B	**JCR 2B**	0,90	1,25	**H**	метры	55	52	48	42	39	36	32	30	28,5	25,5	23
JCRm 2A	**JCR 2A**	1,1	1,5			60	56	53	46,5	43,5	41	36,5	34,5	32,5	29,5	27

Q - Производительность **H** - Общий манометрический напор **HS** - Высота всасывания
Допустимое отклонение характеристик насосов соответствует классу 3B согласно EN ISO 9906.

ТИПОВАЯ СХЕМА МОНТАЖА

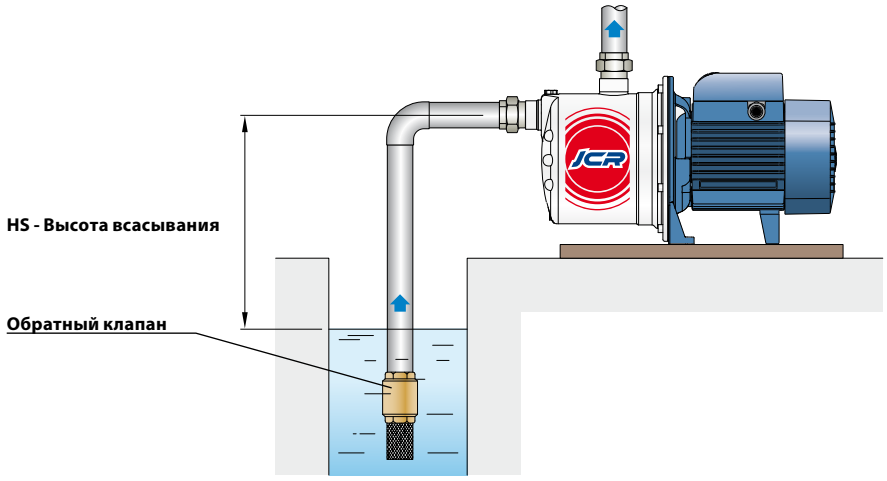

ПОЗ.	КОМПОНЕНТ	КОНСТРУКТИВНЫЕ ХАРАКТЕРИСТИКИ
1	**КОРПУС НАСОСА**	Нержавеющая сталь AISI 304, патрубки с резьбой согласно ISO 228/1
2	**ФЛАНЕЦ**	Нержавеющая сталь AISI 304
3	**ЭЖЕКТОР В СБОРЕ**	Noryl FE1520PW
4	**РАБОЧЕЕ КОЛЕСО**	Нержавеющая сталь AISI 304
5	**ВАЛ ДВИГАТЕЛЯ**	Нержавеющая сталь EN 10088-3 - 1.4104

6 МЕХАНИЧЕСКОЕ УПЛОТНЕНИЕ

Уплотнение *Тип*	***Вал*** *Диаметр*	*Материалы* *Неподвижное кольцо*	*Вращающееся кольцо*	*Эластомер*
AR-14	**Ø 14 мм**	Керамика	Графит	NBR

7 ПОДШИПНИКИ **6203 ZZ / 6203 ZZ**

8 КОНДЕНСАТОР

Электронасос *Однофазный*	***Емкость*** *(230 В или 240 В)*	*(230 В или 240 В)*
JCRm 2C	**20** µF - 450 В	**60** µF - 300 В
JCRm 2B	**25** µF - 450 В	**60** µF - 300 В
JCRm 2A	**25** µF - 450 В	**60** µF - 300 В

9 ЭЛЕКТРОДВИГАТЕЛЬ

JCRm: однофазный 230 В - 50 Гц с тепловой защитой, встроенной в обмотку.
JCR: трехфазный 230/400 В - 50 Гц.

➠ **Электронасосы с трехфазным двигателем имеют высокую эффективность класса IE2 (IEC 60034-30)**

– Изоляция: класс F
– Степень защиты: IP X4

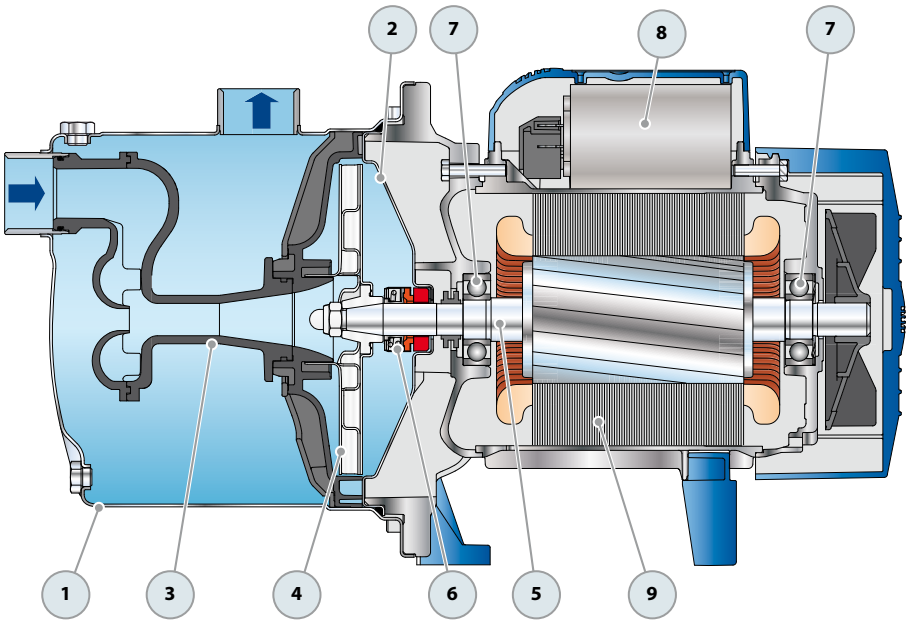

РАЗМЕРЫ И ВЕС

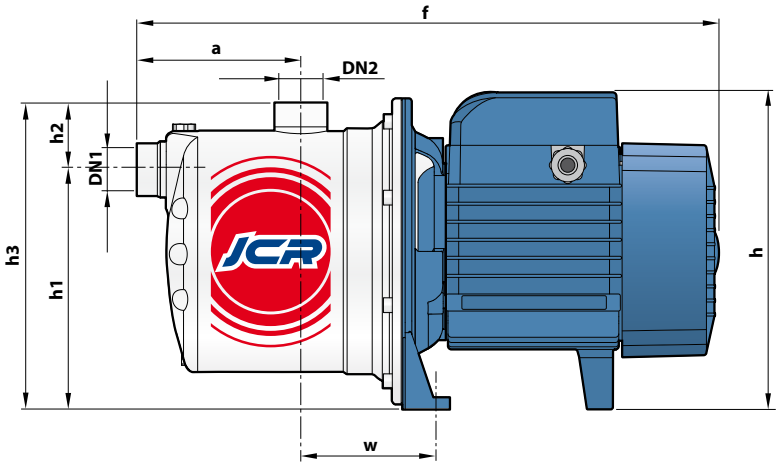

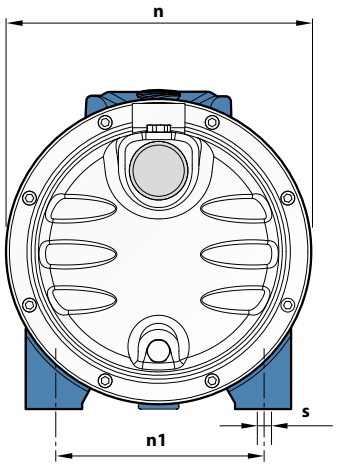

ТИП		ПАТРУБКИ		РАЗМЕРЫ, мм										кг	
Однофазный	**Трехфазный**	**DN1**	**DN2**	a	f	h	h1	h2	h3	n	n1	w	s	1~	3~
JCRm 2C	**JCR 2C**													**10,2**	**10,2**
JCRm 2B	**JCR 2B**	**1”**	**1”**	111	393	217 *	162	46	208	208	142	91	10	**11,2**	**11,2**
JCRm 2A	**JCR 2A**													**11,5**	**11,5**

(*) h=236 мм для однофазных версий на 110 В

ПОТРЕБЛЯЕМЫЙ ТОК

ТИП	НАПРЯЖЕНИЕ	
Однофазный	230 В	240 В
JCRm 2C	**4,7** A	**4,5** A
JCRm 2B	**5,8** A	**5,3** A
JCRm 2A	**6,2** A	**5,7** A

ТИП	НАПРЯЖЕНИЕ					
Трехфазный	230 В	400 В	690 В	240 В	415 В	720 В
JCR 2C	**3,5** A	**2,0** A	**1,2** A	**3,4** A	**1,9** A	**1,1** A
JCR 2B	**4,6** A	**2,7** A	**1,6** A	**4,4** A	**2,5** A	**1,5** A
JCR 2A	**5,3** A	**3,1** A	**1,7** A	**4,9** A	**2,8** A	**1,6** A

ПАЛЛЕТИРОВАНИЕ

ТИП		Автоперевозки
Однофазный	**Трехфазный**	Кол-во насосов
JCRm 2C	**JCR 2C**	**60**
JCRm 2B	**JCR 2B**	**60**
JCRm 2A	**JCR 2A**	**60**

PLURIJET 60-80-100

Многоступенчатые самовсасывающие электронасосы

Чистая вода

В быту

В коммунальном секторе

РАБОЧИЙ ДИАПАЗОН

- Производительность до **130 л/мин** (7,8 м³/ч)
- Напор до **52 м**

ЭКСПЛУАТАЦИОННЫЕ ОГРАНИЧЕНИЯ

- Манометрическая высота всасывания до **9 м** (HS)
- Температура жидкости от **-10 °C** до **+40 °C**
- Температура окружающей среды до **+40 °C**
- Максимальное давление в корпусе насоса **6 бар**
- Продолжительный режим работы электродвигателя **S1**

ИСПОЛНЕНИЕ И НОРМЫ БЕЗОПАСНОСТИ

EN 60335-1
IEC 60335-1
CEI 61-150

EN 60034-1
IEC 60034-1
CEI 2-3

СЕРТИФИКАЦИЯ

Сертифицированная система менеджмента DNV
ISO 9001: Система менеджмента качества
ISO 14001: Экологический менеджмент

ОБЛАСТИ ПРИМЕНЕНИЯ И УСТАНОВКА

Самовсасывающие насосы **PLURIJET** рекомендуются для перекачивания чистой воды, даже при содержании в ней повышенного количества воздуха, и жидкостей, химически неагрессивных по отношению к конструкционным материалам насоса.
Благодаря бесшумности, надежности и низкому уровню энергопотребления, они рекомендуются к применению в бытовом и коммунальном секторах, в частности, в сочетании с гидроаккумуляторами, для повышения давления и подачи воды, а также в системах сбора и использования дождевой воды, в оросительных системах и т.д.
Установка насоса должна производиться в закрытых помещениях или в местах, защищенных от непогоды.

ПАТЕНТЫ - МАРКИ - МОДЕЛИ

- Зарегистрированная модель № 3974301 PLURIJET®

ИСПОЛНЕНИЕ ПО ЗАКАЗУ

- Другие напряжения питания или частота 60 Гц

ГАРАНТИЯ

2 года в соответствии с нашими общими условиями продажи

РАБОЧИЕ ХАРАКТЕРИСТИКИ И ТЕХНИЧЕСКИЕ ДАННЫЕ

50 Гц n= 2900 об/мин HS= 0 м

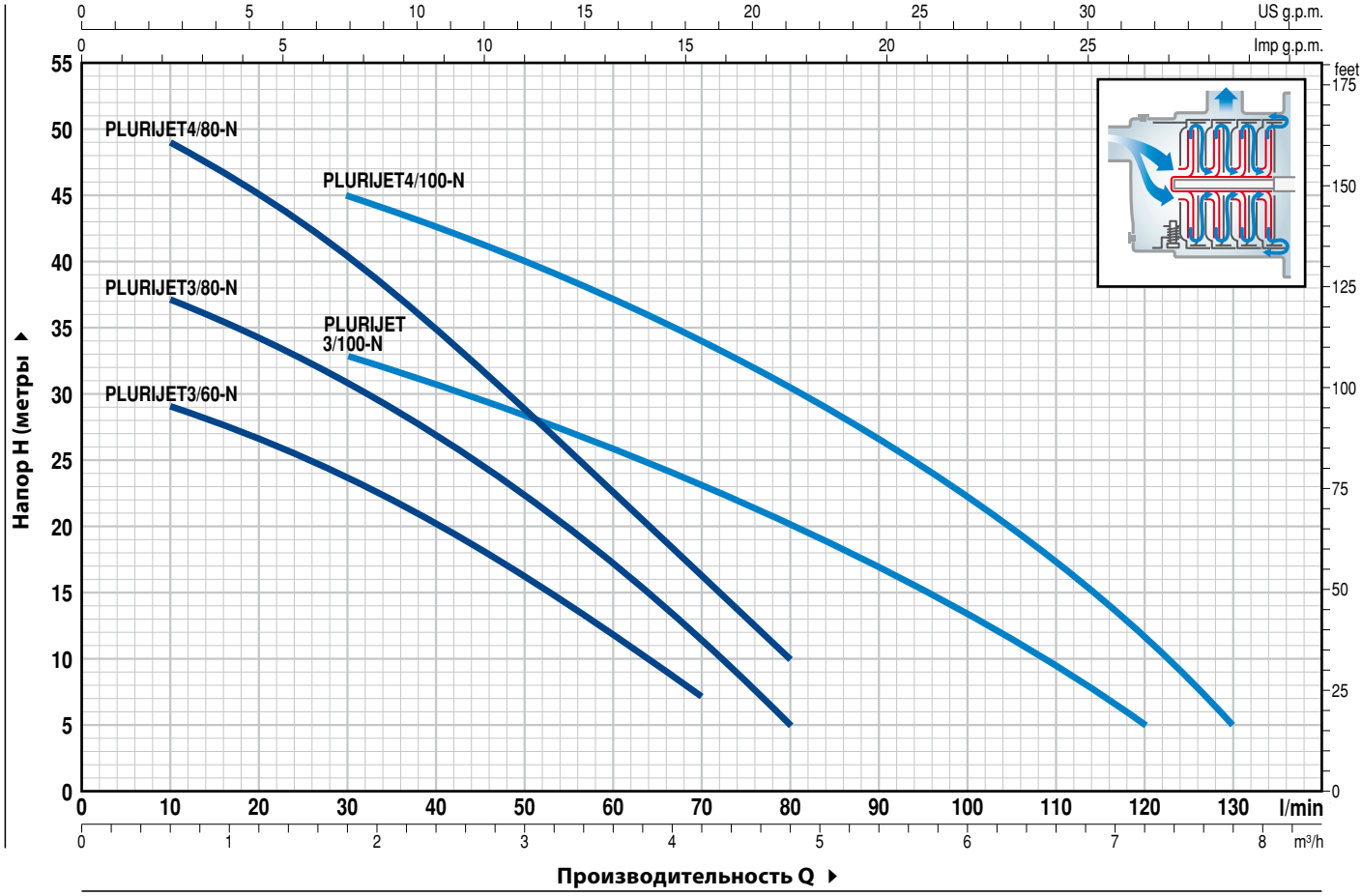

ТИП		МОЩНОСТЬ (P2)		Q м³/ч	0	0,3	0,6	1,2	1,8	2,4	3,0	3,6	4,2	4,8	5,4	6,0	6,6	7,2	7,8
Однофазный	**Трехфазный**	**кВт**	**л.с.**	л/мин	**0**	**5**	**10**	**20**	**30**	**40**	**50**	**60**	**70**	**80**	**90**	**100**	**110**	**120**	**130**
PLURIJETm 3/60 -N	**PLURIJET 3/60 -N**	0,37	0,50		31	30	29	26,5	23,5	20	16	11,5	7						
PLURIJETm 3/80 -N	**PLURIJET 3/80 -N**	0,48	0,65		40	38	37	34,5	31	27	22,5	17	11	5					
PLURIJETm 4/80 -N	**PLURIJET 4/80 -N**	0,55	0,75	**H** метры	52	50	49	44,5	40	34	28,5	22,5	16	10					
PLURIJETm 3/100-N	**PLURIJET 3/100-N**	0,55	0,75		38	37	36	34,5	33	31	28	26	23	20	17	13,5	10	5	
PLURIJETm 4/100-N	**PLURIJET 4/100-N**	0,75	1		50	50	49	47	45	42	39,5	37	34	30,5	26,5	22	17	11	5

Q - Производительность **H** - Общий манометрический напор **HS** - Высота всасывания
Допустимое отклонение характеристик насосов соответствует классу 3B согласно EN ISO 9906.

ТИПОВАЯ СХЕМА МОНТАЖА

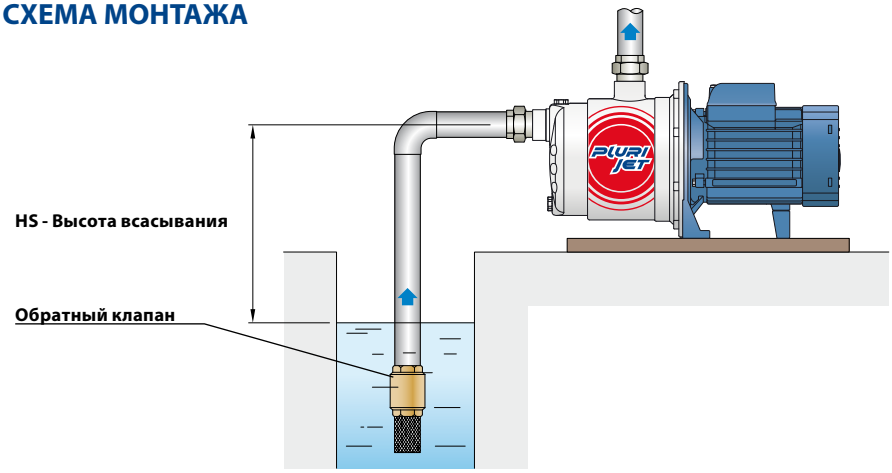

PLURIJET 60-80-100

ПОЗ.	КОМПОНЕНТ	КОНСТРУКТИВНЫЕ ХАРАКТЕРИСТИКИ
1	**КОРПУС НАСОСА**	Нержавеющая сталь AISI 304, патрубки с резьбой согласно ISO 228/1
2	**ФЛАНЕЦ**	Нержавеющая сталь AISI 304
3	**РАБОЧИЕ КОЛЕСА**	Noryl FE1520PW
4	**ДИФФУЗОРЫ**	Noryl FE1520PW с противоизносными кольцами
5	**ВАЛ ДВИГАТЕЛЯ**	Нержавеющая сталь EN 10088-3 - 1.4104

6 МЕХАНИЧЕСКОЕ УПЛОТНЕНИЕ

Уплотнение *Тип*	***Вал*** *Диаметр*	*Материалы* *Неподвижное кольцо*	*Вращающееся кольцо*	*Эластомер*
AR-13	**Ø 13 мм**	Керамика	Графит	NBR

7 ПОДШИПНИКИ

Электронасос	***Тип***
PLURIJET 3/60, 3/80, 3/100, 4/80-N	**6202 ZZ - C3 / 6201 ZZ**
PLURIJET 4/100-N	**6203 ZZ / 6203 ZZ**

8 КОНДЕНСАТОР

Электронасос *Однофазный*	***Емкость*** *(230 В или 240 В)*	*(110 В)*
PLURIJETm 3/60-N	**10** µF - 450 В	**25** µF - 250 В
PLURIJETm 3/80-N	**12.5** µF - 450 В	**25** µF - 250 В
PLURIJETm 4/80, 3/100-N	**14** µF - 450 В	**25** µF - 250 В
PLURIJETm 4/100-N	**20** µF - 450 В	**60** µF - 300 В

9 ЭЛЕКТРОДВИГАТЕЛЬ

PLURIJETm: однофазный 230 В - 50 Гц с тепловой защитой, встроенной в обмотку.
PLURIJET: трехфазный 230/400 В - 50 Гц.

➠ **Электронасосы с трехфазным двигателем имеют высокую эффективность класса IE2 (IEC 60034-30)**

– Изоляция: класс F
– Степень защиты: IP X4

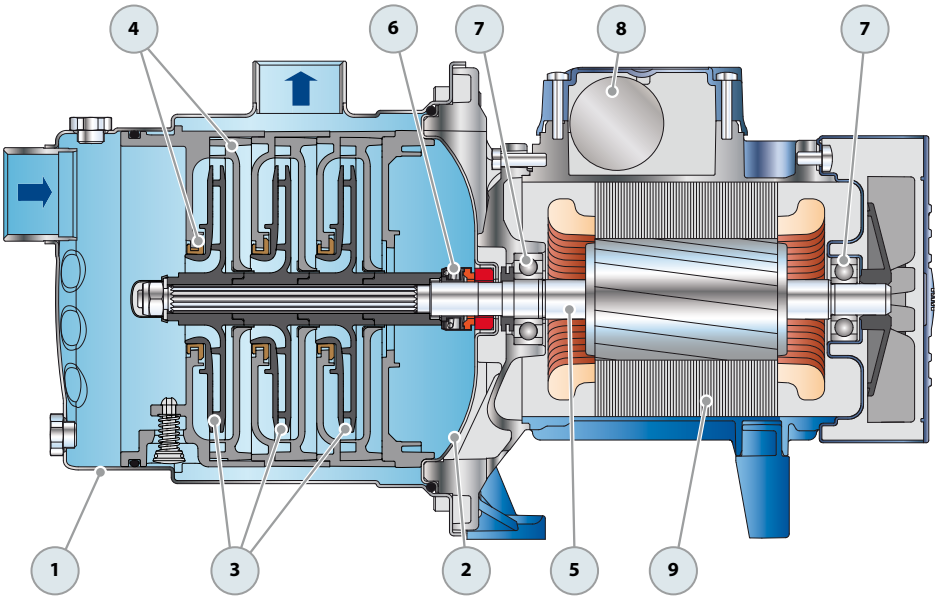

РАЗМЕРЫ И ВЕС

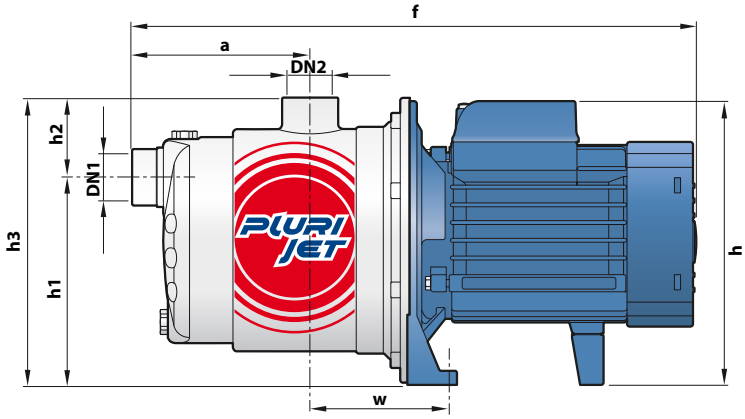

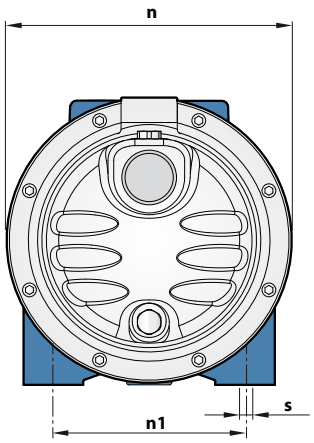

ТИП		ПАТРУБКИ		РАЗМЕРЫ, мм										кг	
Однофазный	Трехфазный	DN1	DN2	a	f	h	h1	h2	h3	n	n1	w	s	1~	3~
PLURIJETm 3/60 -N	PLURIJET 3/60 -N	1″	1″	113	361	182	132	51	183	182	120	87	9	6,5	6,5
PLURIJETm 3/80 -N	PLURIJET 3/80 -N													7,3	7,2
PLURIJETm 4/80 -N	PLURIJET 4/80 -N			138	386									8,6	7,8
PLURIJETm 3/100 -N	PLURIJET 3/100 -N			113	361									7,9	7,1
PLURIJETm 4/100 -N	PLURIJET 4/100 -N			138	411	202 *							10	10,6	10,6

(*) h=221 мм для однофазных версий на 110 В

ПОТРЕБЛЯЕМЫЙ ТОК

ТИП	НАПРЯЖЕНИЕ	
Однофазный	230 В	240 В
PLURIJETm 3/60 -N	2,4 A	2,3 A
PLURIJETm 3/80 -N	3,3 A	3,1 A
PLURIJETm 4/80 -N	4,1 A	4,0 A
PLURIJETm 3/100 -N	4,1 A	4,0 A
PLURIJETm 4/100 -N	6,0 A	5,8 A

ТИП	НАПРЯЖЕНИЕ					
Трехфазный	230 В	400 В	690 В	240 В	415 В	720 В
PLURIJET 3/60 -N	1,7 A	1,0 A	0,6 A	1,6 A	0,9 A	0,5 A
PLURIJET 3/80 -N	2,5 A	1,5 A	0,9 A	2,4 A	1,4 A	0,8 A
PLURIJET 4/80 -N	3,4 A	2,0 A	1,2 A	3,3 A	1,9 A	1,1 A
PLURIJET 3/100-N	3,4 A	2 ,0 A	1,2 A	3,3 A	1,9 A	1,1 A
PLURIJET 4/100-N	4,5 A	2,6 A	1,5 A	4,3 A	2,5 A	1,4 A

ПАЛЛЕТИРОВАНИЕ

ТИП		Автоперевозки
Однофазный	Трехфазный	Кол-во насосов
PLURIJETm 3/60 -N	PLURIJET 3/60 -N	84
PLURIJETm 3/80 -N	PLURIJET 3/80 -N	84
PLURIJETm 4/80 -N	PLURIJET 4/80 -N	72
PLURIJETm 3/100-N	PLURIJET 3/100 -N	84
PLURIJETm 4/100-N	PLURIJET 4/100 -N	72

PLURIJET 90-130-200

Многоступенчатые самовсасывающие электронасосы

Чистая вода

В быту

В коммунальном секторе

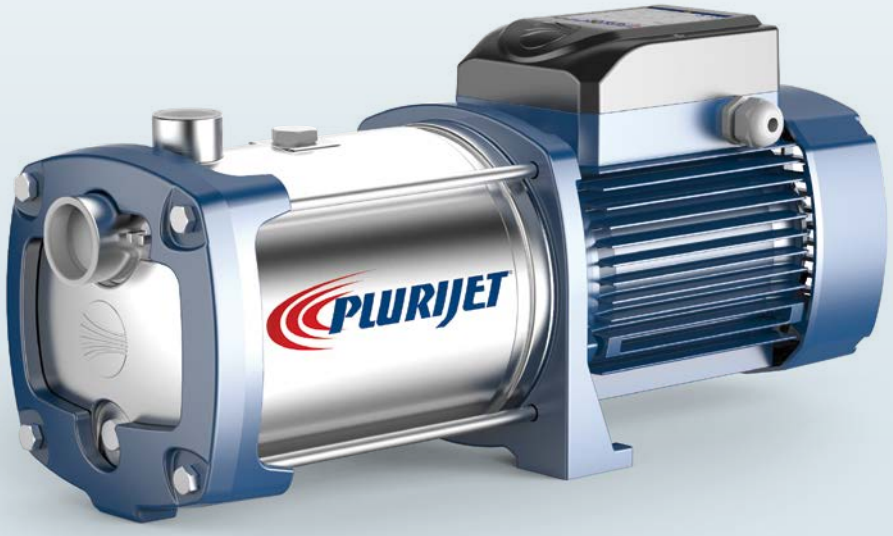

РАБОЧИЙ ДИАПАЗОН

- Производительность до **200 л/мин** (12 м^3/ч)
- Напор до **97 м**

ЭКСПЛУАТАЦИОННЫЕ ОГРАНИЧЕНИЯ

- Манометрическая высота всасывания до **9 м** (HS)
- Температура жидкости от **-10 °C** до **+40 °C**
- Температура окружающей среды до **+40 °C**
- Максимальное давление в корпусе насоса **10 бар**
- Продолжительный режим работы электродвигателя **S1**

ИСПОЛНЕНИЕ И НОРМЫ БЕЗОПАСНОСТИ

EN 60335-1
IEC 60335-1
CEI 61-150

EN 60034-1
IEC 60034-1
CEI 2-3

СЕРТИФИКАЦИЯ

Сертифицированная система менеджмента DNV
ISO 9001: Система менеджмента качества
ISO 14001: Экологический менеджмент

ОБЛАСТИ ПРИМЕНЕНИЯ И УСТАНОВКА

Самовсасывающие насосы **PLURIJET** рекомендуются для перекачивания чистой воды, даже при содержании в ней повышенного количества воздуха, и жидкостей, химически неагрессивных по отношению к конструкционным материалам насоса.
Благодаря бесшумности, надежности и низкому уровню энергопотребления, они рекомендуются к применению в бытовом и коммунальном секторах, в частности, в сочетании с гидроаккумуляторами, для повышения давления и подачи воды, а также в системах сбора и использования дождевой воды, в оросительных системах и т.д.
Установка насоса должна производиться в закрытых помещениях или в местах, защищенных от непогоды.

ПАТЕНТЫ - МАРКИ - МОДЕЛИ

- Зарегистрированная модель № 3974301 PLURIJET®
- Патент заявлен № PCT/IB2014/063126

ИСПОЛНЕНИЕ ПО ЗАКАЗУ

- Другие напряжения питания или частота 60 Гц
- Степень защиты IP X5

ГАРАНТИЯ

2 года в соответствии с нашими общими условиями продажи

РАБОЧИЕ ХАРАКТЕРИСТИКИ И ТЕХНИЧЕСКИЕ ДАННЫЕ

50 Гц n= 2900 об/мин HS= 0 м

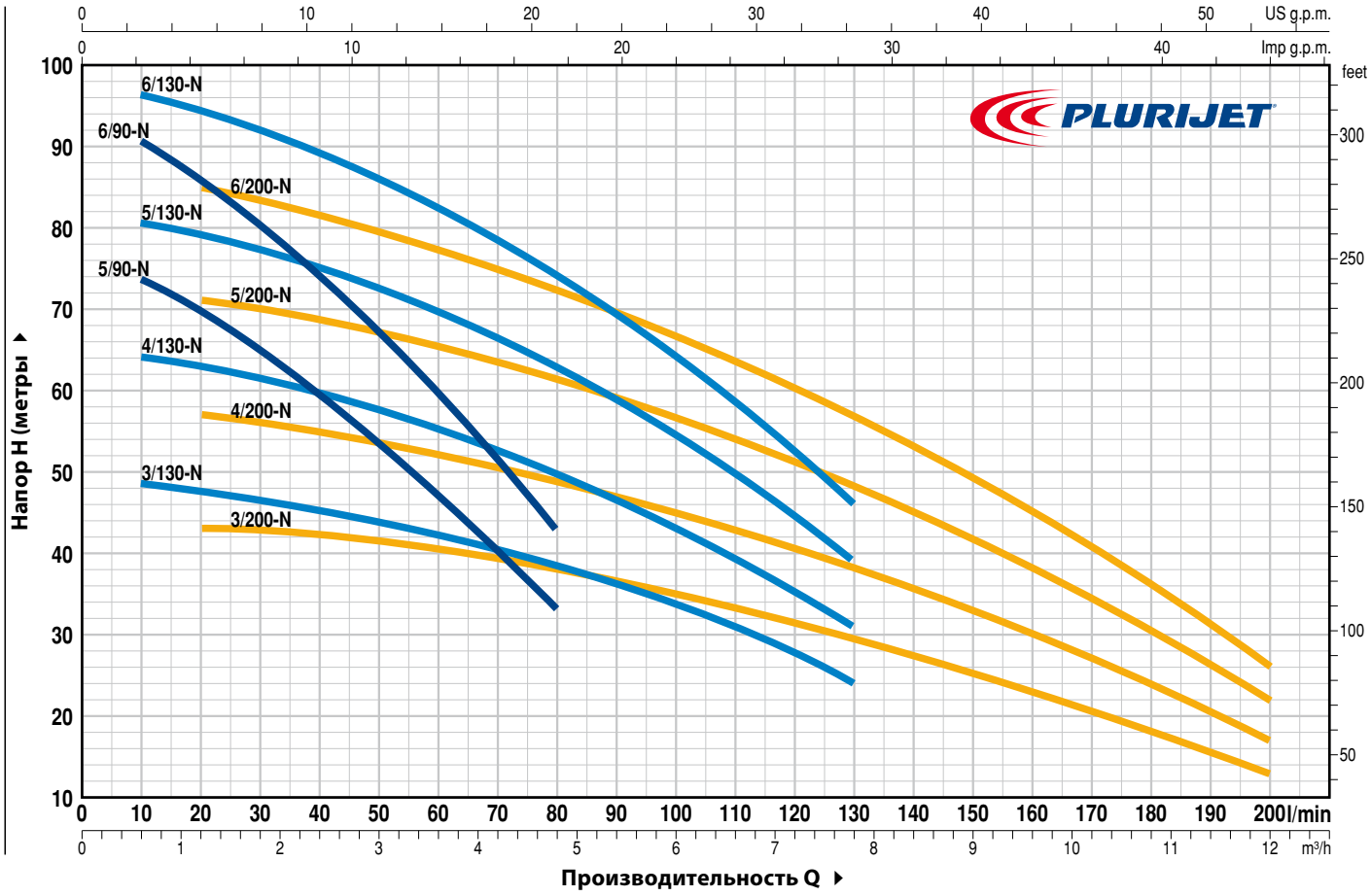

ТИП		МОЩНОСТЬ (P2)			Q м³/ч	0	0,3	0,6	1,2	2,4	3,6	4,8	6,0	7,8	8,4	9,6	10,8	12,0
Однофазный	**Трехфазный**	**кВт**	**л.с.**	▲	л/мин	**0**	**5**	**10**	**20**	**40**	**60**	**80**	**100**	**130**	**140**	**160**	**180**	**200**
PLURIJETm 5/90 -N	**PLURIJET 5/90 -N**	1,1	1,5	IE2	H метры	76	76	73,5	70	60,5	47	33						
PLURIJETm 6/90 -N	**PLURIJET 6/90 -N**	1,5	2	**IE3**		93	93	90,5	86	74,5	59,5	43						
PLURIJETm 3/130-N	**PLURIJET 3/130-N**	1,1	1,5	IE2		49	49	48,5	47,5	45	42,5	38,5	33,5	24				
PLURIJETm 4/130-N	**PLURIJET 4/130-N**	1,5	2			65	65	64	63	60	56	50	43	31				
–	**PLURIJET 5/130-N**	1,8	2,5	**IE3**		81	81	80,5	79	75	70	62,5	54	39				
–	**PLURIJET 6/130-N**	2,2	3			97	97	96,5	94,5	90	83	74,5	64	46				
PLURIJETm 3/200-N	**PLURIJET 3/200-N**	1,1	1,5	IE2		44	43,5	43,5	43	42	40,5	38	35	29	27,5	23	18	13
PLURIJETm 4/200-N	**PLURIJET 4/200-N**	1,5	2			58	57,5	57,5	57	55	52,5	49,5	45	38	35,5	30	24	17
–	**PLURIJET 5/200-N**	1,8	2,5	**IE3**		73	72	71,5	71	69	65,5	62	56,5	48	44,5	38	30	22
–	**PLURIJET 6/200-N**	2,2	3			87	86	85,5	85	82	78	73	67	57	53	45	36	26

Q - Производительность **H** - Общий манометрический напор **HS** - Высота всасывания
Допустимое отклонение характеристик насосов соответствует классу 3B согласно EN ISO 9906.

▲ Класс эффективности трехфазного двигателя (IEC 60034-30)

ТИПОВАЯ СХЕМА МОНТАЖА

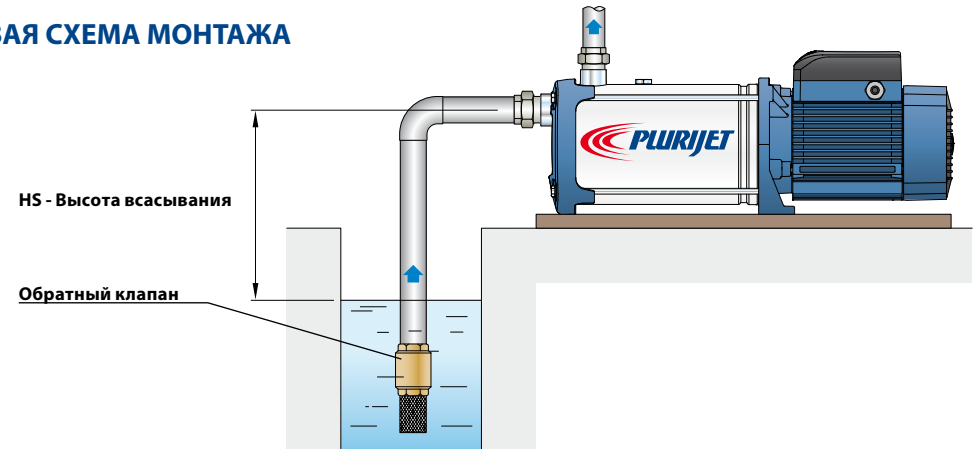

PLURIJET 90-130-200

ПОЗ.	КОМПОНЕНТ	КОНСТРУКТИВНЫЕ ХАРАКТЕРИСТИКИ
1	**КОРПУС НАСОСА**	Нержавеющая сталь AISI 304, патрубки с резьбой согласно ISO 228/1
2	**ФЛАНЕЦ**	Нержавеющая сталь AISI 304
3	**РАБОЧИЕ КОЛЕСА**	Noryl FE1520PW
4	**ДИФФУЗОРЫ**	Нержавеющая сталь AISI 304
5	**ВАЛ ДВИГАТЕЛЯ**	Нержавеющая сталь EN 10088-3 - 1.4104

6 МЕХАНИЧЕСКОЕ УПЛОТНЕНИЕ

Уплотнение	*Вал*	*Материалы*		
Тип	*Диаметр*	*Неподвижное кольцо*	*Вращающееся кольцо*	*Эластомер*
FN-18	**Ø 18 мм**	Графит	Керамика	NBR

7 ПОДШИПНИКИ **6304 2RS - C3 / 6204 ZZ - C3E**

8 КОНДЕНСАТОР

Электронасос	*Емкость*	
Однофазный	*(230 В или 240 В)*	*(110 В)*
PLURIJETm 5/90 -N **PLURIJETm 3/130 -N** **PLURIJETm 3/200 -N**	**31,5** µF - 450 В	**60** µF - 250 В
PLURIJETm 6/90 -N **PLURIJETm 4/130 -N** **PLURIJETm 4/200 -N**	**45** µF - 450 В	**80** µF - 250 В

9 ЭЛЕКТРОДВИГАТЕЛЬ

PLURIJETm: однофазный 230 В - 50 Гц с тепловой защитой, встроенной в обмотку.
PLURIJET: трехфазный 230/400 В - 50 Гц.

➠ **Электронасосы с трехфазным двигателем имеют высокую эффективность класса IE2 до P2=1,1 кВт и IE3 от P2=1,5 кВт (IEC 60034-30)**

– Изоляция: класс F
– Степень защиты: IP X4

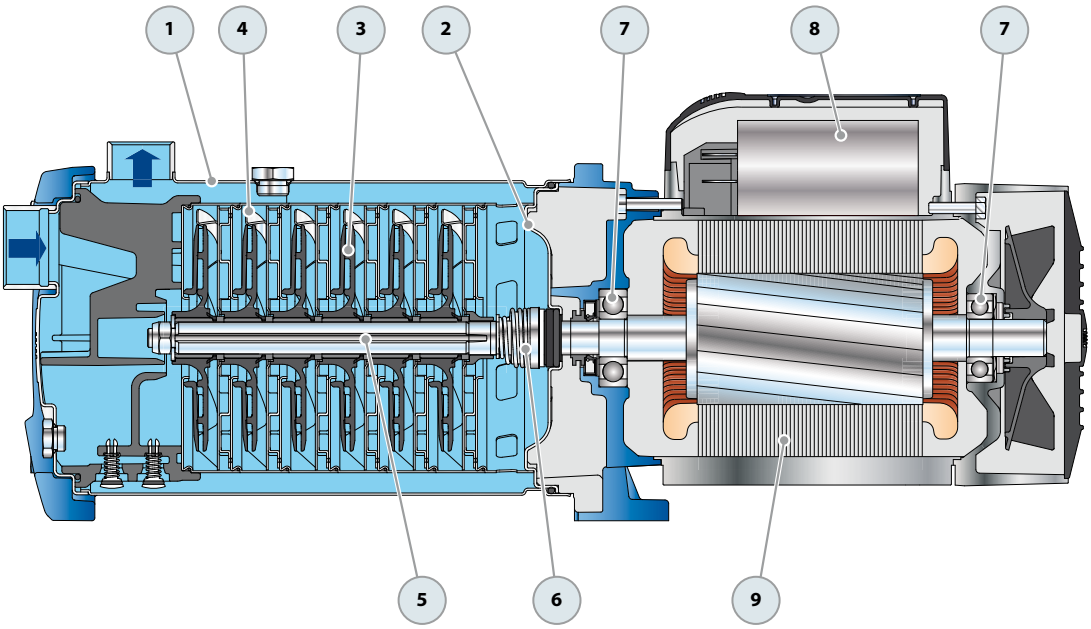

РАЗМЕРЫ И ВЕС

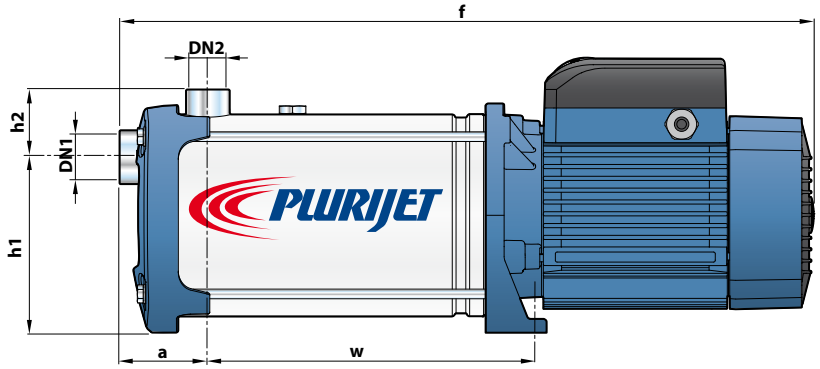

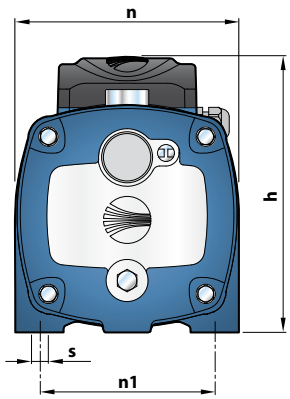

ТИП		ПАТРУБКИ		РАЗМЕРЫ, мм									кг	
Однофазный	Трехфазный	DN1	DN2	a	f	h	h1	h2	n	n1	w	s	1~	3~
PLURIJETm 5/90 -N	PLURIJET 5/90 -N	1¼"	1"	73	549	228	145	56	185	145	245	11	19,4	17,6
PLURIJETm 6/90 -N	PLURIJET 6/90 -N				575						271		22,7	21,8
PLURIJETm 3/130-N	PLURIJET 3/130-N				497						193		17,6	15,7
PLURIJETm 4/130-N	PLURIJET 4/130-N				523						219		19,7	18,7
–	PLURIJET 5/130-N				549						245		–	21,9
–	PLURIJET 6/130-N				575						271		–	22,7
PLURIJETm 3/200-N	PLURIJET 3/200-N				497						193		17,6	15,7
PLURIJETm 4/200-N	PLURIJET 4/200-N				523						219		19,7	18,7
–	PLURIJET 5/200-N				549						245		–	21,9
–	PLURIJET 6/200-N				575						271		–	22,7

ПОТРЕБЛЯЕМЫЙ ТОК

ТИП	НАПРЯЖЕНИЕ	
Однофазный	230 В	240 В
PLURIJETm 5/90 -N	8,5 A	8,2 A
PLURIJETm 6/90 -N	10,5 A	10,0 A
PLURIJETm 3/130 -N	8,5 A	8,2 A
PLURIJETm 4/130 -N	10,5 A	10,0 A
PLURIJETm 3/200 -N	8,5 A	8,2 A
PLURIJETm 4/200 -N	10,5 A	10,0 A

ТИП	НАПРЯЖЕНИЕ					
Трехфазный	230 В	400 В	690 В	240 В	415 В	720 В
PLURIJET 5/90 -N	5,7 A	3,3 A	1,9 A	5,5 A	3,2 A	1,8 A
PLURIJET 6/90 -N	8,1 A	4,7 A	2,7 A	7,8 A	4,5 A	2,6 A
PLURIJET 3/130 -N	5,7 A	3,3 A	1,9 A	5,5 A	3,2 A	1,8 A
PLURIJET 4/130 -N	8,5 A	4,9 A	2,8 A	8,1 A	4,7 A	2,7 A
PLURIJET 5/130 -N	8,7 A	5,0 A	2,9 A	8,3 A	4,8 A	2,8 A
PLURIJET 6/130 -N	10,4 A	6,0 A	3,5 A	10,0 A	5,8 A	3,4 A
PLURIJET 3/200-N	5,7 A	3,3 A	1,9 A	5,5 A	3,2 A	1,8 A
PLURIJET 4/200-N	8,1 A	4,7 A	2,7 A	7,8 A	4,5 A	2,6 A
PLURIJET 5/200-N	8,7 A	5,0 A	2,9 A	8,3 A	4,8 A	2,8 A
PLURIJET 6/200-N	10,4 A	6,0 A	3,5 A	10,0 A	5,8 A	3,4 A

Центробежные электронасосы стандарта «EN 733”

Чистая вода

В коммунальном секторе

РАБОЧИЙ ДИАПАЗОН

- Производительность до **6000 л/мин** (360 м^3/ч)
- Напор до **98 м**

ЭКСПЛУАТАЦИОННЫЕ ОГРАНИЧЕНИЯ

- Манометрическая высота всасывания до **7 м**
- Температура жидкости от **-10 °C** до **+90 °C**
- Температура окружающей среды от **-10 °C** до **+40 °C**
- Максимальное давление в корпусе насоса **10 бар** (PN10)
- Продолжительный режим работы электродвигателя **S1**

ИСПОЛНЕНИЕ И НОРМЫ БЕЗОПАСНОСТИ

EN 60335-1
IEC 60335-1
CEI 61-150

EN 60034-1
IEC 60034-1
CEI 2-3

Размер корпуса насоса согласно нормативам: **EN 733**

РЕГЛАМЕНТ (ЕС) N. 547/2012

СЕРТИФИКАЦИЯ

Сертифицированная система менеджмента DNV
ISO 9001: Система менеджмента качества
ISO 14001: Экологический менеджмент

ОБЛАСТИ ПРИМЕНЕНИЯ И УСТАНОВКА

- Водоснабжение
- Повышение давления воды
- Орошение
- Циркуляция воды в системах кондиционирования воздуха
- Моечные установки
- Противопожарные установки
- Промышленность
- Сельское хозяйство
- Циркуляция воды в системах отопления

Установка насоса должна производиться в закрытых помещениях или в местах, защищенных от непогоды.

ИСПОЛНЕНИЕ ПО ЗАКАЗУ

- Комплект контрфланцев с болтами, гайками и шайбами
- Специальное механическое уплотнение
- Другие напряжения питания или частота 60 Гц
- Совместимость с более горячими или холодными жидкостями
- Совместимость с окружающей средой с более высокими или более низкими температурами

ГАРАНТИЯ

2 года в соответствии с нашими общими условиями продажи

РАБОЧИЙ ДИАПАЗОН

50 Гц n= 2900 об/мин

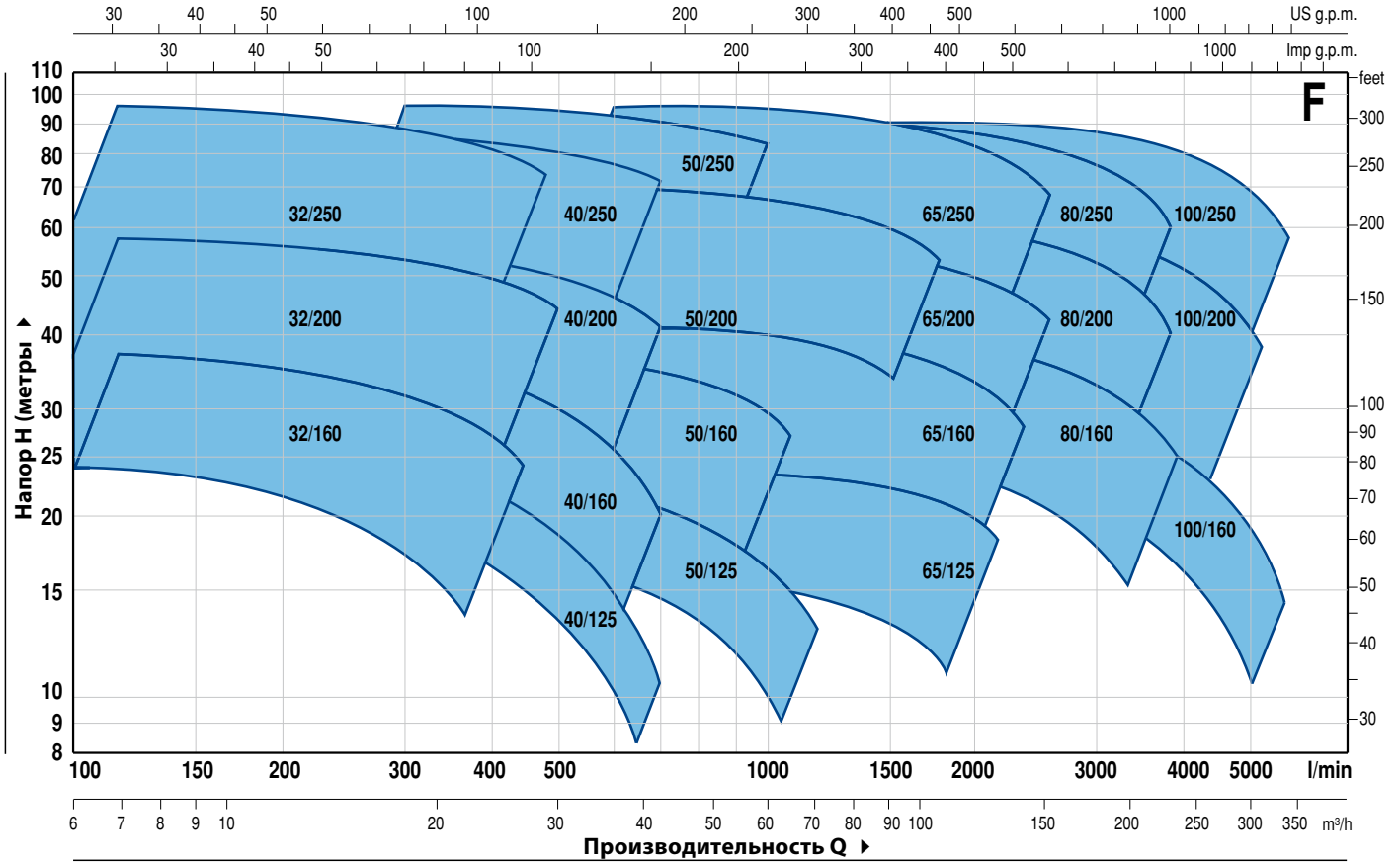

ТЕХНИЧЕСКИЕ ХАРАКТЕРИСТИКИ

50 Гц n= 2900 об/мин

ТИП	МОЩНОСТЬ (P2)			ХАРАКТЕРИСТИКИ	
Трехфазный	кВт	л.с.	▲	Q л/мин	H метры
F 32/160C	1,5	2	IE3	100 ÷ 350	24 ÷ 14
F 32/160B	2,2	3		100 ÷ 400	30 ÷ 17
F 32/160A	3	4		100 ÷ 450	37 ÷ 24
F 32/200C	4	5,5	IE3	100 ÷ 450	44 ÷ 31,5
F 32/200B	5,5	7,5		100 ÷ 500	51 ÷ 36
F 32/200A	7,5	10		100 ÷ 500	57 ÷ 44
F 32/200BH	3	4	IE3	100 ÷ 300	45 ÷ 37
F 32/200AH	4	5,5		100 ÷ 320	55 ÷ 44
F 32/250C	9,2	12,5	IE3	100 ÷ 400	75 ÷ 55
F 32/250B	11	15		100 ÷ 450	87 ÷ 62
F 32/250A	15	20		100 ÷ 480	97 ÷ 70
F 40/125C	1,1	1,5	IE2	100 ÷ 550	16 ÷ 6
F 40/125B	1,5	2	IE3	100 ÷ 600	20,5 ÷ 9
F 40/125A	2,2	3		100 ÷ 700	26 ÷ 10
F 40/160C	2,2	3	IE3	100 ÷ 600	27 ÷ 14
F 40/160B	3	4		100 ÷ 600	32 ÷ 20
F 40/160A	4	5,5		100 ÷ 700	38 ÷ 20
F 40/200B	5,5	7,5	IE3	100 ÷ 700	47 ÷ 28
F 40/200A	7,5	10		100 ÷ 700	55 ÷ 41
F 40/250C	9,2	12,5	IE3	100 ÷ 700	64 ÷ 47
F 40/250B	11	15		100 ÷ 700	71 ÷ 55
F 40/250A	15	20		100 ÷ 700	88 ÷ 72
F 50/125C	2,2	3	IE3	300 ÷ 1200	17,5 ÷ 6
F 50/125B	3	4		300 ÷ 1200	20,7 ÷ 9
F 50/125A	4	5,5		300 ÷ 1200	23,5 ÷ 13
F 50/160C	4	5,5	IE3	300 ÷ 1000	27 ÷ 16
F 50/160B	5,5	7,5		300 ÷ 1100	32 ÷ 21
F 50/160A	7,5	10		300 ÷ 1100	37 ÷ 27
F 50/200C	11	15	IE3	400 ÷ 1700	44 ÷ 30
F 50/200B	15	20		400 ÷ 1700	52 ÷ 38
F 50/200A	18,5	25		400 ÷ 1800	61 ÷ 45
F 50/200AR	22	30		400 ÷ 1800	69 ÷ 53
F 50/250D	9,2	12,5	IE3	300 ÷ 900	51 ÷ 32
F 50/250C	11	15		300 ÷ 900	59 ÷ 42
F 50/250B	15	20		300 ÷ 1000	72 ÷ 59
F 50/250A	18,5	25		300 ÷ 1000	85 ÷ 73
F 50/250AR	22	30		300 ÷ 1000	95 ÷ 83

ТИП	МОЩНОСТЬ (P2)			ХАРАКТЕРИСТИКИ	
Трехфазный	кВт	л.с.	▲	Q л/мин	H метры
F 65/125C	4	5,5	IE3	600 ÷ 1800	16 ÷ 11
F 65/125B	5,5	7,5		600 ÷ 2000	18 ÷ 13
F 65/125A	7,5	10		600 ÷ 2200	23 ÷ 18
F 65/160C	9,2	12,5	IE3	600 ÷ 2200	32 ÷ 22
F 65/160B	11	15		600 ÷ 2400	36,5 ÷ 23
F 65/160A	15	20		600 ÷ 2400	40,5 ÷ 28
F 65/200B	15	20	IE3	200 ÷ 2400	44 ÷ 30,5
F 65/200A	18,5	25		200 ÷ 2500	50 ÷ 36,5
F 65/200AR	22	30		200 ÷ 2600	57 ÷ 42
F 65/250C	30	40	IE3	400 ÷ 2350	76 ÷ 53
F 65/250B	37	50		400 ÷ 2500	87 ÷ 62
F 65/250A	45	60		400 ÷ 2600	95 ÷ 68
F 80/160D	11	15	IE3	500 ÷ 4000	25 ÷ 10
F 80/160C	15	20		500 ÷ 4000	30 ÷ 15
F 80/160B	18,5	25		500 ÷ 4000	35 ÷ 20
F 80/160A	22	30		500 ÷ 4000	40 ÷ 25
F 80/200B	30	40	IE3	500 ÷ 3650	56 ÷ 34,5
F 80/200A	37	50		500 ÷ 3900	62 ÷ 40
F 80/250B	45	60	IE3	600 ÷ 3600	77 ÷ 54
F 80/250A	55	75		600 ÷ 3900	88,5 ÷ 60
F 100/160C-N	15	20	IE3	1000 ÷ 5000	28,5 ÷ 11
F 100/160B-N	18,5	25		1000 ÷ 5500	32,5 ÷ 11
F 100/160A-N	22	30		1000 ÷ 6000	37 ÷ 13
F 100/200C	30	40	IE3	833 ÷ 4650	51 ÷ 28
F 100/200B	37	50		833 ÷ 4900	57 ÷ 33
F 100/200A	45	60		833 ÷ 5250	63 ÷ 38
F 100/250B	55	75	IE3	800 ÷ 5150	75 ÷ 48
F 100/250A	75	100		800 ÷ 5750	89 ÷ 58

Q - Производительность

H - Общий манометрический напор

Допустимое отклонение характеристик насосов соответствует Классу 3B согласно EN ISO 9906.

▲ Класс эффективности трехфазного двигателя (IEC 60034-30)

F32/160

РАБОЧИЕ ХАРАКТЕРИСТИКИ И ТЕХНИЧЕСКИЕ ДАННЫЕ

50 Гц n= 2900 об/мин HS= 0 м

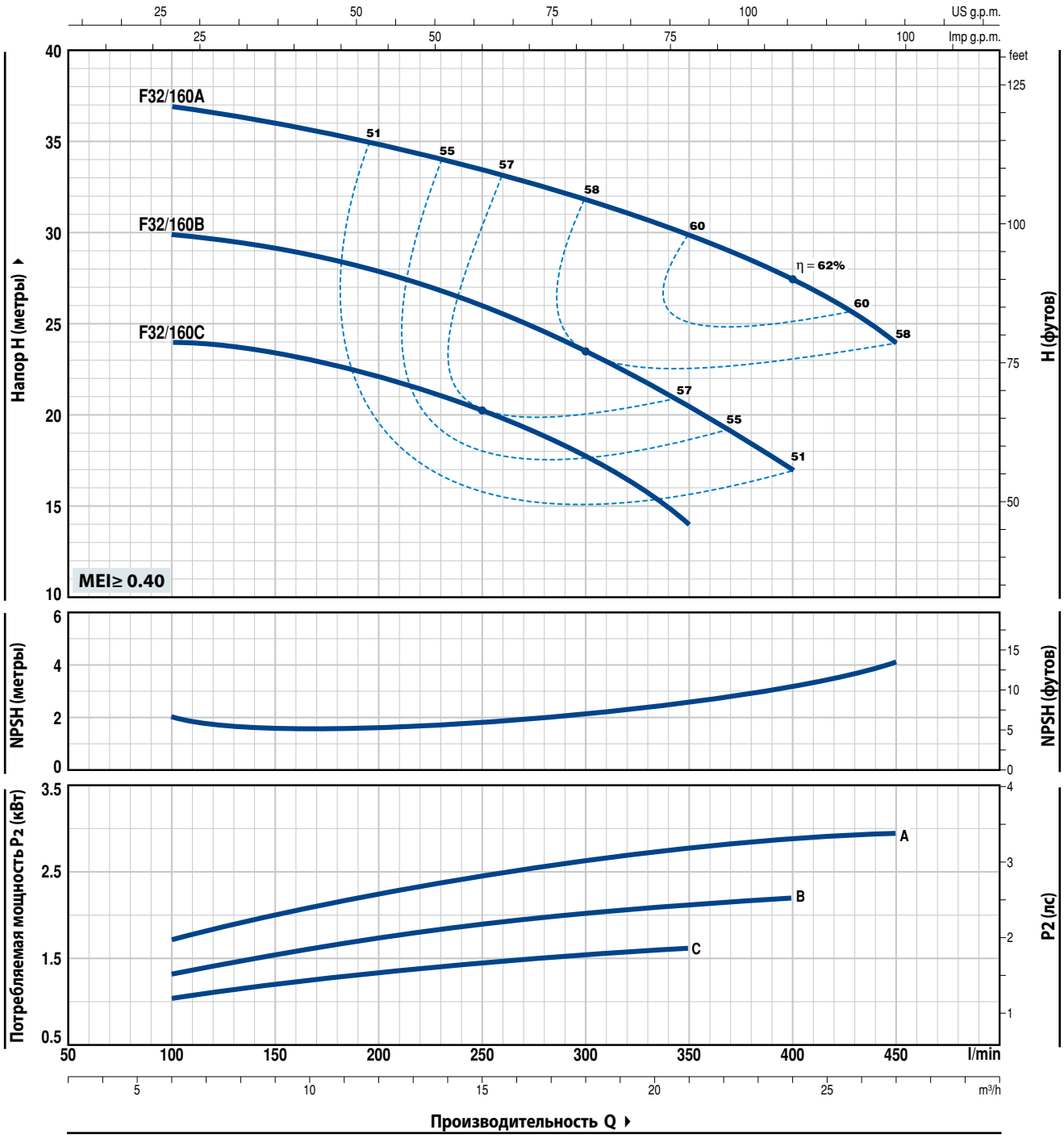

ТИП		МОЩНОСТЬ (P2)		Q м³/ч	0	6	9	12	15	18	21	24	27
Однофазный	**Трехфазный**	**кВт**	**л.с.**	**Q л/мин**	**0**	**100**	**150**	**200**	**250**	**300**	**350**	**400**	**450**
Fm 32/160C	**F 32/160C**	1,5	2	**H** метры	25	24	23,5	22	20,5	18	14		
Fm 32/160B	**F 32/160B**	2,2	3		31	30	29	28	26	23,5	20,5	17	
–	**F 32/160A**	3	4		38	37	36	35	33,5	31,5	30	27,5	24

Q - Производительность **H** - Общий манометрический напор **HS** - Высота всасывания
Допустимое отклонение характеристик насосов соответствует классу 3B согласно EN ISO 9906.

РАБОЧИЕ ХАРАКТЕРИСТИКИ И ТЕХНИЧЕСКИЕ ДАННЫЕ

50 Гц n= 2900 об/мин HS= 0 м

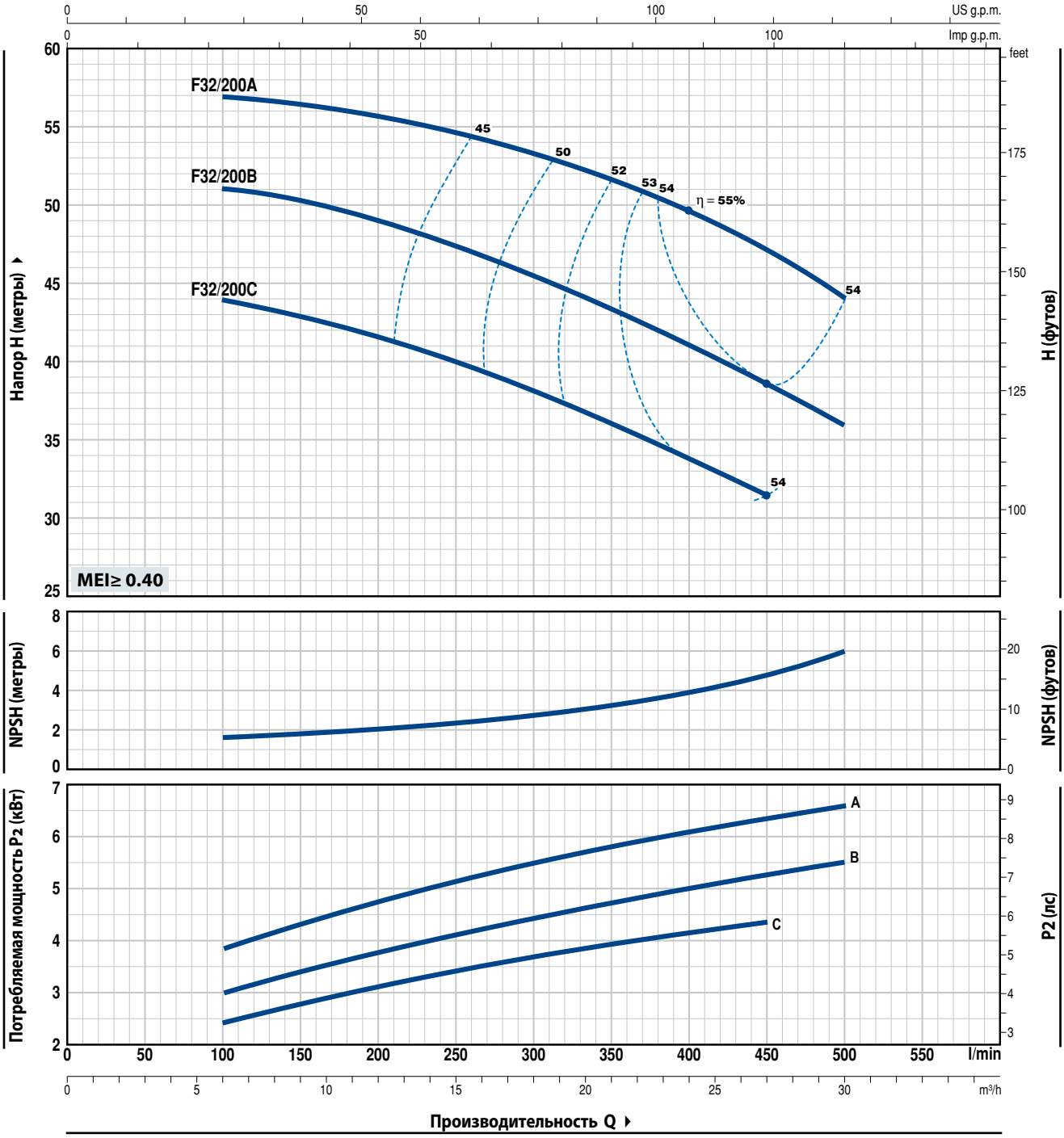

ТИП	МОЩНОСТЬ (P2)		Q м³/ч	0	6	9	12	15	18	21	24	27	30
Трехфазный	кВт	л.с.	л/мин	**0**	**100**	**150**	**200**	**250**	**300**	**350**	**400**	**450**	**500**
F 32/200C	4	5,5		46	44	43	41,5	40	38	36	34	31,5	
F 32/200B	5,5	7,5	**H** метры	52	51	50,5	49	47	45	43	41	38,5	36
F 32/200A	7,5	10		60	57	56,5	56	55	53,5	52	50	47	44

Q - Производительность **H** - Общий манометрический напор **HS** - Высота всасывания
Допустимое отклонение характеристик насосов соответствует классу 3B согласно EN ISO 9906.

F32/200H

РАБОЧИЕ ХАРАКТЕРИСТИКИ И ТЕХНИЧЕСКИЕ ДАННЫЕ

50 Гц n= 2900 об/мин HS= 0 м

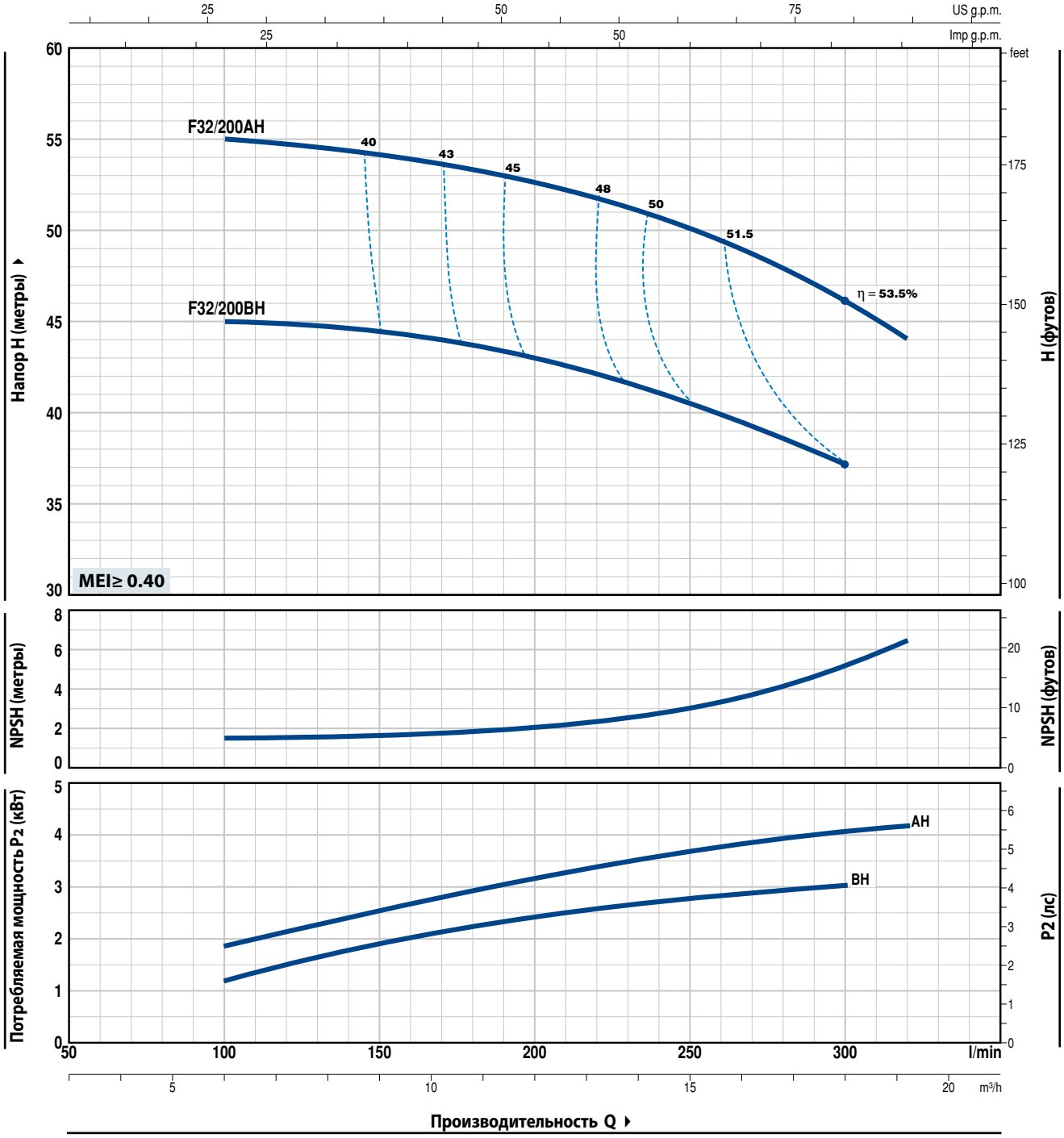

ТИП	МОЩНОСТЬ (P2)		Q м³/ч	0	6	9	12	15	18	19,2
Трехфазный	кВт	л.с.	Q л/мин	**0**	**100**	**150**	**200**	**250**	**300**	**320**
F 32/200BH	3	4	H метры	47	45	44,5	43	40,5	37	
F 32/200AH	4	5,5		57	55	54	52,5	50	46	44

Q - Производительность **H** - Общий манометрический напор **HS** - Высота всасывания
Допустимое отклонение характеристик насосов соответствует классу 3B согласно EN ISO 9906.

F32/250

РАБОЧИЕ ХАРАКТЕРИСТИКИ И ТЕХНИЧЕСКИЕ ДАННЫЕ

50 Гц n= 2900 об/мин HS= 0 м

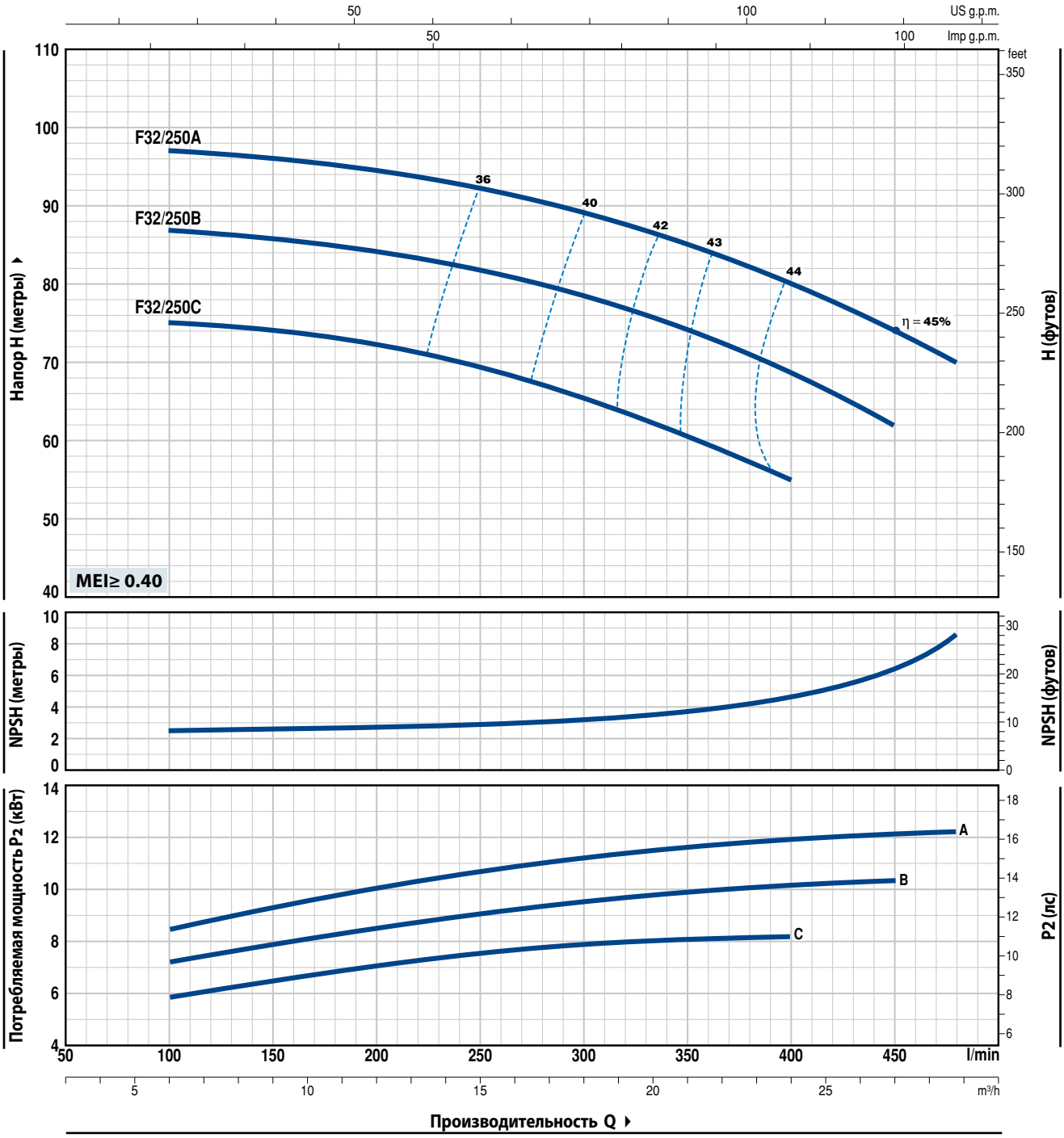

ТИП	МОЩНОСТЬ (P2)		Q м³/ч	0	6	9	12	15	18	21	24	27	28,8
Трехфазный	кВт	л.с.	Q л/мин	**0**	**100**	**150**	**200**	**250**	**300**	**350**	**400**	**450**	**480**
F 32/250C	9,2	12,5		76	75	74,5	72,5	69,5	66	61	55		
F 32/250B	11	15	**H** метры	88	87	86	84	82	78,5	74,5	69	62	
F 32/250A	15	20		98	97	96	94,5	92	89	85	80	74	70

Q - Производительность **H** - Общий манометрический напор **HS** - Высота всасывания
Допустимое отклонение характеристик насосов соответствует классу 3B согласно EN ISO 9906.

F40/125

РАБОЧИЕ ХАРАКТЕРИСТИКИ И ТЕХНИЧЕСКИЕ ДАННЫЕ

50 Гц n= 2900 об/мин HS= 0 м

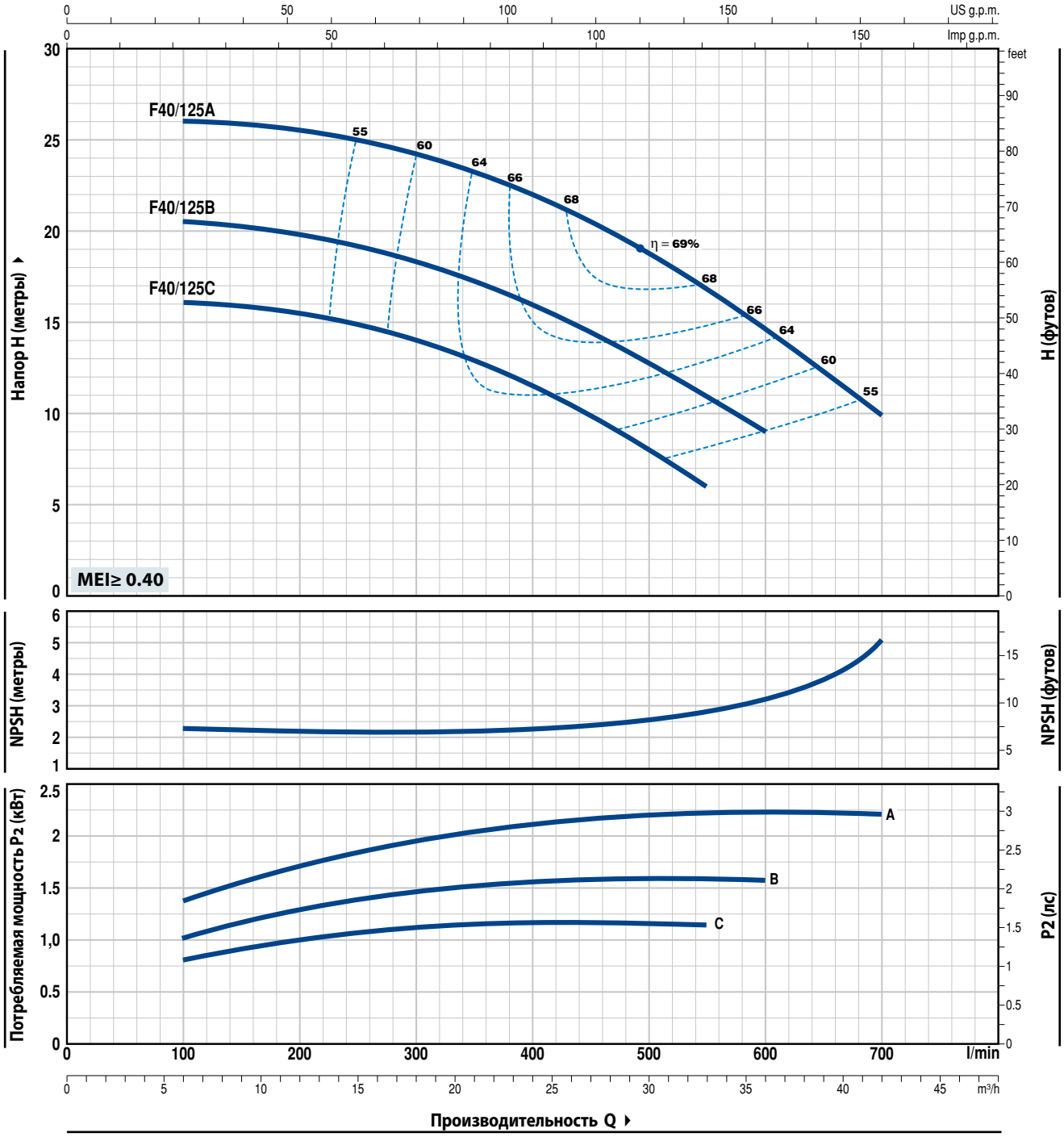

ТИП		МОЩНОСТЬ (P2)		Q м³/ч	0	6	12	18	24	30	33	36	39	42
Однофазный	**Трехфазный**	**кВт**	**л.с.**	л/мин	**0**	**100**	**200**	**300**	**400**	**500**	**550**	**600**	**650**	**700**
Fm 40/125C	**F 40/125C**	1,1	1,5		16	16	15,5	14	11,5	8	6			
Fm 40/125B	**F 40/125B**	1,5	2	**H** метры	20,5	20,5	19,8	18,5	16	12,8	11	9		
–	**F 40/125A**	2,2	3		26	26	25,5	24	22	18,5	17	14,5	12,5	10

Q - Производительность **H** - Общий манометрический напор **HS** - Высота всасывания
Допустимое отклонение характеристик насосов соответствует классу 3B согласно EN ISO 9906.

РАБОЧИЕ ХАРАКТЕРИСТИКИ И ТЕХНИЧЕСКИЕ ДАННЫЕ

50 Гц n= 2900 об/мин HS= 0 м

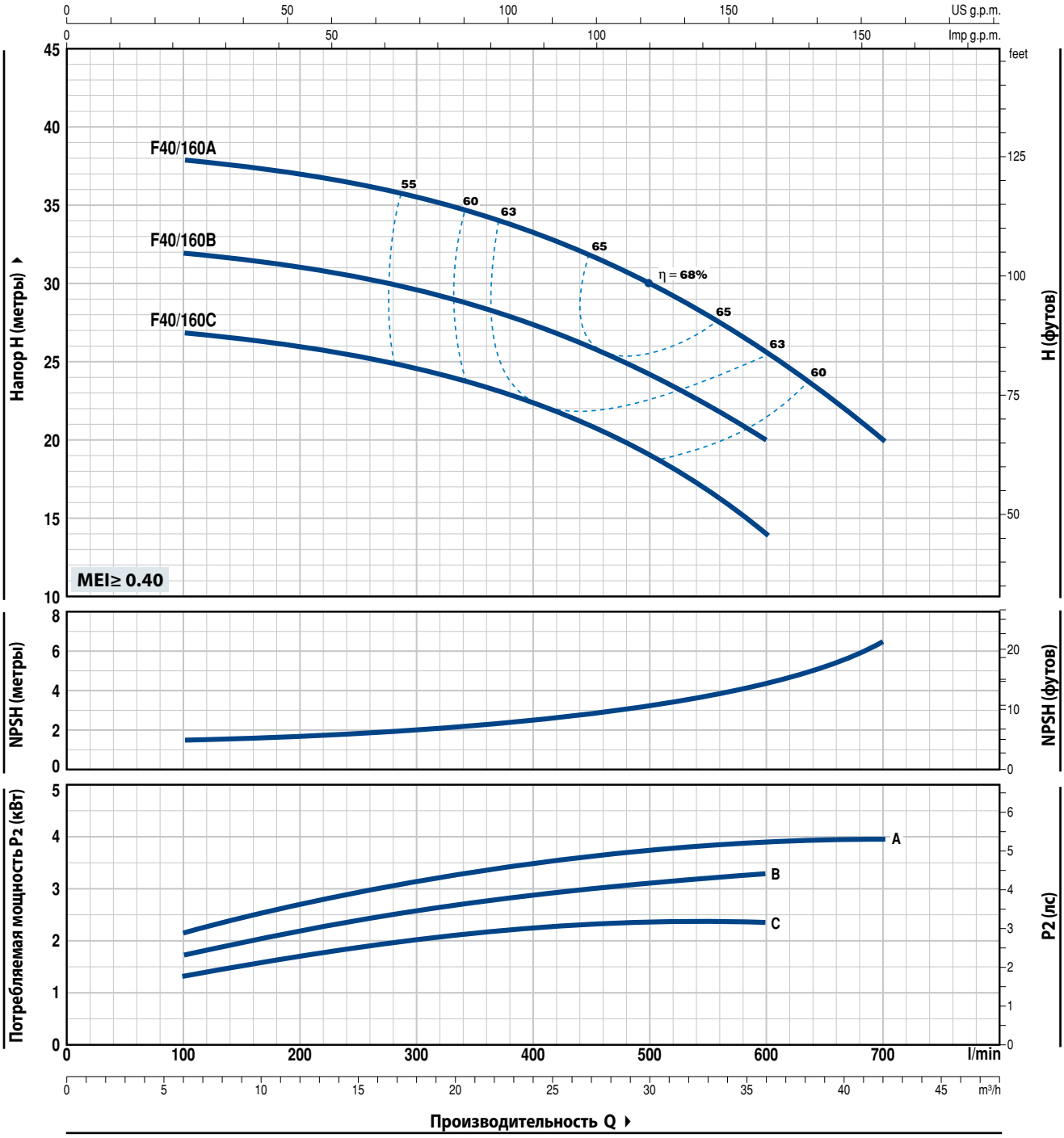

ТИП		МОЩНОСТЬ (P2)		Q м³/ч	0	6	9	12	15	18	24	30	36	42
Однофазный	Трехфазный	кВт	л.с.	Q л/мин	0	100	150	200	250	300	400	500	600	700
Fm 40/160C	F 40/160C	2,2	3	H метры	27	27	26,5	26	25,5	25	22,5	19	14	
–	F 40/160B	3	4		32	32	31,5	31	30,5	30	27,5	24	20	
–	F 40/160A	4	5,5		38	38	37,8	37	36,5	36	33,5	30	26	20

Q - Производительность **H** - Общий манометрический напор **HS** - Высота всасывания
Допустимое отклонение характеристик насосов соответствует классу 3B согласно EN ISO 9906.

F40/200

РАБОЧИЕ ХАРАКТЕРИСТИКИ И ТЕХНИЧЕСКИЕ ДАННЫЕ

50 Гц n= 2900 об/мин HS= 0 м

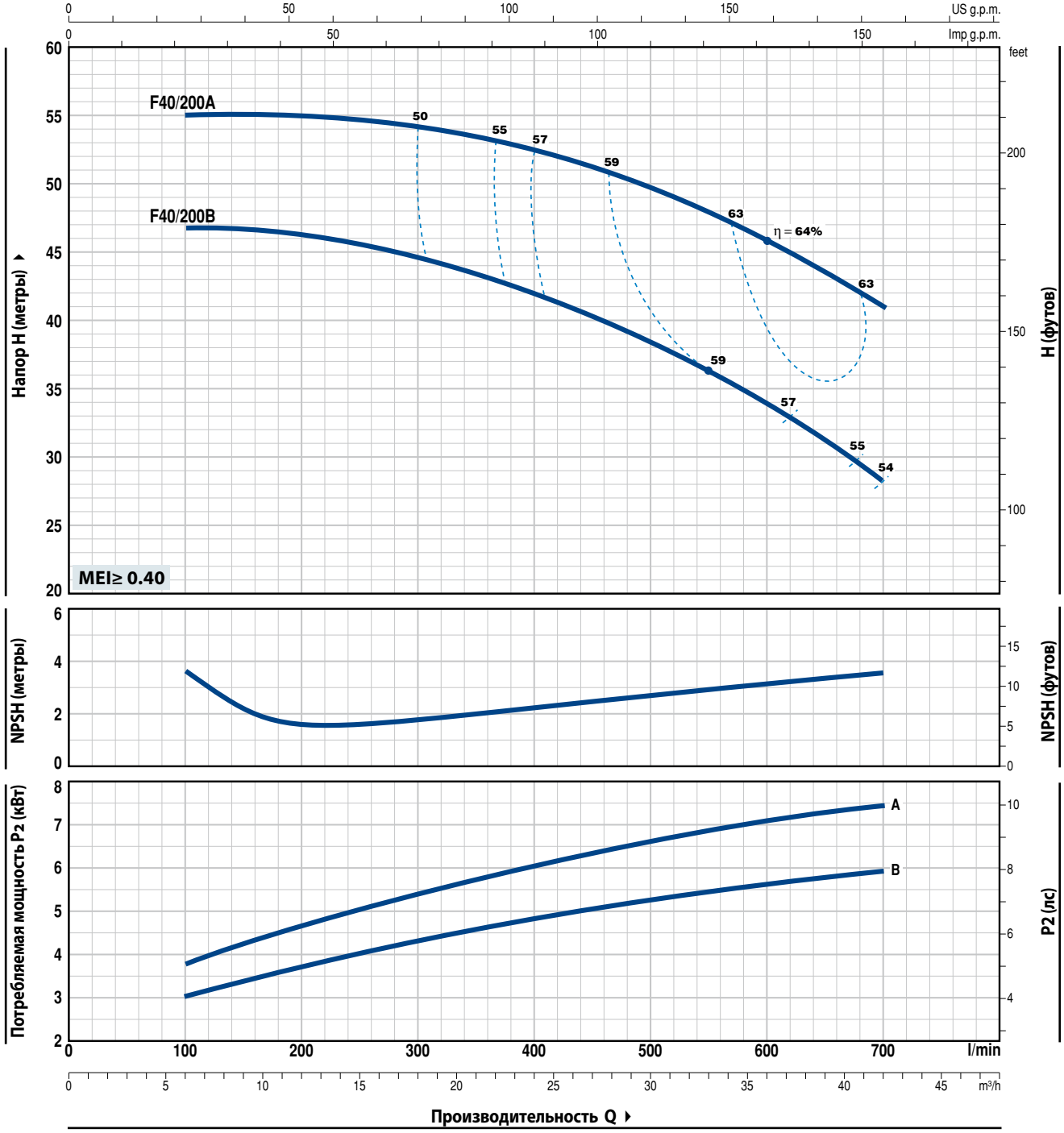

ТИП	МОЩНОСТЬ (P2)		Q м³/ч	0	6	9	12	15	18	24	30	36	42
Трехфазный	кВт	л.с.	Q л/мин	**0**	**100**	**150**	**200**	**250**	**300**	**400**	**500**	**600**	**700**
F 40/200B	5,5	7,5	H метры	48	47	46,5	46	45,5	44,5	42	38	34	28
F 40/200A	7,5	10		56	55	55	55	54,5	54	52,5	49,5	46	41

Q - Производительность **H** - Общий манометрический напор **HS** - Высота всасывания
Допустимое отклонение характеристик насосов соответствует классу 3B согласно EN ISO 9906.

РАБОЧИЕ ХАРАКТЕРИСТИКИ И ТЕХНИЧЕСКИЕ ДАННЫЕ

50 Гц n= 2900 об/мин HS= 0 м

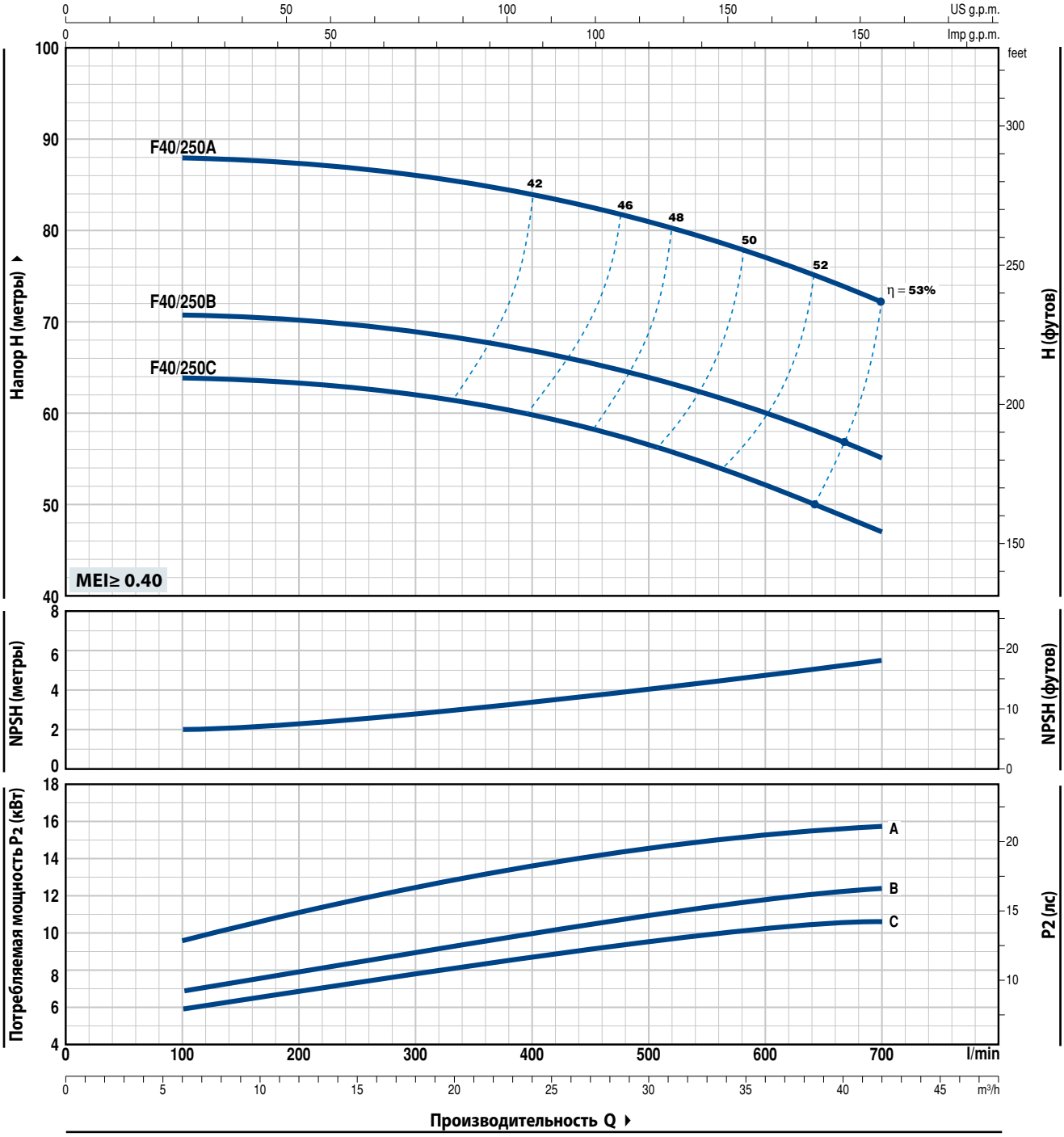

ТИП	МОЩНОСТЬ (P2)		Q м³/ч	0	6	9	12	15	18	24	30	36	42
Трехфазный	кВт	л.с.	Q л/мин	**0**	**100**	**150**	**200**	**250**	**300**	**400**	**500**	**600**	**700**
F 40/250C	9,2	12,5		64	64	63,5	63	62,5	62	60	56,5	52,5	47
F 40/250B	11	15	**H** метры	71	71	70,5	70	69,5	69	67	64	60	55
F 40/250A	15	20		88	88	87,5	87	86,5	86	84	81	77	72

Q - Производительность **H** - Общий манометрический напор **HS** - Высота всасывания
Допустимое отклонение характеристик насосов соответствует классу 3B согласно EN ISO 9906.

F 50/125

РАБОЧИЕ ХАРАКТЕРИСТИКИ И ТЕХНИЧЕСКИЕ ДАННЫЕ

50 Гц n= 2900 об/мин HS= 0 м

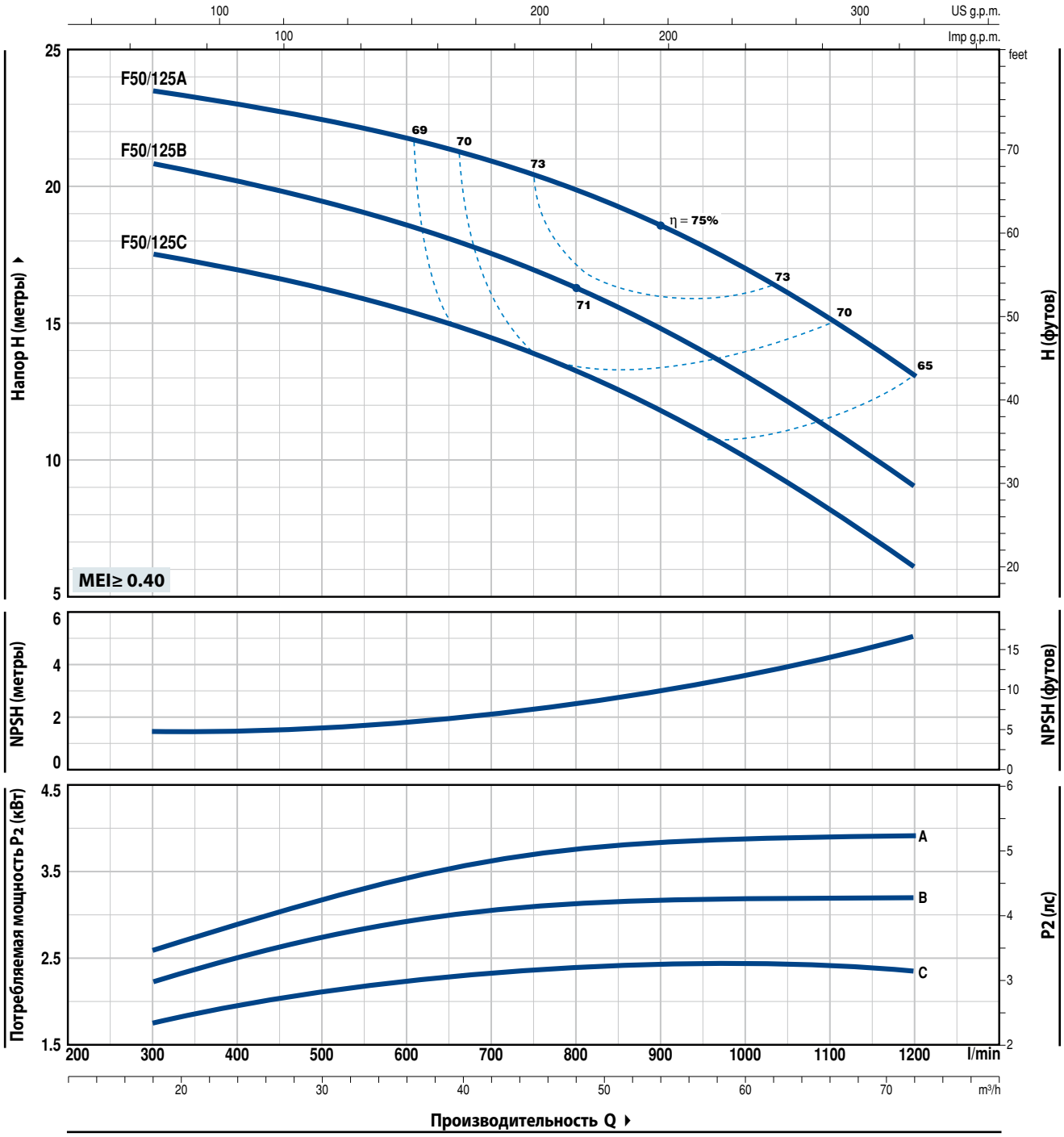

ТИП		МОЩНОСТЬ (P2)		Q м³/ч	0	18	24	30	36	42	48	54	60	66	72
Однофазный	Трехфазный	кВт	л.с.	л/мин	**0**	**300**	**400**	**500**	**600**	**700**	**800**	**900**	**1000**	**1100**	**1200**
Fm 50/125C	**F 50/125C**	2,2	3	**H** метры	18,5	17,5	17	16,5	15,5	14,8	13,5	12	10,5	8,2	6
–	**F 50/125B**	3	4		21,5	20,7	20	19,5	18,8	17,8	16,5	15	13,5	11,2	9
–	**F 50/125A**	4	5,5		24,5	23,5	23	22,5	21,8	20,8	19,5	18,3	16,8	15	13

Q - Производительность **H** - Общий манометрический напор **HS** - Высота всасывания
Допустимое отклонение характеристик насосов соответствует классу 3B согласно EN ISO 9906.

РАБОЧИЕ ХАРАКТЕРИСТИКИ И ТЕХНИЧЕСКИЕ ДАННЫЕ

50 Гц n= 2900 об/мин HS= 0 м

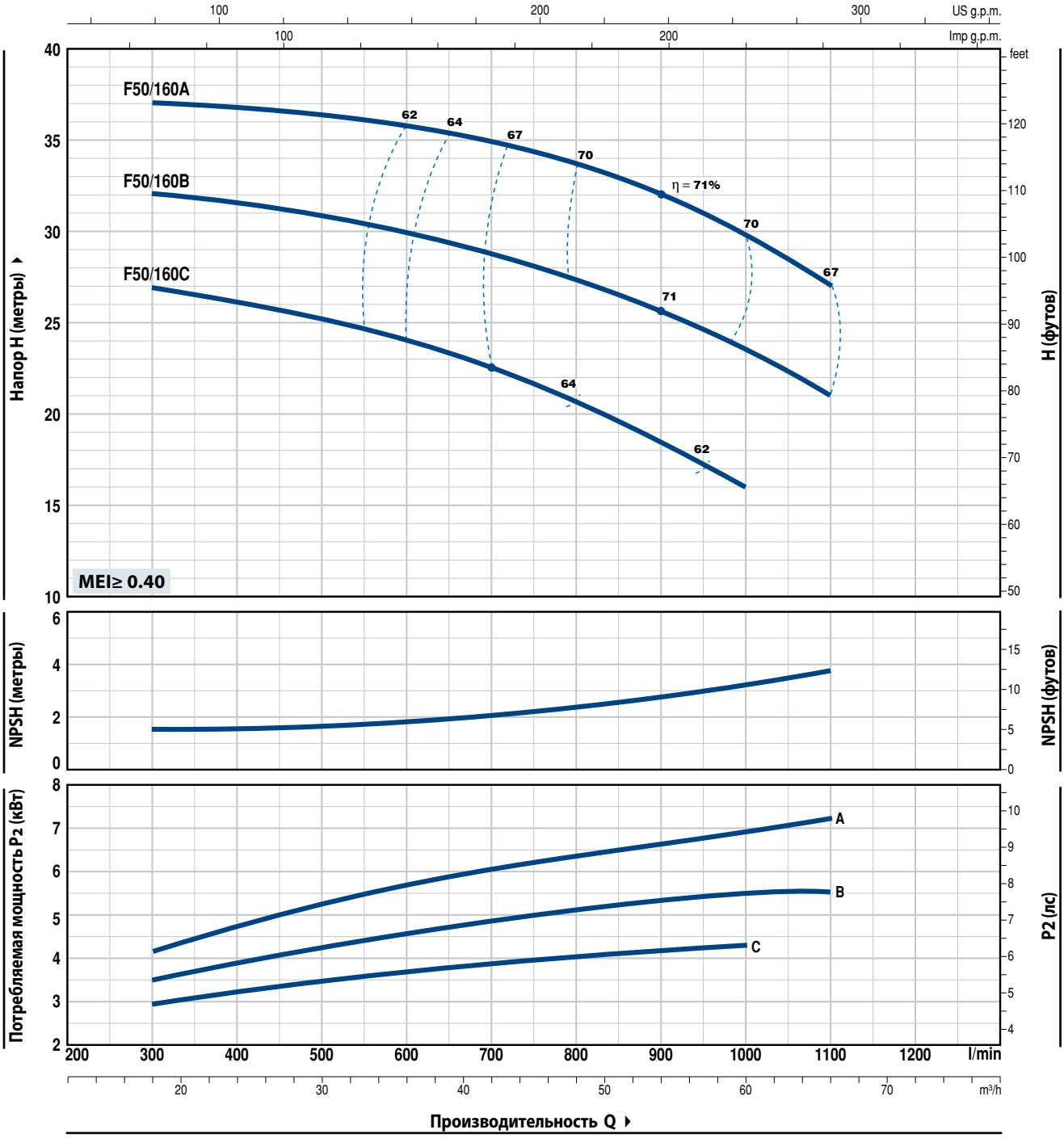

ТИП	МОЩНОСТЬ (P2)		Q м³/ч	0	18	24	30	36	42	48	54	60	66
Трехфазный	кВт	л.с.	Q л/мин	0	300	400	500	600	700	800	900	1000	1100
F 50/160C	4	5,5	H метры	27	27	26,5	25	24,5	23	20	18,5	16	
F 50/160B	5,5	7,5		33	32	31,7	31	30	29	27	26	24	21
F 50/160A	7,5	10		38	37	36,8	36,5	36	34	33	32	30	27

Q - Производительность **H** - Общий манометрический напор **HS** - Высота всасывания
Допустимое отклонение характеристик насосов соответствует классу 3B согласно EN ISO 9906.

F 50/200

РАБОЧИЕ ХАРАКТЕРИСТИКИ И ТЕХНИЧЕСКИЕ ДАННЫЕ

50 Гц n= 2900 об/мин HS= 0 м

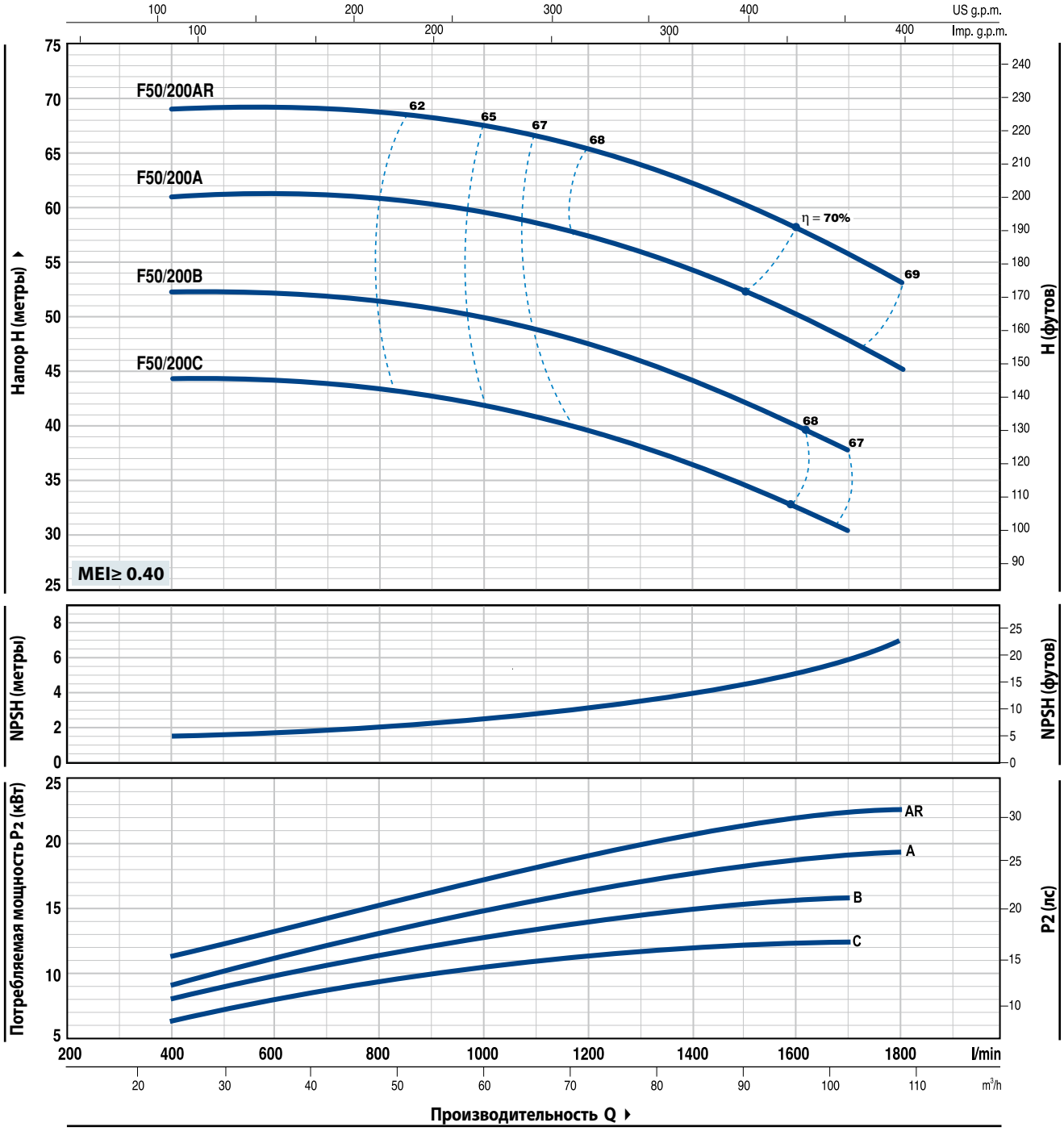

ТИП	МОЩНОСТЬ (P2)		Q м³/ч	24	36	48	60	72	84	96	102	108
Трехфазный	кВт	л.с.	л/мин	**400**	**600**	**800**	**1000**	**1200**	**1400**	**1600**	**1700**	**1800**
F 50/200C	11	15	H метры	44	44	44	42	39	36	33	30	
F 50/200B	15	20		52	52	52	50	47	44	40	38	
F 50/200A	18,5	25		61	61	60,5	60	57	54	50	48	45
F 50/200AR	22	30		69	69	68,5	68	65	62	58	56	53

Q - Производительность **H** - Общий манометрический напор **HS** - Высота всасывания
Допустимое отклонение характеристик насосов соответствует классу 3B согласно EN ISO 9906.

РАБОЧИЕ ХАРАКТЕРИСТИКИ И ТЕХНИЧЕСКИЕ ДАННЫЕ

50 Гц n= 2900 об/мин HS= 0 м

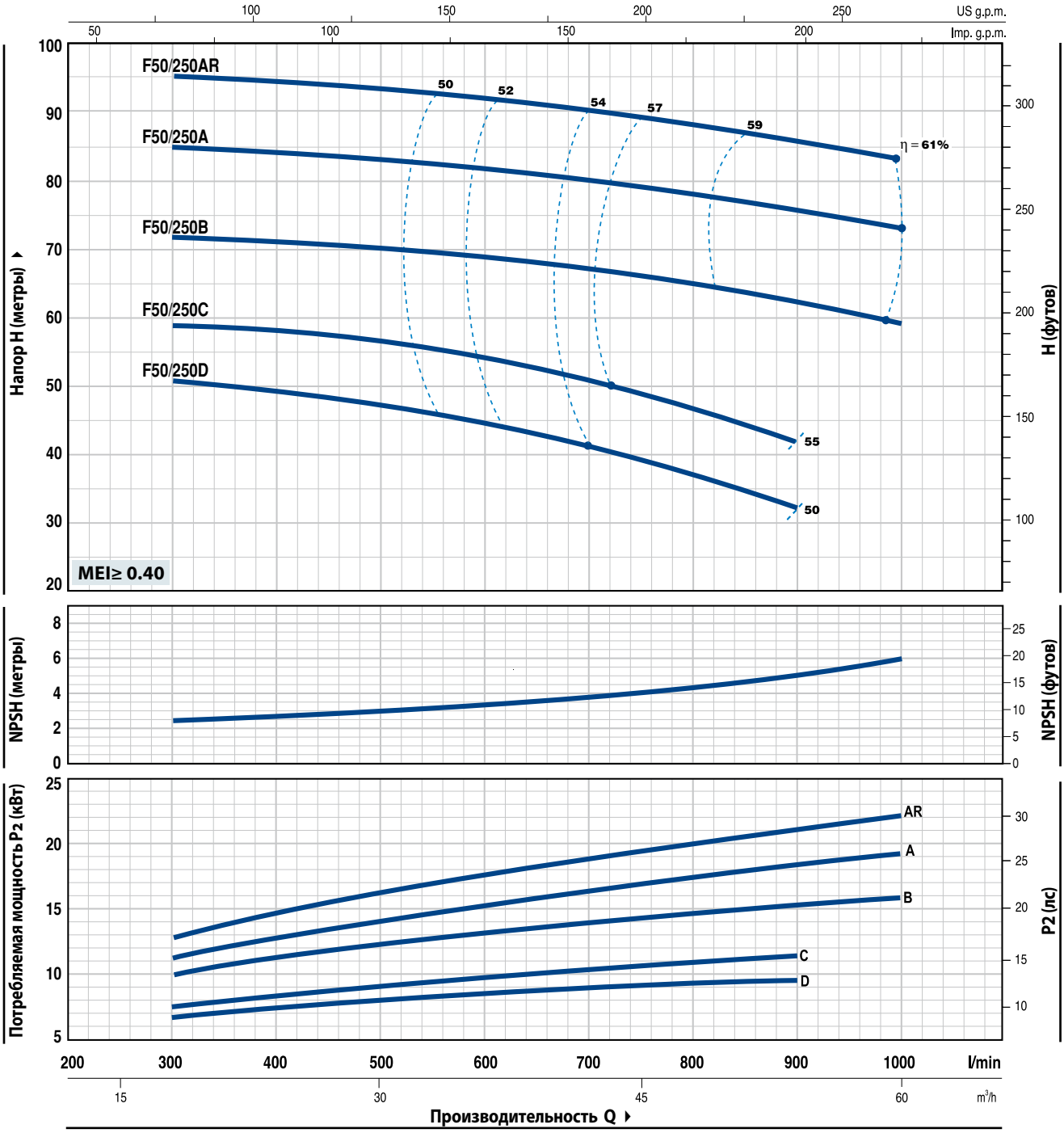

ТИП	МОЩНОСТЬ (P2)		Q м³/ч	0	18	24	30	36	42	48	54	60
Трехфазный	кВт	л.с.	л/мин	**0**	**300**	**400**	**500**	**600**	**700**	**800**	**900**	**1000**
F 50/250D	9,2	12,5		51	51	49	47	44	41	37	32	
F 50/250C	11	15		59	59	58	57	54	51	47	42	
F 50/250B	15	20	**H** метры	72	72	71	70	69	67	65	62	59
F 50/250A	18,5	25		85	85	84	83	82	80	78	76	73
F 50/250AR	22	30		95	95	94	93	92	90	88	86	83

Q - Производительность **H** - Общий манометрический напор **HS** - Высота всасывания
Допустимое отклонение характеристик насосов соответствует классу 3B согласно EN ISO 9906.

F65/125

РАБОЧИЕ ХАРАКТЕРИСТИКИ И ТЕХНИЧЕСКИЕ ДАННЫЕ

50 Гц n= 2900 об/мин HS= 0 м

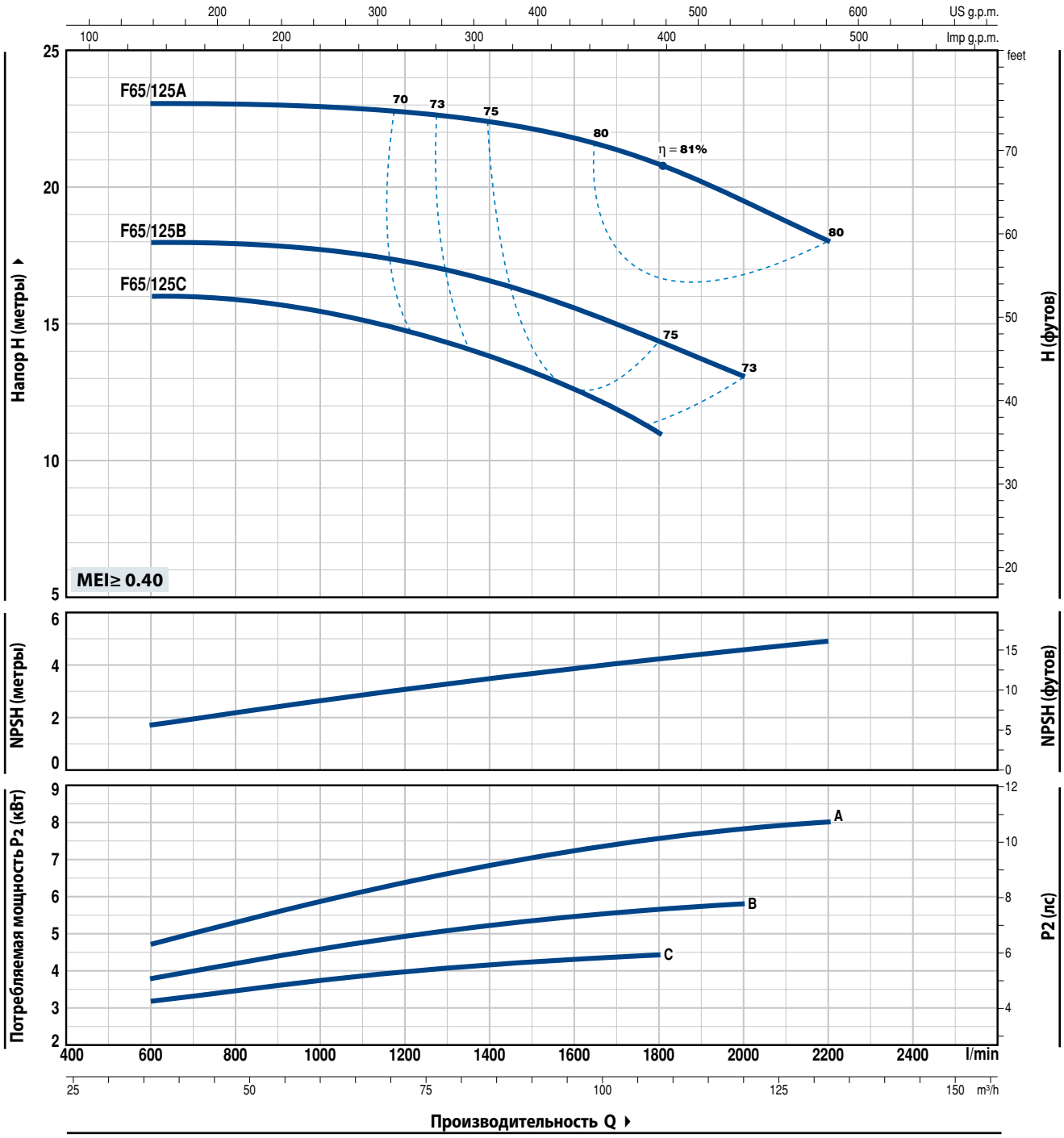

ТИП	МОЩНОСТЬ (P2)		Q м³/ч	0	36	48	60	72	84	96	108	120	132
Трехфазный	кВт	л.с.	л/мин	**0**	**600**	**800**	**1000**	**1200**	**1400**	**1600**	**1800**	**2000**	**2200**
F 65/125C	4	5,5		16	16	16	15,5	14,5	13,5	12,5	11		
F 65/125B	5,5	7,5	**H** метры	18	18	18	18	17	16,5	15,5	14,5	13	
F 65/125A	7,5	10		23	23	23	23	22,5	22,5	22	21	19,5	18

Q - Производительность **H** - Общий манометрический напор **HS** - Высота всасывания
Допустимое отклонение характеристик насосов соответствует классу 3B согласно EN ISO 9906.

F65/160

РАБОЧИЕ ХАРАКТЕРИСТИКИ И ТЕХНИЧЕСКИЕ ДАННЫЕ

50 Гц n= 2900 об/мин HS= 0 м

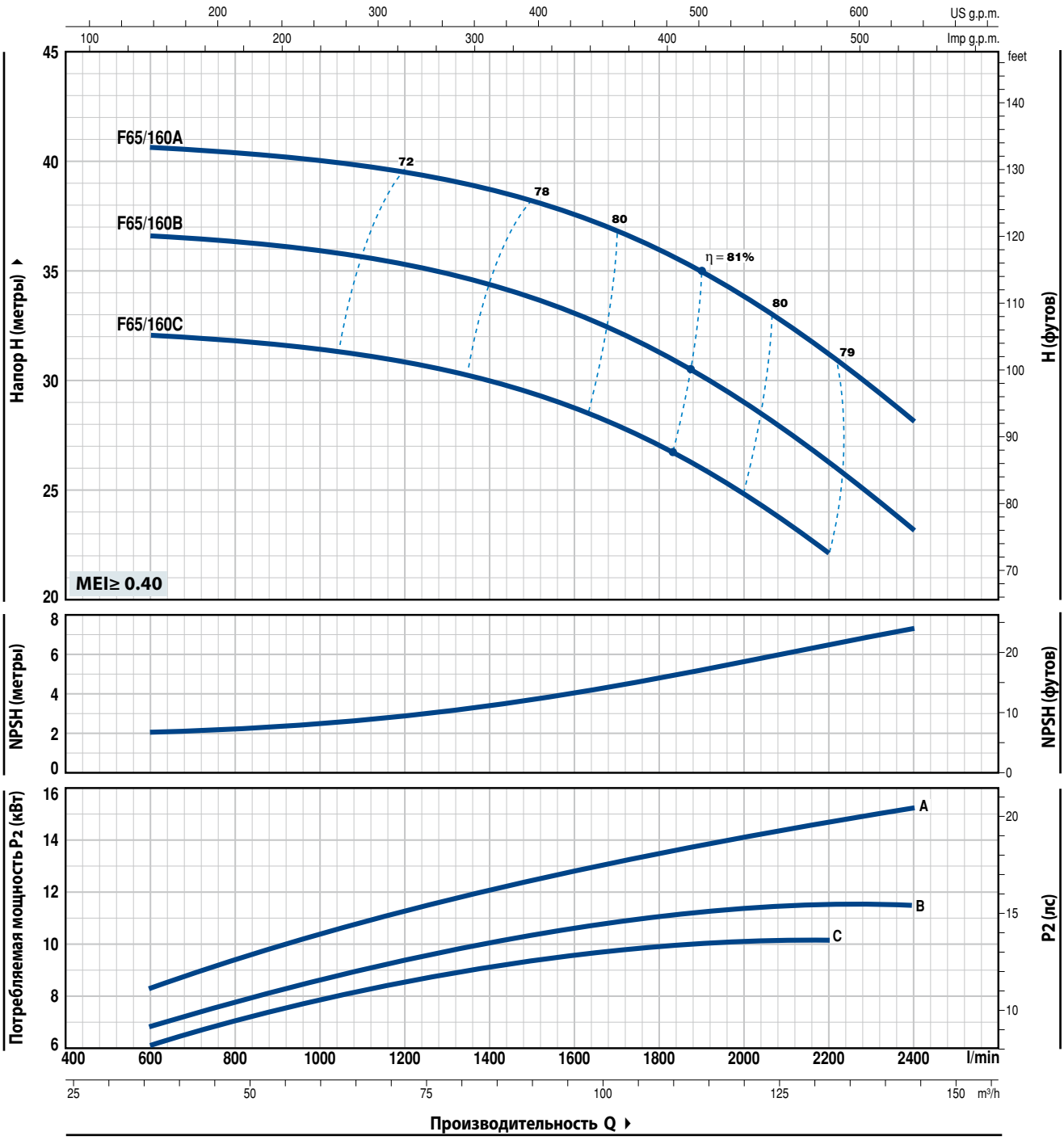

ТИП	МОЩНОСТЬ (P2)		Q м³/ч	0	36	48	60	72	84	96	108	120	132	144
Трехфазный	кВт	л.с.	Q л/мин	**0**	**600**	**800**	**1000**	**1200**	**1400**	**1600**	**1800**	**2000**	**2200**	**2400**
F 65/160C	9,2	12,5		32	32	32	32	32	30	29	27	25	22	
F 65/160B	11	15	**H** метры	37	36,5	36,5	36	35,5	34	33	31	29	26	23
F 65/160A	15	20		41	40,5	40,5	40	39,5	39	37,5	36	34	31	28

Q - Производительность **H** - Общий манометрический напор **HS** - Высота всасывания
Допустимое отклонение характеристик насосов соответствует классу 3B согласно EN ISO 9906.

F65/200

РАБОЧИЕ ХАРАКТЕРИСТИКИ И ТЕХНИЧЕСКИЕ ДАННЫЕ

50 Гц n= 2900 об/мин HS= 0 м

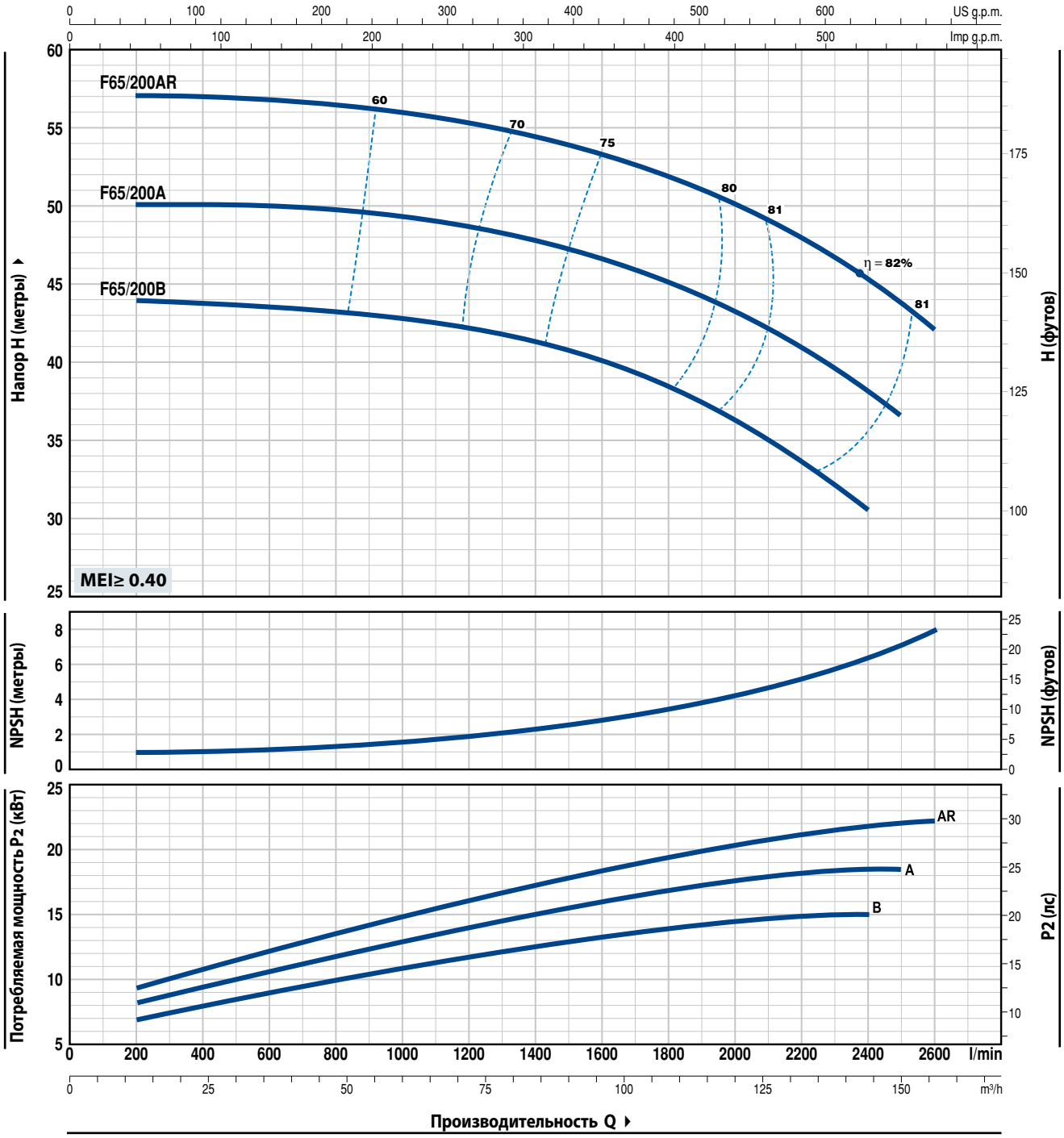

ТИП	МОЩНОСТЬ (P2)		Q м³/ч	12	36	48	60	72	84	96	108	120	132	144	150	156
Трехфазный	кВт	л.с.	л/мин	**200**	**600**	**800**	**1000**	**1200**	**1400**	**1600**	**1800**	**2000**	**2200**	**2400**	**2500**	**2600**
F 65/200B	15	20		44	43,5	43,3	43	42,5	41,5	40	38,5	36,5	34	30,5		
F 65/200A	18,5	25	**H** метры	50	50	50	49,5	49	48	46,5	45	43	41	38	36,5	
F 65/200AR	22	30		57	57	57	56	55,5	54,5	53,5	52	50	48	45,5	43,5	42

Q - Производительность **H** - Общий манометрический напор **HS** - Высота всасывания
Допустимое отклонение характеристик насосов соответствует классу 3B согласно EN ISO 9906.

F65/250

РАБОЧИЕ ХАРАКТЕРИСТИКИ И ТЕХНИЧЕСКИЕ ДАННЫЕ

50 Гц n= 2900 об/мин HS= 0 м

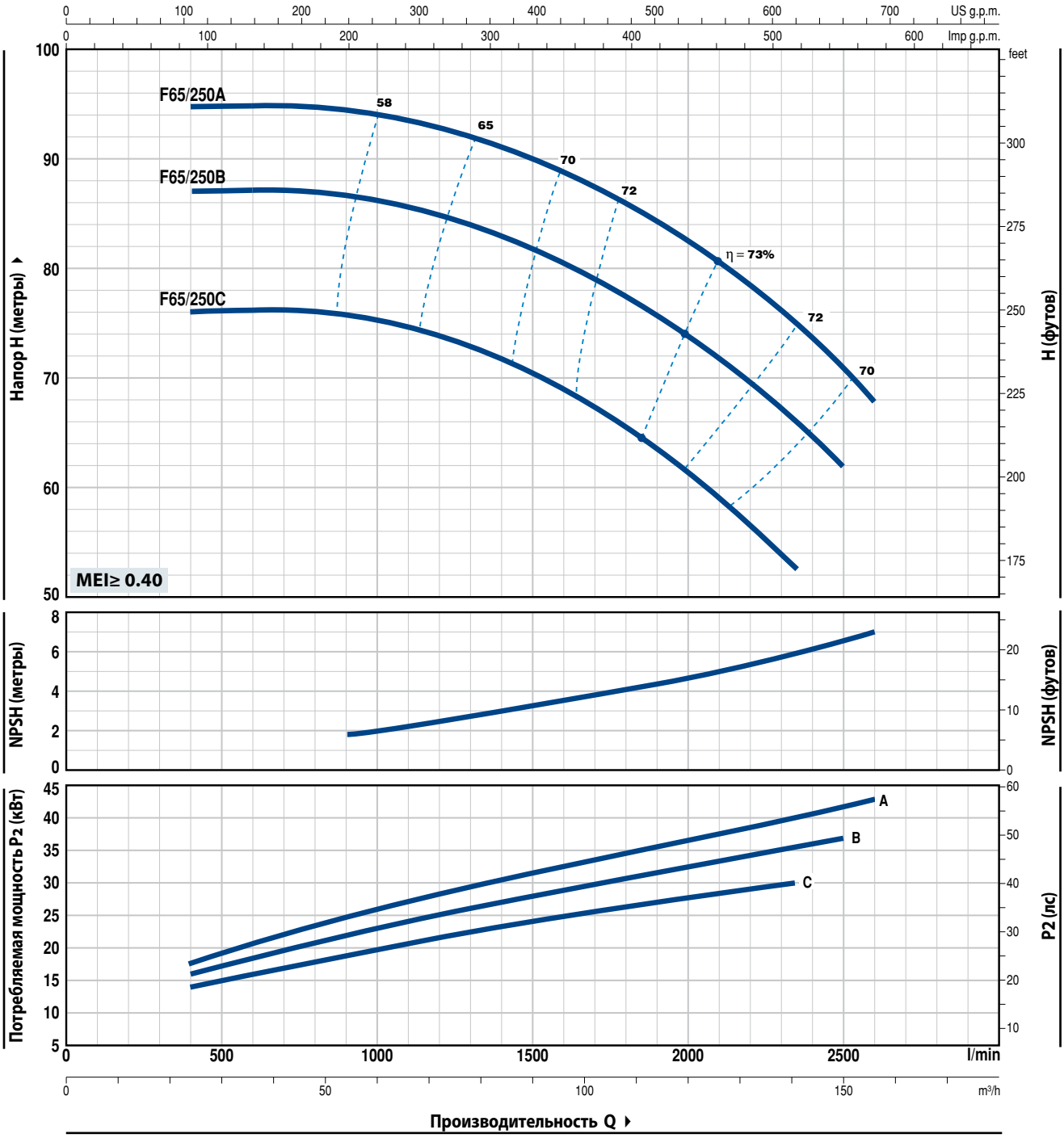

ТИП	МОЩНОСТЬ (P2)		Q м³/ч	24	40	60	80	100	120	141	150	156
Трехфазный	кВт	л.с.	л/мин	**400**	**667**	**1000**	**1333**	**1667**	**2000**	**2350**	**2500**	**2600**
F 65/250C	30	40		76	76	75,5	72,5	68	61,5	53		
F 65/250B	37	50	**H** метры	87	87	86	84	80	74	66,5	62	
F 65/250A	45	60		95	95	94	92	88	82,5	75	71	68

Q - Производительность **H** - Общий манометрический напор **HS** - Высота всасывания
Допустимое отклонение характеристик насосов соответствует классу 3B согласно EN ISO 9906.

F80/160

РАБОЧИЕ ХАРАКТЕРИСТИКИ И ТЕХНИЧЕСКИЕ ДАННЫЕ

50 Гц n= 2900 об/мин HS= 0 м

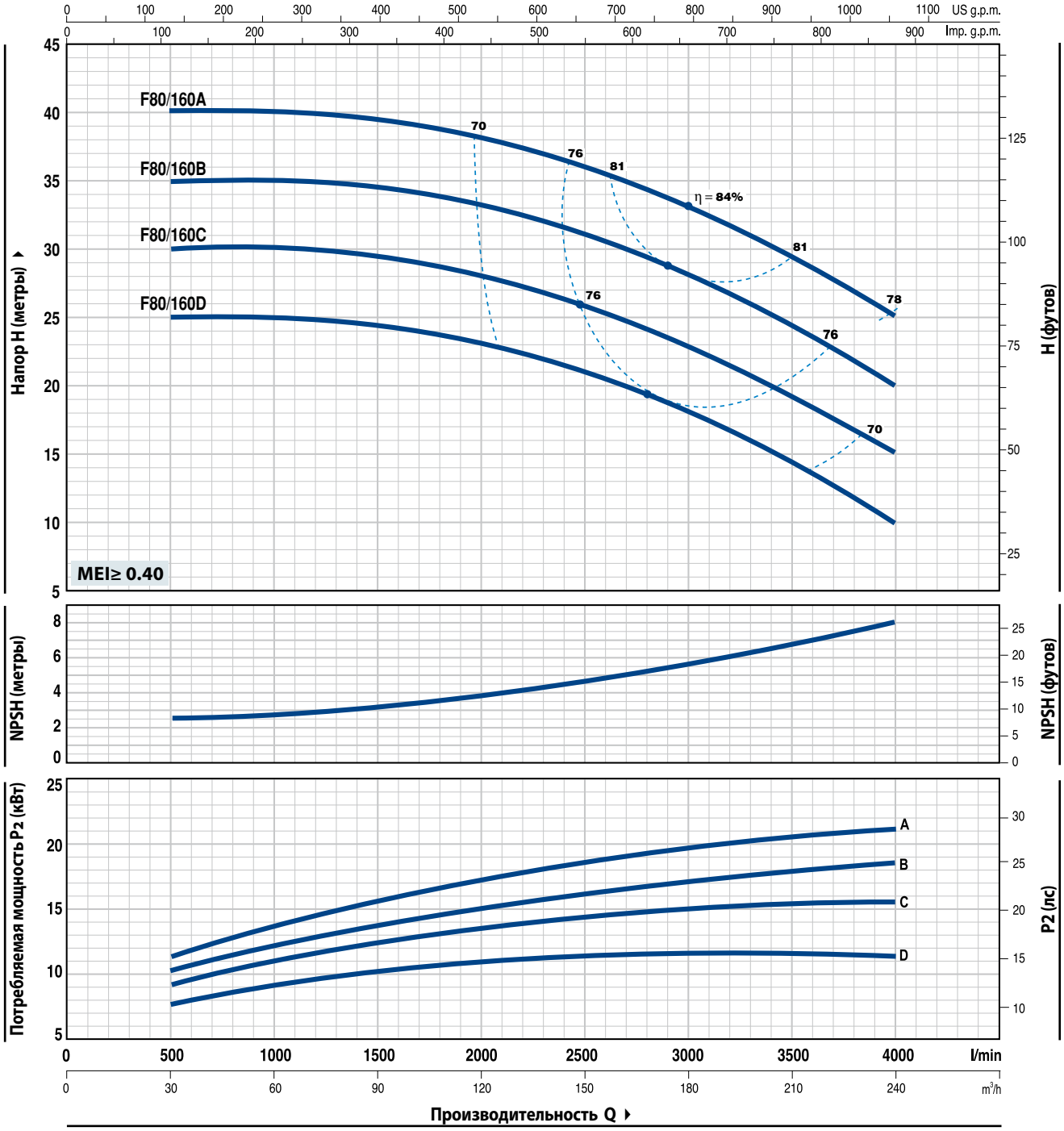

ТИП	МОЩНОСТЬ (P2)		Q м³/ч	0	30	60	90	120	150	180	210	240
Трехфазный	кВт	л.с.	л/мин	0	500	1000	1500	2000	2500	3000	3500	4000
F 80/160D	11	15	H метры	25	25	25	24,5	23,5	21	18	14,5	10
F 80/160C	15	20		30	30	30	29,5	28,5	26	23	19,5	15
F 80/160B	18,5	25		35	35	35	34,5	33,5	31	28,5	24,5	20
F 80/160A	22	30		40	40	40	39,5	38,5	36	33	29,5	25

Q - Производительность **H** - Общий манометрический напор **HS** - Высота всасывания
Допустимое отклонение характеристик насосов соответствует классу 3B согласно EN ISO 9906.

F80/200

РАБОЧИЕ ХАРАКТЕРИСТИКИ И ТЕХНИЧЕСКИЕ ДАННЫЕ

50 Гц n= 2900 об/мин HS= 0 м

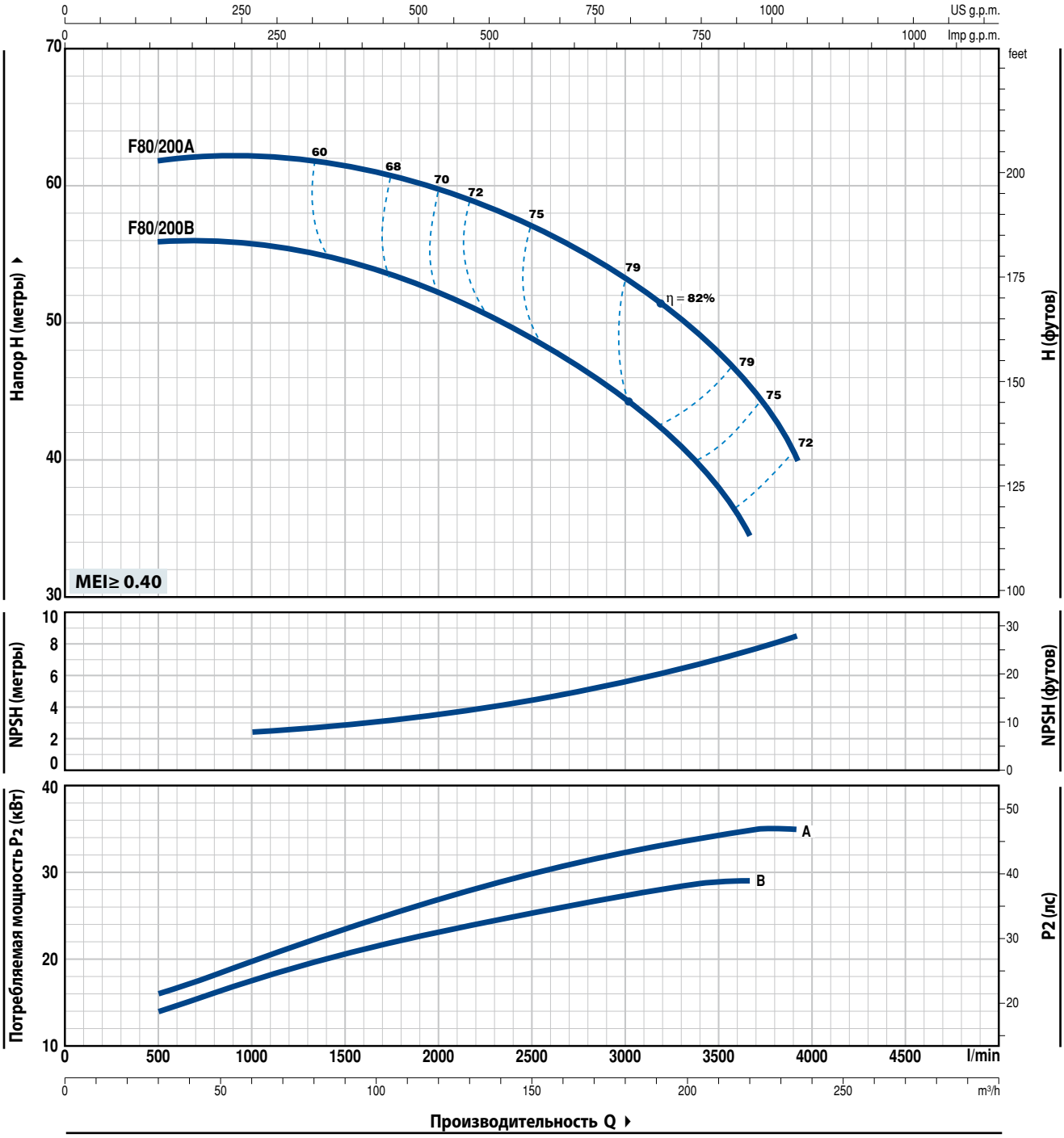

ТИП	МОЩНОСТЬ (P2)		Q м³/ч	30	50	100	150	200	219	234
Трехфазный	кВт	л.с.	л/мин	**500**	**833**	**1667**	**2500**	**3333**	**3650**	**3900**
F 80/200B	30	40	**H** метры	56	56	54	49	41	34,5	
F 80/200A	37	50		62	62	61	57	50	45,5	40

Q - Производительность **H** - Общий манометрический напор **HS** - Высота всасывания
Допустимое отклонение характеристик насосов соответствует классу 3B согласно EN ISO 9906.

F80/250

РАБОЧИЕ ХАРАКТЕРИСТИКИ И ТЕХНИЧЕСКИЕ ДАННЫЕ

50 Гц n= 2900 об/мин HS= 0 м

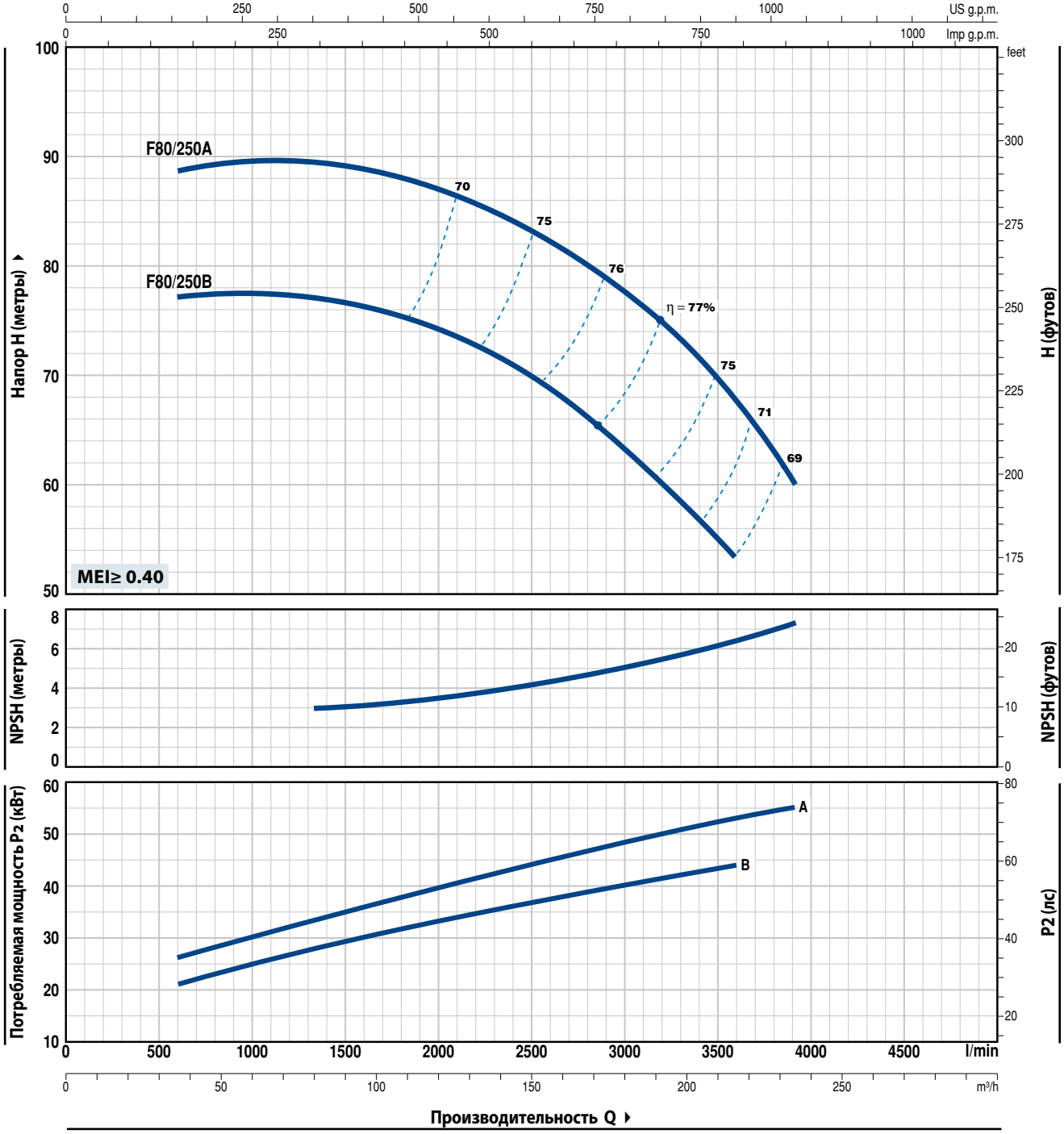

ТИП	МОЩНОСТЬ (P2)		Q м³/ч	36	50	100	150	200	216	234
Трехфазный	кВт	л.с.	л/мин	**600**	**833**	**1667**	**2500**	**3333**	**3600**	**3900**
F 80/250B	45	60	**H** метры	77	77,5	76	70,5	58,5	54	
F 80/250A	55	75		88,5	89,5	89	83	72	68	60

Q - Производительность **H** - Общий манометрический напор **HS** - Высота всасывания
Допустимое отклонение характеристик насосов соответствует классу 3B согласно EN ISO 9906.

F 100/160

РАБОЧИЕ ХАРАКТЕРИСТИКИ И ТЕХНИЧЕСКИЕ ДАННЫЕ

50 Гц n= 2900 об/мин HS= 0 м

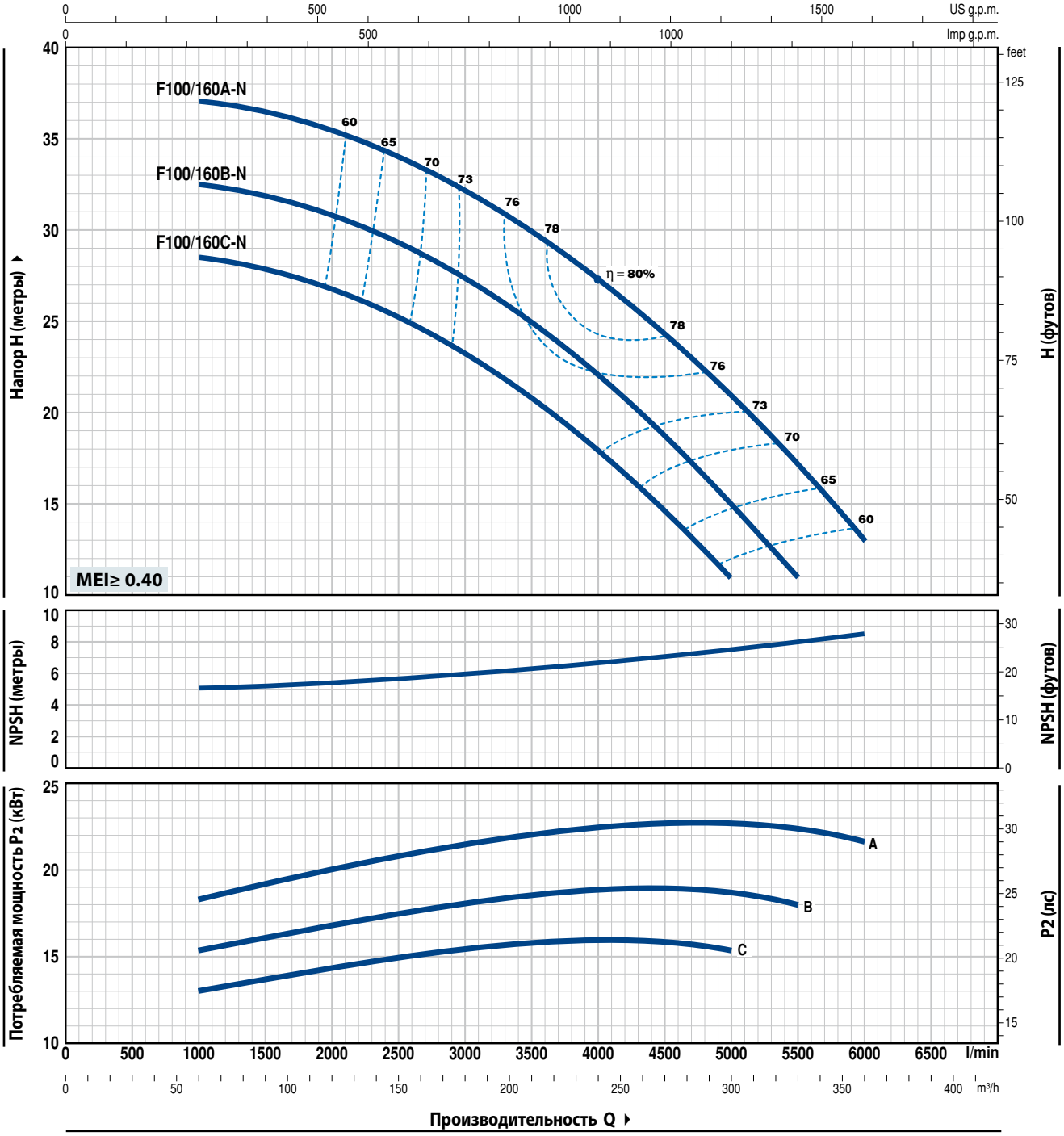

ТИП	МОЩНОСТЬ (P2)		Q м³/ч	60	120	180	240	270	300	330	360
Трехфазный	кВт	л.с.	л/мин	1000	2000	3000	4000	4500	5000	5500	6000
F 100/160C-N	15	20		28,5	26,5	23	18	14,5	11		
F 100/160B-N	18,5	25	H метры	32,5	30,5	27	22	18,5	15	11	
F 100/160A-N	22	30		37	35,5	32	27	24	20,5	17	13

Q - Производительность **H** - Общий манометрический напор **HS** - Высота всасывания
Допустимое отклонение характеристик насосов соответствует классу 3B согласно EN ISO 9906.

F 100/200

РАБОЧИЕ ХАРАКТЕРИСТИКИ И ТЕХНИЧЕСКИЕ ДАННЫЕ

50 Гц n= 2900 об/мин HS= 0 м

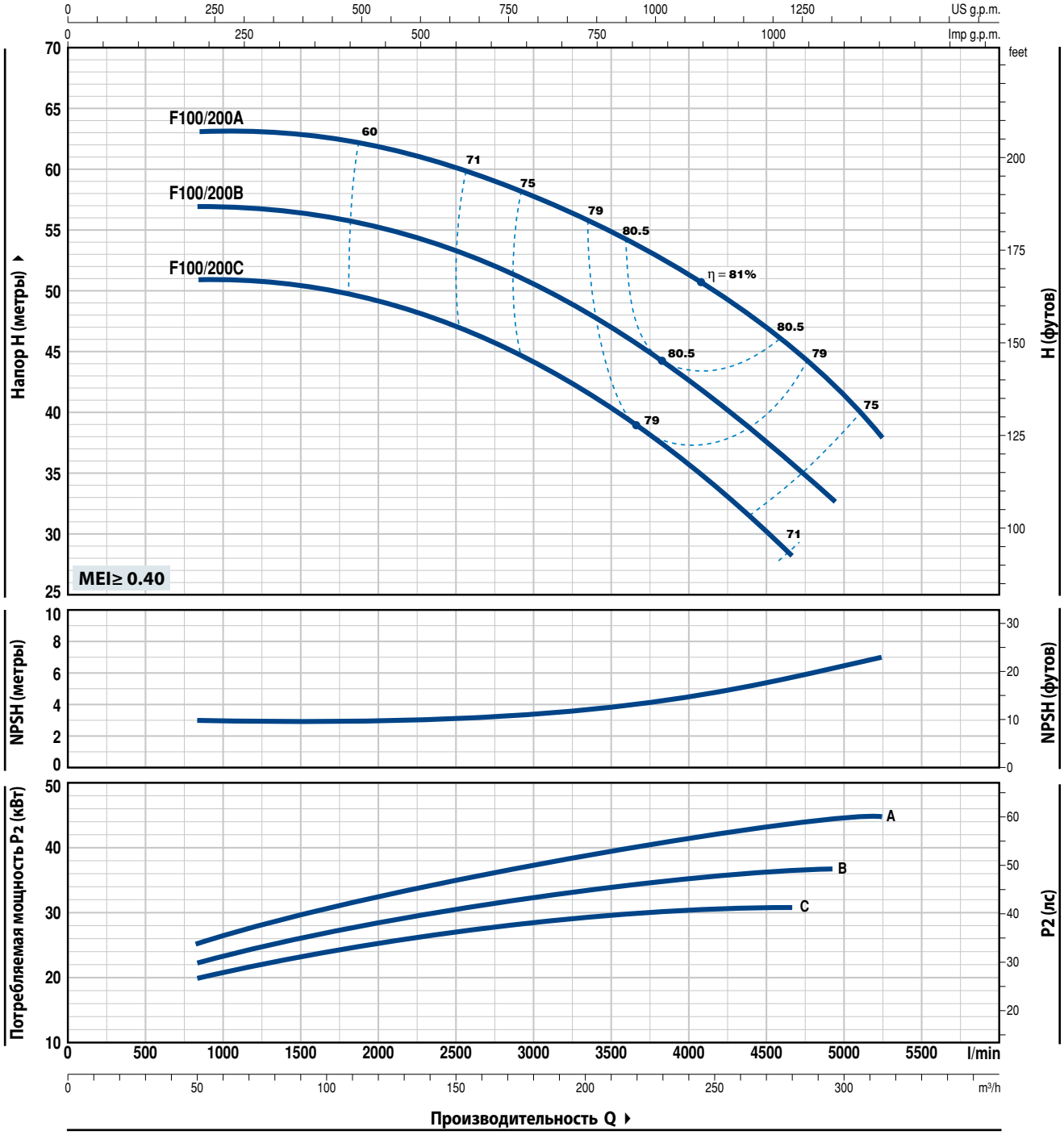

ТИП	МОЩНОСТЬ (P2)		Q м³/ч	0	50	100	150	200	250	279	294	300	315
Трехфазный	кВт	л.с.	Q л/мин	**0**	**833**	**1667**	**2500**	**3333**	**4167**	**4650**	**4900**	**5000**	**5250**
F 100/200C	30	40		51	51	50	47	41,5	34	28			
F 100/200B	37	50	**H** метры	57	57	56	53	48	41	36	33		
F 100/200A	45	60		63	63	62,5	60	56	50	45	42,5	41,5	38

Q - Производительность **H** - Общий манометрический напор **HS** - Высота всасывания
Допустимое отклонение характеристик насосов соответствует классу 3B согласно EN ISO 9906.

F 100/250

РАБОЧИЕ ХАРАКТЕРИСТИКИ И ТЕХНИЧЕСКИЕ ДАННЫЕ

50 Гц n= 2900 об/мин HS= 0 м

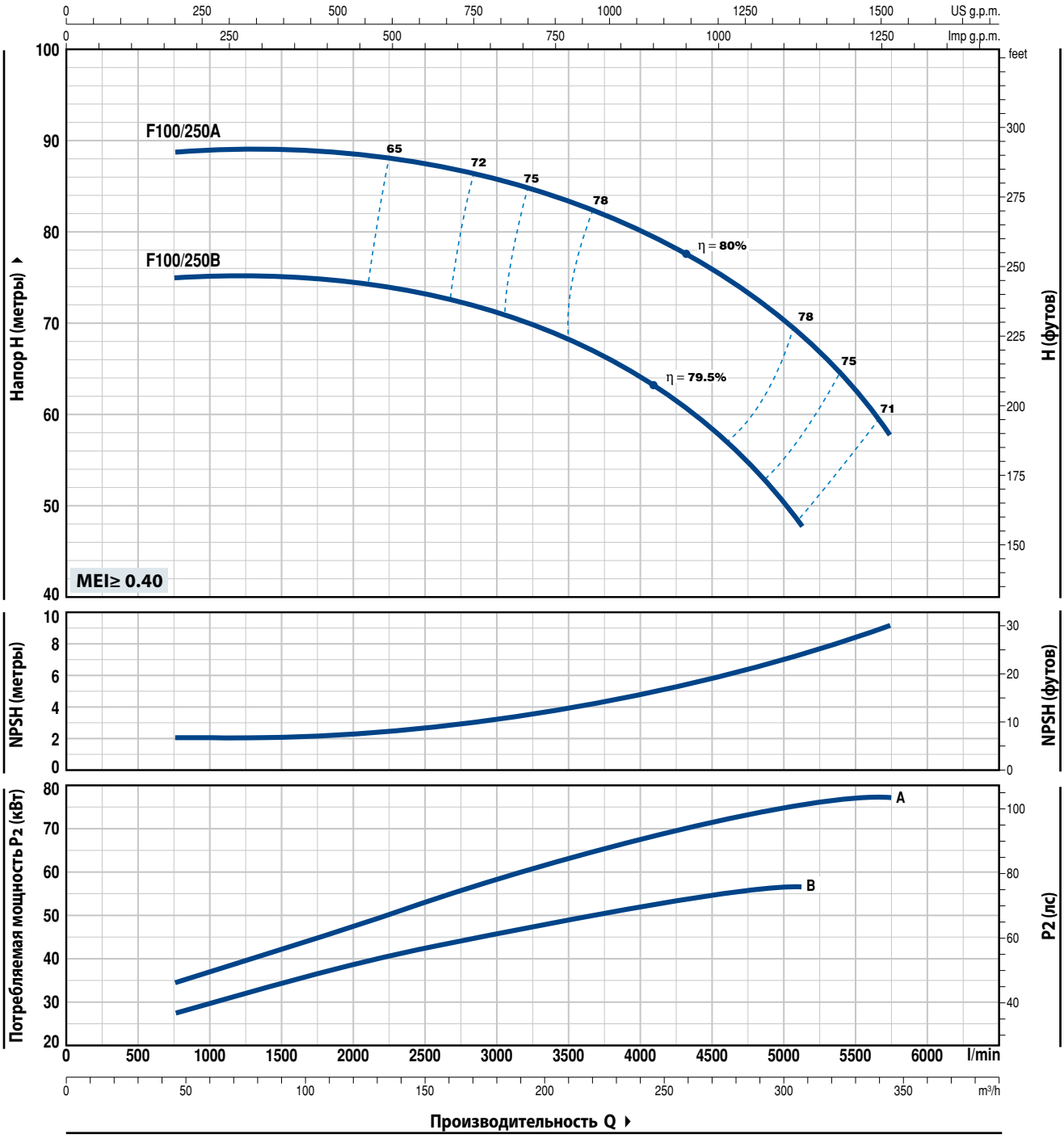

ТИП	МОЩНОСТЬ (P2)		Q	м³/ч	48	96	150	180	210	240	300	309	345
Трехфазный	кВт	л.с.		л/мин	**800**	**1600**	**2500**	**3000**	**3500**	**4000**	**5000**	**5150**	**5750**
F 100/250B	55	75	H	метры	75	75	74	71,5	69	64,5	51	48	
F 100/250A	75	100			89	89	88,5	87	84	80,5	70,5	69	58

Q - Производительность **H** - Общий манометрический напор **HS** - Высота всасывания
Допустимое отклонение характеристик насосов соответствует классу 3B согласно EN ISO 9906.

ПОЗ.	КОМПОНЕНТ	КОНСТРУКТИВНЫЕ ХАРАКТЕРИСТИКИ
1	**КОРПУС НАСОСА**	Чугун, фланцевые всасывающий и напорный патрубки
2a	**ФЛАНЕЦ**	Чугун для F32/160, F32/200, F40/125, F40/160, F40/200, F50/125, F50/160, F65/125
2b	**ФЛАНЕЦ**	Чугун для F32/250, F40/250, F50/200, F50/250, F65/160, F65/200, F65/250, F80/160, F80/200, F80/250, F100/160, F100/200, F100/250
3	**РАБОЧЕЕ КОЛЕСО**	Латунь для F32/160, F32/200, F40/125, F40/160, F40/200, F50/125, F50/160 Чугун для F32/250, F40/250, F50/200, F50/250, F65/125, F65/160, F65/200, F65/250, F80/160, F80/200, F80/250, F100/160, F100/200, F100/250
4	**ВАЛ ДВИГАТЕЛЯ**	Нержавеющая сталь EN 10088-3 - 1.4104

5 МЕХАНИЧЕСКОЕ УПЛОТНЕНИЕ

Электронасос	*Уплотнение*	*Вал*	*Материалы*		
Тип	*Тип*	*Диаметр*	*Неподвижное кольцо*	*Вращающееся кольцо*	*Эластомер*
F32/160, F40/125, F40/160, 50/125	**FN-20**	**Ø 20 мм**	Графит	Керамика	NBR
F32/200, F40/200, F50/160, F65/125	**FN-24**	**Ø 24 мм**	Графит	Керамика	NBR
F50/200, F65/160, F65/200, F80/160, F100/160	**FN-32 NU**	**Ø 32 мм**	Графит	Керамика	NBR
F32/250, F40/250, F50/250	**FN-38**	**Ø 38 мм**	Графит	Керамика	NBR
F65/250, F80/200, F80/250B, F100/200	**FN-40 NU**	**Ø 40 мм**	Графит	Керамика	NBR
F80/250A, F100/250	**FH-45 NU**	**Ø 45 мм**	Графит	Керамика	NBR

6 ПОДШИПНИКИ

Электронасос		*Тип*
F32/160C F32/160B F40/125	F40/160C F50/125C	**6206 ZZ-C3 / 6204 ZZ**
Fm32/160B Fm40/160C Fm50/125C	F32/160A F40/160B F50/125B	**6206 ZZ-C3 / 6205 ZZ**
F40/160A F50/125A		**6306 ZZ-C3 / 6206 ZZ-C3**
F32/200 F50/160	F40/200 F65/125	**6307 ZZ-C3 / 6206 ZZ-C3**

Электронасос		*Тип*
F32/250 F40/250 F50/250 F65/200	F50/200 F65/160 F80/160 F100/160	**6310 ZZ-C3 / 6308 ZZ-C3**
F65/250 F80/250B	F80/200 F100/200	**6312 ZZ-C3 / 6212 ZZ-C3**
F80/250A F100/250		**6314 ZZ-C3 / 6313 ZZ-C3**

7 КОНДЕНСАТОР

Электронасос	*Емкость*
Однофазный	*(230 В или 240 В)*
Fm32/160C	**45** µF - 450 В
Fm32/160B	**70** µF - 450 В
Fm40/125C	**31.5** µF - 450 В
Fm40/125B	**45** µF - 450 В
Fm40/160C	**70** µF - 450 В
Fm50/125C	**70** µF - 450 В

8 ЭЛЕКТРОДВИГАТЕЛЬ

Fm: однофазный 230 В - 50 Гц с тепловой защитой, встроенной в обмотку (до 1.5 кВт)
F: трехфазный 230/400 В - 50 Гц до 4 кВт
400/690 В - 50 Гц от 5,5 до 75 кВт

➠ **Электронасосы с трехфазным двигателем имеют высокую эффективность класса IE2 до P2=1,1 кВт и IE3 от P2=1,5 кВт (IEC 60034-30)**

– Изоляция: класс F – Степень защиты: IP X5

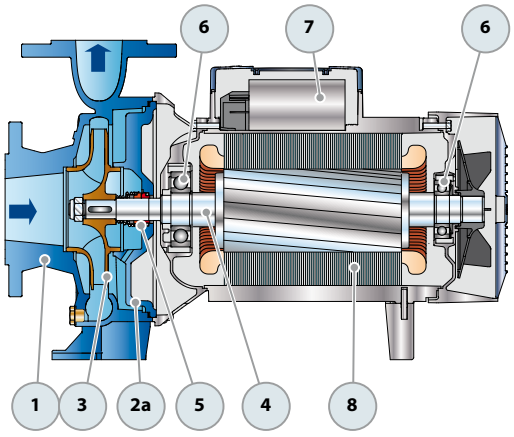

Однофазная версия

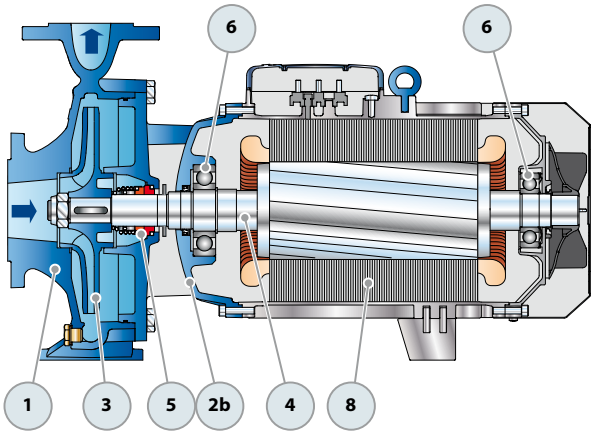

Трехфазная версия

ПОТРЕБЛЯЕМЫЙ ТОК

ТИП	НАПРЯЖЕНИЕ	
Однофазный	230 В	240 В
Fm 32/160C	11,0 A	10,0 A
Fm 32/160B	15,0 A	13,8 A
Fm 40/125C	8,6 A	7,8 A
Fm 40/125B	15,0 A	13,8 A
Fm 40/160C	15,0 A	13,8 A
Fm 50/125C	15,0 A	13,8 A

ТИП	НАПРЯЖЕНИЕ		
Трехфазный	230÷240 В	400÷415 В	690÷720 В
F 32/160C	7,5 A	4,3 A	2,5 A
F 32/160B	10,0 A	5,8 A	3,4 A
F 32/160A	12,0 A	7,3 A	4,2 A
F 32/200C	17,9 A	10,3 A	5,9 A
F 32/200B	–	11,7 A	6,7 A
F 32/200A	–	14,9 A	8,6 A
F 32/200BH	12,6 A	7,3 A	4,2 A
F 32/200AH	15,4 A	8,9 A	5,1 A
F 32/250C	–	17,2 A	9,9 A
F 32/250B	–	21,0 A	12,0 A
F 32/250A	–	27,0 A	15,6 A
F 40/125C	5,7 A	3,3 A	1,9 A
F 40/125B	7,5 A	4,3 A	2,5 A
F 40/125A	10,0 A	5,8 A	3,4 A
F 40/160C	9,9 A	5,7 A	3,3 A
F 40/160B	12,0 A	6,9 A	4,0 A
F 40/160A	17,2 A	9,9 A	5,7 A
F 40/200B	–	12,6 A	7,3 A
F 40/200A	–	15,6 A	9,0 A
F 40/250C	–	21,0 A	12,1 A
F 40/250B	–	23,5 A	13,6 A
F 40/250A	–	30,5 A	17,6 A
F 50/125C	9,4 A	5,4 A	3,1 A
F 50/125B	12,0 A	6,9 A	4,0 A
F 50/125A	16,3 A	9,4 A	5,4 A
F 50/160C	15,8 A	9,1 A	5,3 A
F 50/160B	–	12,3 A	7,1 A
F 50/160A	–	15,5 A	8,9 A
F 50/200C	–	23,0 A	13,3 A
F 50/200B	–	29,5 A	17,0 A
F 50/200A	–	34,5 A	20,0 A
F 50/200AR	–	41,5 A	24,0 A

ТИП	НАПРЯЖЕНИЕ		
Трехфазный	230÷240 В	400÷415 В	690÷720 В
F 50/250D	–	17,2 A	9,9 A
F 50/250C	–	21,0 A	12,0 A
F 50/250B	–	27,0 A	15,6 A
F 50/250A	–	34,0 A	19,6 A
F 50/250AR	–	41,0 A	24,0 A
F 65/125C	17,5 A	10,0 A	5,8 A
F 65/125B	–	12,0 A	7,0 A
F 65/125A	–	16,5 A	9,5 A
F 65/160C	–	19,0 A	11,0 A
F 65/160B	–	23,0 A	13,5 A
F 65/160A	–	27,5 A	16,0 A
F 65/200B	–	31,0 A	18,0 A
F 65/200A	–	34,0 A	19,5 A
F 65/200AR	–	41,0 A	23,7 A
F 65/250C	–	53,0 A	31,0 A
F 65/250B	–	65,0 A	38,0 A
F 65/250A	–	79,0 A	46,0 A
F 80/160D	–	22,0 A	13,0 A
F 80/160C	–	29,0 A	17,0 A
F 80/160B	–	34,5 A	20,0 A
F 80/160A	–	39,0 A	22,5 A
F 80/200B	–	53,0 A	31,0 A
F 80/200A	–	65,0 A	38,0 A
F 80/250B	–	79,0 A	46,0 A
F 80/250A	–	98,0 A	57,0 A
F 100/160C-N	–	31,0 A	18,0 A
F 100/160B-N	–	36,0 A	21,0 A
F 100/160A-N	–	42,0 A	24,0 A
F 100/200C	–	53,0 A	31,0 A
F 100/200B	–	65,0 A	38,0 A
F 100/200A	–	79,0 A	46,0 A
F 100/250B	–	98,0 A	57,0 A
F 100/250A	–	126,0 A	73,0 A

РАЗМЕРЫ И ВЕС

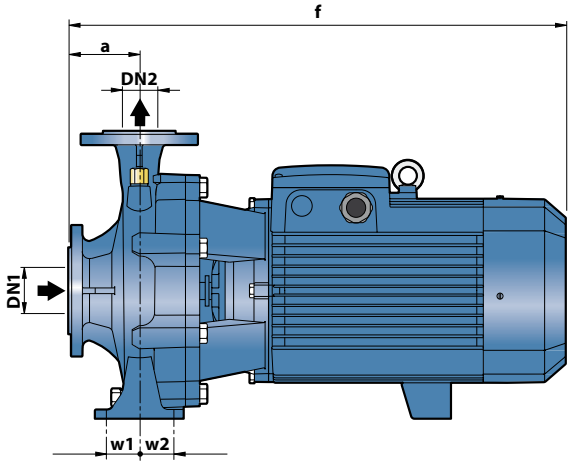

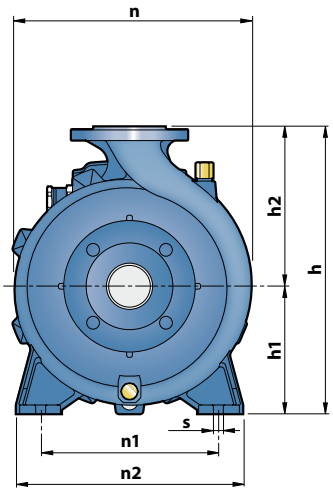

ТИП		РАЗМЕРЫ, мм													кг	
Однофазный	Трехфазный	DN1	DN2	a	f	h	h1	h2	n	n1	n2	w1	w2	s	1~	3~
Fm 32/160C	F 32/160C				412										32,7	32,1
Fm 32/160B	F 32/160B				448/412	292	132	160	242						37,5	33,4
–	F 32/160A				448										–	37,4
–	F 32/200C			80	469					190	240	35	35		–	46,4
–	F 32/200B				515										–	48,4
–	F 32/200A	50	32			340	160	180	270						–	56,9
–	F 32/200BH				469										–	42,4
–	F 32/200AH														–	46,4
–	F 32/250C				606										–	100,0
–	F 32/250B			100		405	180	225	330	250	320	47.5	47.5		–	102,0
–	F 32/250A				701										–	119,8
Fm 40/125C	F 40/125C														31,5	29,5
Fm 40/125B	F 40/125B				421	252	112	140	244	160	210				33,0	31,5
–	F 40/125A			80											–	33,0
Fm 40/160C	F 40/160C				448/412							35	35		37,6	33,5
–	F 40/160B				448	292	132	160	240	190	240				–	37,5
–	F 40/160A	65	40		465										–	43,6
–	F 40/200B				535	340	160	180	275	212	265				–	54,0
–	F 40/200A														–	60,0
–	F 40/250C				606										–	100,0
–	F 40/250B					405	180	225	328	250	320	47.5	47.5		–	102,0
–	F 40/250A				701										–	119,8
Fm 50/125C	F 50/125C				465/431										37,3	33,2
–	F 50/125B				465	292	132	160	242	190	240				–	37,2
–	F 50/125A				484										–	43,3
–	F 50/160C				489									14	–	48,0
–	F 50/160B				535	340		180	269			35	35		–	52,5
–	F 50/160A														–	56,4
–	F 50/200C				616		160			212	265				–	97,7
–	F 50/200B	65	50		711	360		200	316						–	114,0
–	F 50/200A														–	126,5
–	F 50/200AR			100	743										–	140,3
–	F 50/250D				606										–	101,3
–	F 50/250C					405	180	225	337	250	320				–	103,3
–	F 50/250B				701										–	120,4
–	F 50/250A														–	134,3
–	F 50/250AR				733										–	147,4
–	F 65/125C				511										–	53,5
–	F 65/125B				557	340		180	291						–	56,8
–	F 65/125A						160			212	280				–	63,3
–	F 65/160C				621							47.5	47.5		–	98,3
–	F 65/160B	80	65			360		200	300						–	99,3
–	F 65/160A				716										–	114,3
–	F 65/200B				719										–	120,3
–	F 65/200A								340						–	132,9
–	F 65/200AR				751										–	144,4
–	F 80/160D				652	405	180	225		250	320				–	103,8
–	F 80/160C	100	80		747				330						–	115,6
–	F 80/160B														–	133,1
–	F 80/160A			125	779										–	144,6
–	F 100/160C-N				758										–	126,3
–	F 100/160B-N	125	100			480	200	280	362	280	360	60	60	18	–	136,3
–	F 100/160A-N				790										–	151,3

РАЗМЕРЫ И ВЕС

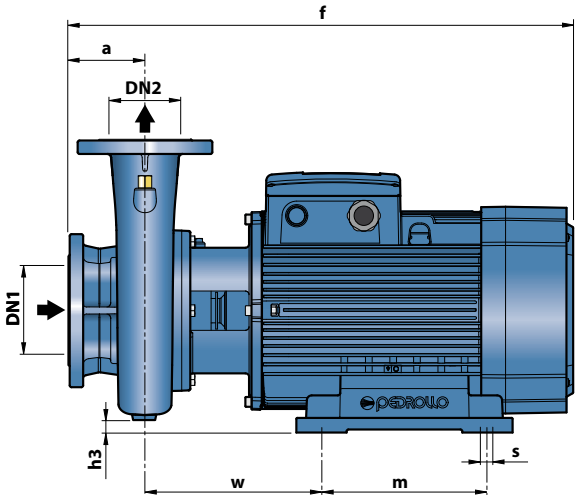

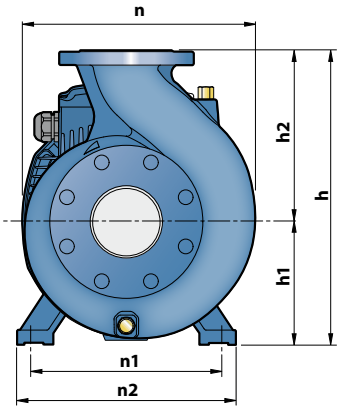

ТИП	РАЗМЕРЫ, мм														кг
Трехфазный	DN1	DN2	a	f	h	h1	h2	h3	n	n1	n2	w	m	s	3~
F 65/250C				796											**201,3**
F 65/250B	**80**	**65**	100	847	450			15	369						**201,3**
F 65/250A				847		200	250			318	360	269.5	305	18.5	**219,3**
F 80/200B				824	430			25	360						**201,6**
F 80/200A	**100**	**80**		875											**201,6**
F 80/250B				872	480		280	12	380						**234,5**
F 80/250A			125	1015	620	250		55	490	400	490	294	350	24	**539,0**
F 100/200C				824											**225,3**
F 100/200B				875	480	200	280	0	391	318	360	269.5	305	18.5	**225,3**
F 100/200A	**125**	**100**		875											**233,3**
F 100/250B			140	1036	620	250	280	45	490	400	490	300	350	24	**539,3**
F 100/250A															**539,3**

ФЛАНЦЕВЫЕ ПАТРУБКИ

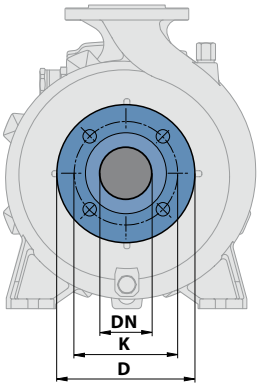

DN ФЛАНЕЦ	D	K	ОТВЕРСТИЯ	
мм	мм	мм	Кол-во	Ø (мм)
32	140	100	4	18
40	150	110		
50	165	125		
65	185	145		
80	200	160	8	
100	220	180		
125	250	210		

КОНТРФЛАНЕЦ

(ЗАКАЗЫВАЮТСЯ ОТДЕЛЬНО)

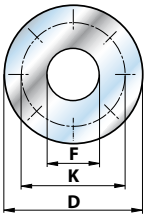

DN ФЛАНЕЦ	F	D	K	ОТВЕРСТИЯ	
мм	DN КОНТРФЛАНЕЦ	мм	мм	Кол-во	Ø (мм)
32	**1¼″**	140	100	4	18
40	**1½″**	150	110		
50	**2″**	165	125		
65	**2½″**	185	145		
80	**3″**	200	160	8	
100	**4″**	220	180		
125	**5″**	250	210		

F4

50 Гц n= 1450 об/мин

Центробежные электронасосы стандарта EN 733

Чистая вода

В промышленности

РАБОЧИЙ ДИАПАЗОН

- Производительность до **3000 л/мин** (180 м³/ч)
- Напор до **24 м**

ЭКСПЛУАТАЦИОННЫЕ ОГРАНИЧЕНИЯ

- Манометрическая высота всасывания до **7 м**
- Температура жидкости от **-10 °C** до **+90 °C**
- Температура окружающей среды от **-10 °C** до **+40 °C**
- Максимальное давление в корпусе насоса **10 бар** (PN10)
- Продолжительный режим работы электродвигателя **S1**

ИСПОЛНЕНИЕ И НОРМЫ БЕЗОПАСНОСТИ

EN 60335-1 **EN 60034-1**
IEC 60335-1 **IEC 60034-1**
CEI 61-150 **CEI 2-3**

Размер корпуса насоса согласно **EN 733**

РЕГЛАМЕНТ (ЕС) N. 547/2012

СЕРТИФИКАЦИЯ

Сертифицированная система менеджмента DNV
ISO 9001: Система менеджмента качества
ISO 14001: Экологический менеджмент

ОБЛАСТИ ПРИМЕНЕНИЯ И УСТАНОВКА

- Водоснабжение
- Повышение давления воды
- Орошение
- Циркуляция воды в системах кондиционирования воздуха
- Моечные установки
- Противопожарные установки
- Промышленность
- Сельское хозяйство
- Циркуляция воды в системах отопления

Установка насоса должна производиться в закрытых помещениях или в местах, защищенных от непогоды.

ИСПОЛНЕНИЕ ПО ЗАКАЗУ

- Комплект контрфланцев с болтами, гайками и шайбами
- Специальное механическое уплотнение
- Другие напряжения питания или частота 60 Гц
- Способность перекачивать более горячие или холодными жидкости
- Возможность эксплуатации при более высоких или низких температурах окружающей среды

ГАРАНТИЯ

2 года в соответствии с нашими общими условиями продажи

РАБОЧИЙ ДИАПАЗОН

50 Гц n= 1450 об/мин

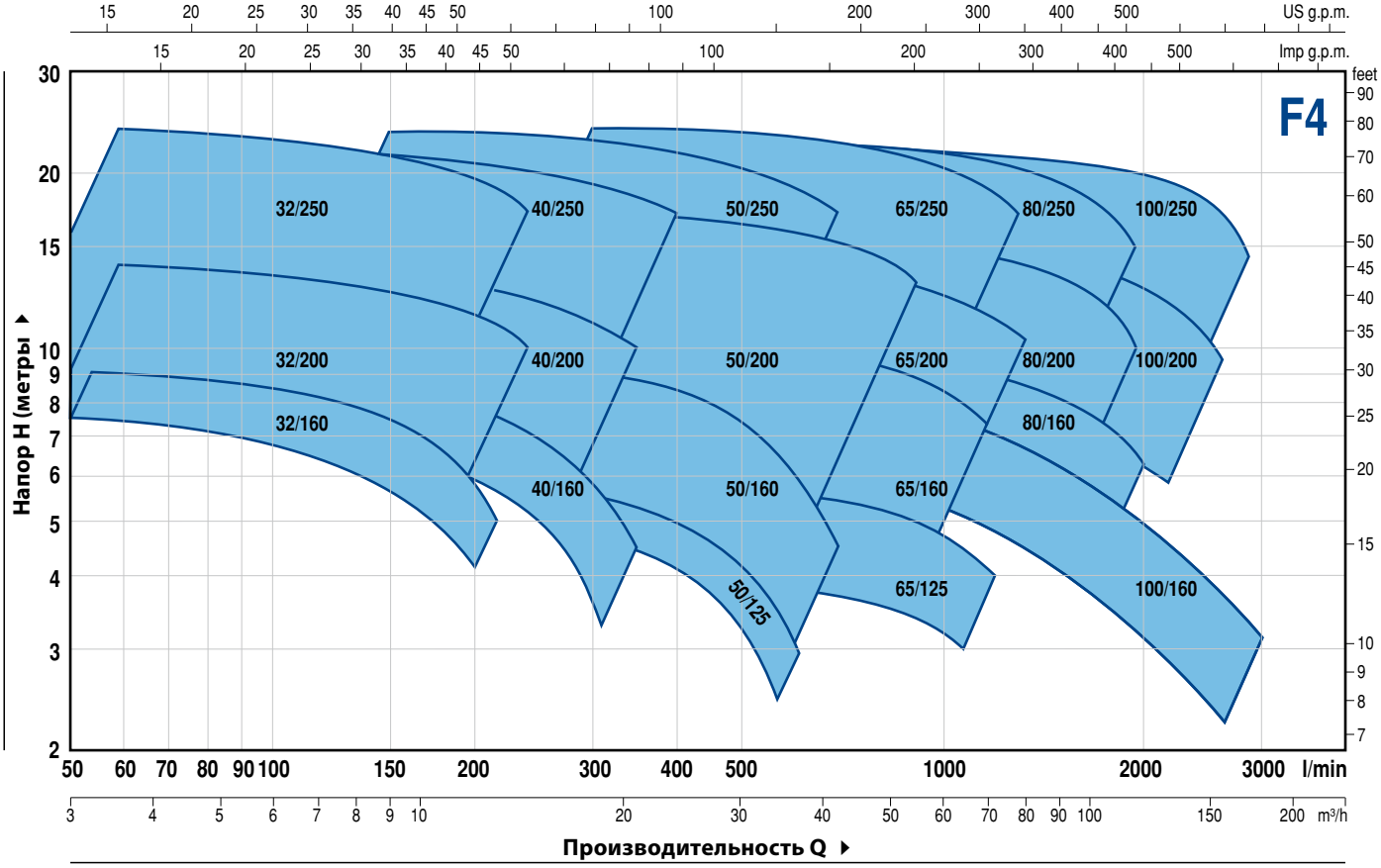

ТЕХНИЧЕСКИЕ ХАРАКТЕРИСТИКИ

50 Гц n= 1450 об/мин

ТИП	МОЩНОСТЬ (P2)			ХАРАКТЕРИСТИКИ	
Трехфазный	кВт	л.с.	▲	Q л/мин	H метры
F4-32/160B	0,37	0,5	IE2	50 ÷ 200	7,5 ÷ 4,5
F4-32/160A	0,37	0,5		50 ÷ 225	9 ÷ 5
F4-32/200B	0,75	1	IE2	50 ÷ 250	12,5 ÷ 9
F4-32/200A	1,1	1,5		50 ÷ 250	14 ÷ 10,5
F4-32/200BH	0,75	1	IE2	50 ÷ 150	11,3 ÷ 9,2
F4-32/200AH	0,75	1		50 ÷ 160	13,8 ÷ 11
F4-32/250C	1,1	1,5	IE2	50 ÷ 200	18,5 ÷ 13,5
F4-32/250B	1,5	2	IE3	50 ÷ 225	21,5 ÷ 15,5
F4-32/250A	2,2	3		50 ÷ 250	24 ÷ 16,5
F4-40/160B	0,37	0,5	IE2	50 ÷ 320	7,5 ÷ 3,5
F4-40/160A	0,55	0,75		50 ÷ 350	9 ÷ 4,5
F4-40/200B	0,75	1	IE2	50 ÷ 350	11,5 ÷ 7
F4-40/200A	1,1	1,5		50 ÷ 350	13,8 ÷ 10
F4-40/250C	1,1	1,5	IE2	50 ÷ 400	15,5 ÷ 10
F4-40/250B	1,5	2	IE3	50 ÷ 400	17,5 ÷ 12
F4-40/250A	2,2	3		50 ÷ 400	22 ÷ 17
F4-50/125B	0,55	0,75	IE2	150 ÷ 600	5 ÷ 2
F4-50/125A	0,55	0,75		150 ÷ 600	6 ÷ 3
F4-50/160B	0,75	1	IE2	150 ÷ 650	8 ÷ 3,8
F4-50/160A	1,1	1,5		150 ÷ 700	9,3 ÷ 4,5
F4-50/200C	1,5	2	IE3	200 ÷ 850	11 ÷ 7,5
F4-50/200B	2,2	3		200 ÷ 850	13 ÷ 9,5
F4-50/200A	2,2	3		200 ÷ 900	15 ÷ 11,2
F4-50/200AR	3	4		200 ÷ 900	17 ÷ 13,2
F4-50/250D	1,1	1,5	IE2	150 ÷ 650	12,5 ÷ 5
F4-50/250C	1,5	2	IE3	150 ÷ 700	14 ÷ 5
F4-50/250B	2,2	3		150 ÷ 700	18 ÷ 10,5
F4-50/250A	2,2	3		150 ÷ 700	20 ÷ 13
F4-50/250AR	3	4		150 ÷ 700	23,5 ÷ 17

ТИП	МОЩНОСТЬ (P2)			ХАРАКТЕРИСТИКИ	
Трехфазный	кВт	л.с.	▲	Q л/мин	H метры
F4-65/125B	0,75	1	IE2	300 ÷ 1100	4,7 ÷ 3
F4-65/125A	1,1	1,5		300 ÷ 1200	5,7 ÷ 4
F4-65/160C	1,1	1,5	IE2	300 ÷ 1100	8 ÷ 5,5
F4-65/160B	1,5	2	IE3	300 ÷ 1200	9,1 ÷ 5,7
F4-65/160A	2,2	3		300 ÷ 1200	10,1 ÷ 7
F4-65/200A	2,2	3	IE3	300 ÷ 1250	12 ÷ 8,5
F4-65/200AR	3	4		300 ÷ 1300	14 ÷ 10
F4-65/250B	4	5,5	IE3	200 ÷ 1250	21,8 ÷ 15,5
F4-65/250A	5,5	7,5		200 ÷ 1300	23,5 ÷ 17
F4-80/160D	1,5	2	IE3	300 ÷ 2000	6,3 ÷ 2,5
F4-80/160C	2,2	3		300 ÷ 2000	7,5 ÷ 3,8
F4-80/160B	2,2	3		300 ÷ 2000	8,8 ÷ 5
F4-80/160A	3	4		300 ÷ 2000	10 ÷ 6,2
F4-80/200B	4	5,5	IE3	300 ÷ 1800	14 ÷ 9
F4-80/200A	5,5	7,5		300 ÷ 1900	15,5 ÷ 10,5
F4-80/250B	5,5	7,5	IE3	300 ÷ 1800	19,5 ÷ 13,5
F4-80/250A	7,5	10		300 ÷ 1950	22 ÷ 15
F4-100/160B-N	2,2	3	IE3	400 ÷ 2750	8,1 ÷ 2,7
F4-100/160A-N	3	4		400 ÷ 3000	9,2 ÷ 3,2
F4-100/200C	4	5,5	IE3	400 ÷ 2300	12,7 ÷ 7
F4-100/200B	5,5	7,5		400 ÷ 2400	14,2 ÷ 8,5
F4-100/200A	5,5	7,5		400 ÷ 2600	15,8 ÷ 9,5
F4-100/250B	7,5	10	IE3	400 ÷ 2600	18,5 ÷ 11,5
F4-100/250A	9,2	12,5		400 ÷ 2900	22 ÷ 13,5

Q - Производительность

H - Общий манометрический напор

Допустимое отклонение характеристик насосов соответствует классу 3B согласно EN ISO 9906.

▲ Класс эффективности трехфазного двигателя (IEC 60034-30)

F4-32/160

РАБОЧИЕ ХАРАКТЕРИСТИКИ И ТЕХНИЧЕСКИЕ ДАННЫЕ

50 Гц **n= 1450 об/мин** HS= 0 м

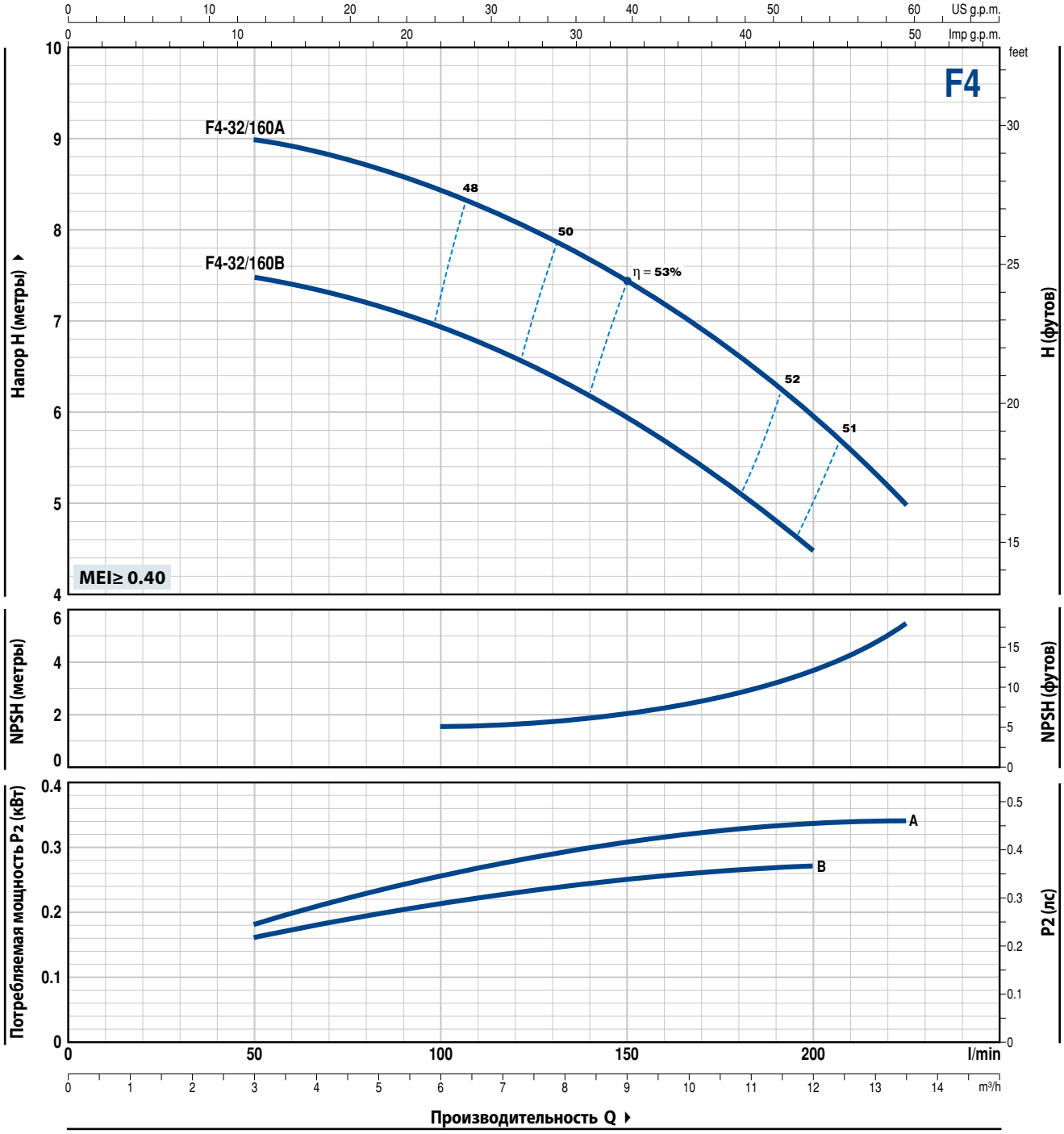

ТИП	МОЩНОСТЬ (P2)		Q м³/ч	3	4,5	6	7,5	9	10,8	12	13,5
Трехфазный	кВт	л.с.	Q л/мин	50	75	100	125	150	180	200	225
F4-32/160B	0,37	0,5	H метры	7,5	7,3	6,9	6,5	6	5,1	4,5	
F4-32/160A	0,37	0,5		9	8,8	8,4	8	7,5	6,6	6	5

Q - Производительность **H** - Общий манометрический напор **HS** - Высота всасывания
Допустимое отклонение характеристик насосов соответствует классу 3B согласно EN ISO 9906.

F4-32/200

РАБОЧИЕ ХАРАКТЕРИСТИКИ И ТЕХНИЧЕСКИЕ ДАННЫЕ

50 Гц **n= 1450 об/мин** HS= 0 м

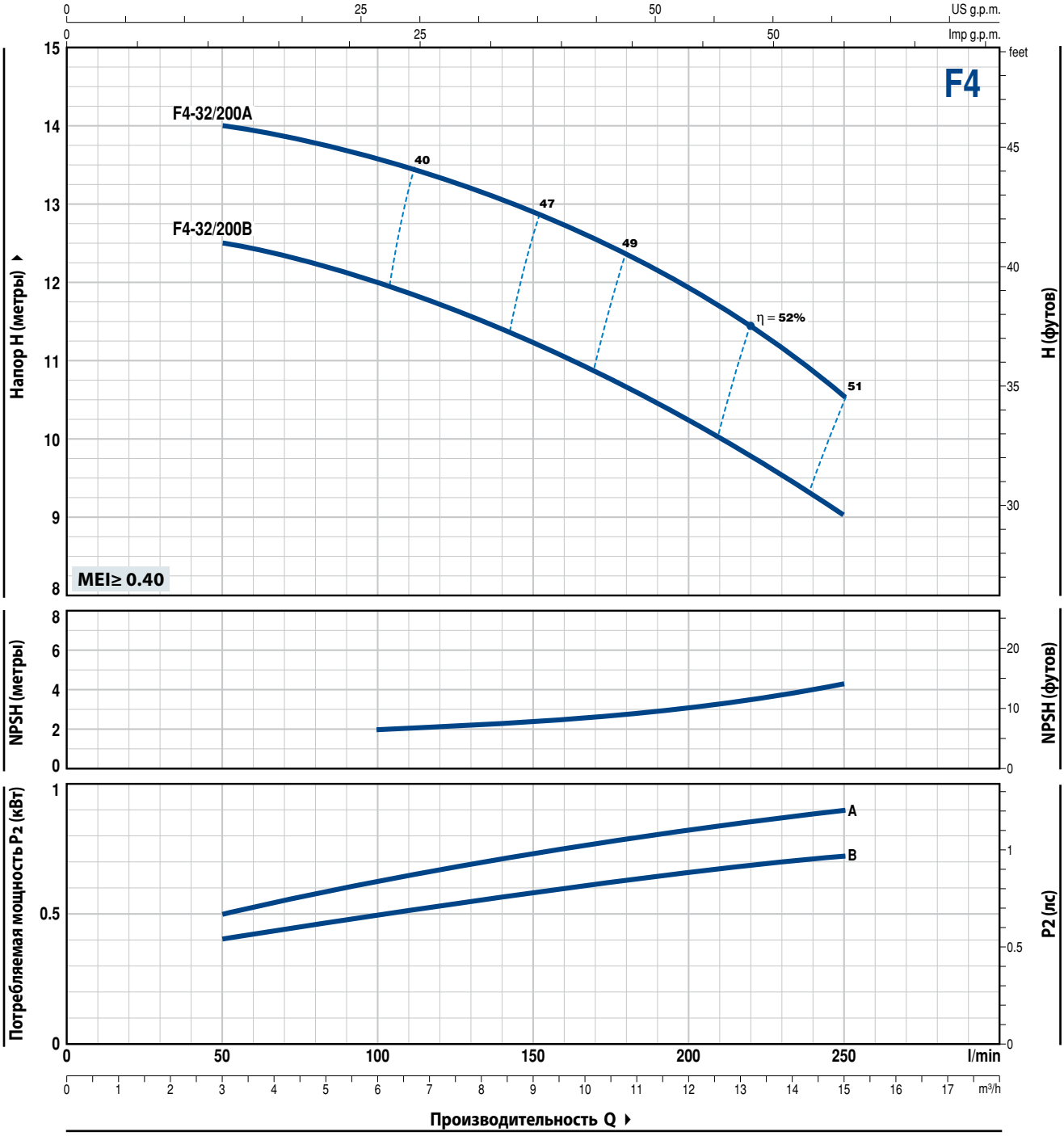

ТИП	МОЩНОСТЬ (P2)		Q м³/ч	3	6	9	12	15
Трехфазный	кВт	л.с.	л/мин	**50**	**100**	**150**	**200**	**250**
F4-32/200B	0,75	1	**H** метры	12,5	12	11,2	10,3	9
F4-32/200A	1,1	1,5		14	13,6	12,8	11,9	10,5

Q - Производительность **H** - Общий манометрический напор **HS** - Высота всасывания
Допустимое отклонение характеристик насосов соответствует классу 3B согласно EN ISO 9906.

F4-32/200H

РАБОЧИЕ ХАРАКТЕРИСТИКИ И ТЕХНИЧЕСКИЕ ДАННЫЕ

50 Гц **n= 1450 об/мин** HS= 0 м

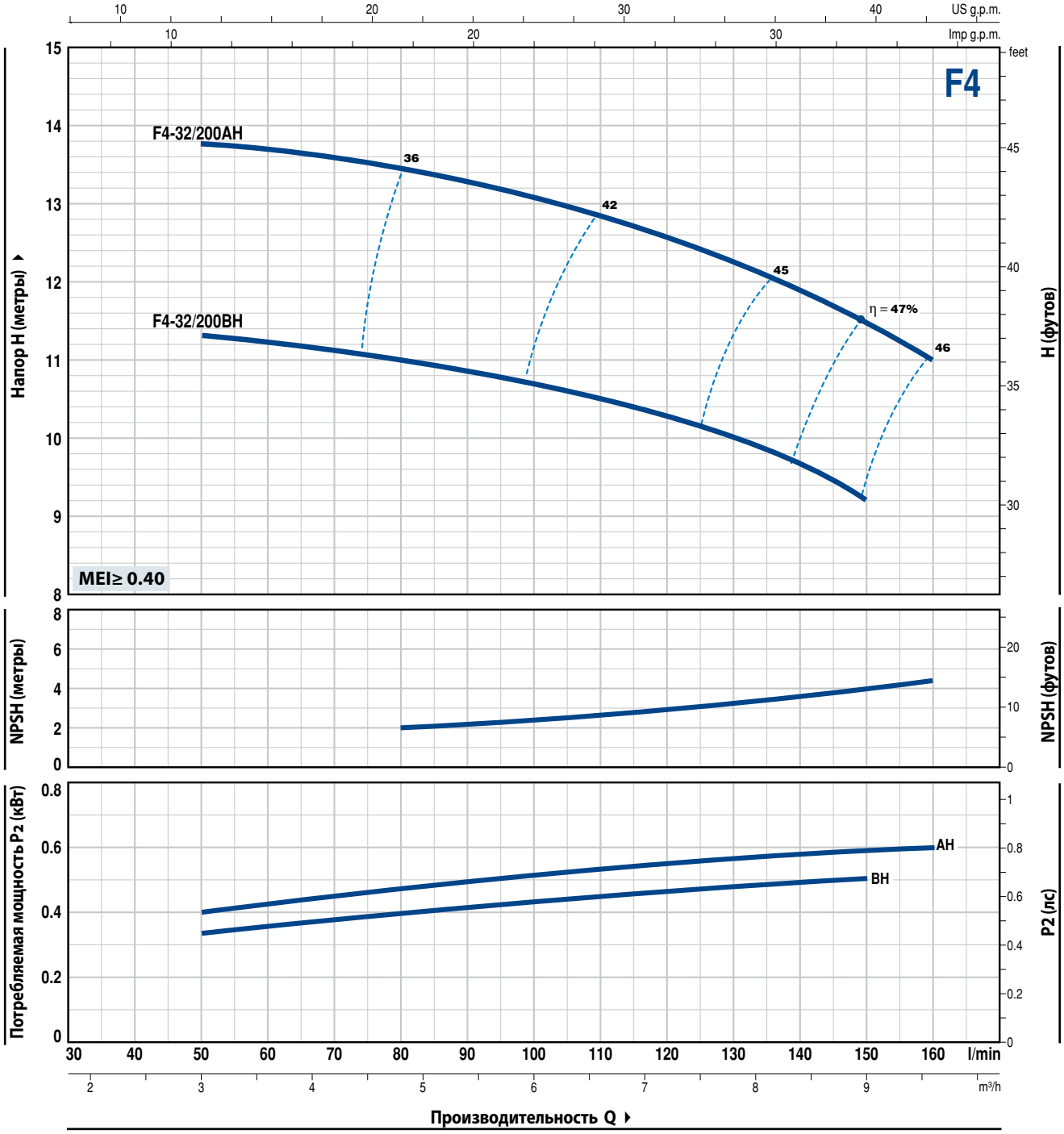

ТИП	МОЩНОСТЬ (P2)		Q м³/ч	3	4,2	5,4	6,6	7,8	9	9,6
Трехфазный	**кВт**	**л.с.**	л/мин	**50**	**70**	**90**	**110**	**130**	**150**	**160**
F4-32/200BH	0,75	1	**H** метры	11,3	11,1	10,8	10,5	10	9,2	
F4-32/200AH	0,75	1		13,8	13,6	13,3	12,8	12,2	11,5	11

Q - Производительность **H** - Общий манометрический напор **HS** - Высота всасывания
Допустимое отклонение характеристик насосов соответствует классу 3B согласно EN ISO 9906.

F4-32/250

РАБОЧИЕ ХАРАКТЕРИСТИКИ И ТЕХНИЧЕСКИЕ ДАННЫЕ

50 Гц **n= 1450 об/мин** HS= 0 м

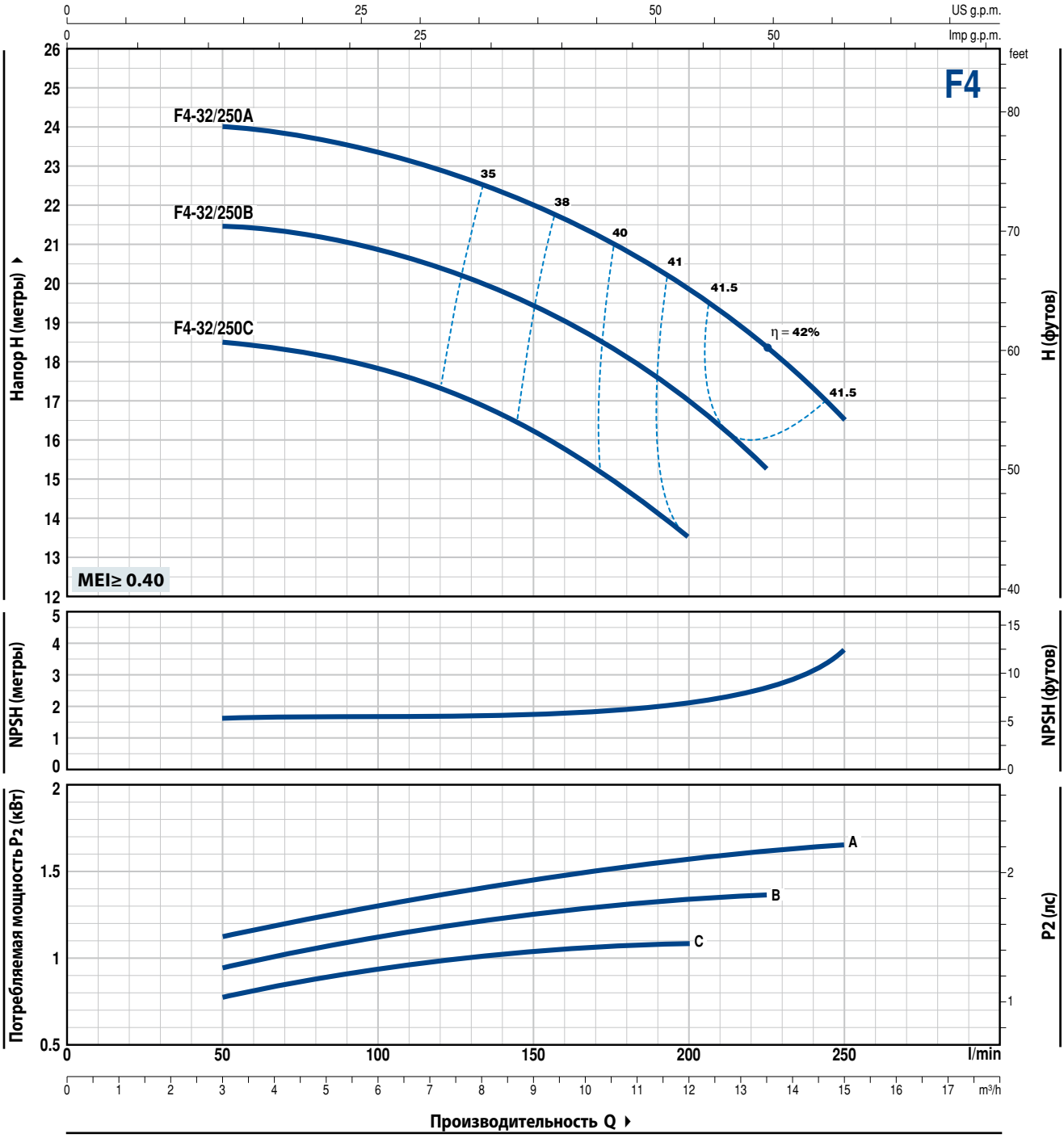

ТИП	МОЩНОСТЬ (P2)		Q м³/ч	3	4,5	6	7,5	9	10,5	12	13,5	15
Трехфазный	кВт	л.с.	л/мин	**50**	**75**	**100**	**125**	**150**	**175**	**200**	**225**	**250**
F4-32/250C	1,1	1,5		18,5	18,2	17,8	17,2	16,2	15	13,5		
F4-32/250B	1,5	2	**H** метры	21,5	21,2	20,8	20,2	19,5	18,2	17	15,5	
F4-32/250A	2,2	3		24	23,7	23,3	22,7	22	21	19,8	18,3	16,5

Q - Производительность **H** - Общий манометрический напор **HS** - Высота всасывания
Допустимое отклонение характеристик насосов соответствует классу 3B согласно EN ISO 9906.

F4-40/160

РАБОЧИЕ ХАРАКТЕРИСТИКИ И ТЕХНИЧЕСКИЕ ДАННЫЕ

50 Гц **n= 1450 об/мин** HS= 0 м

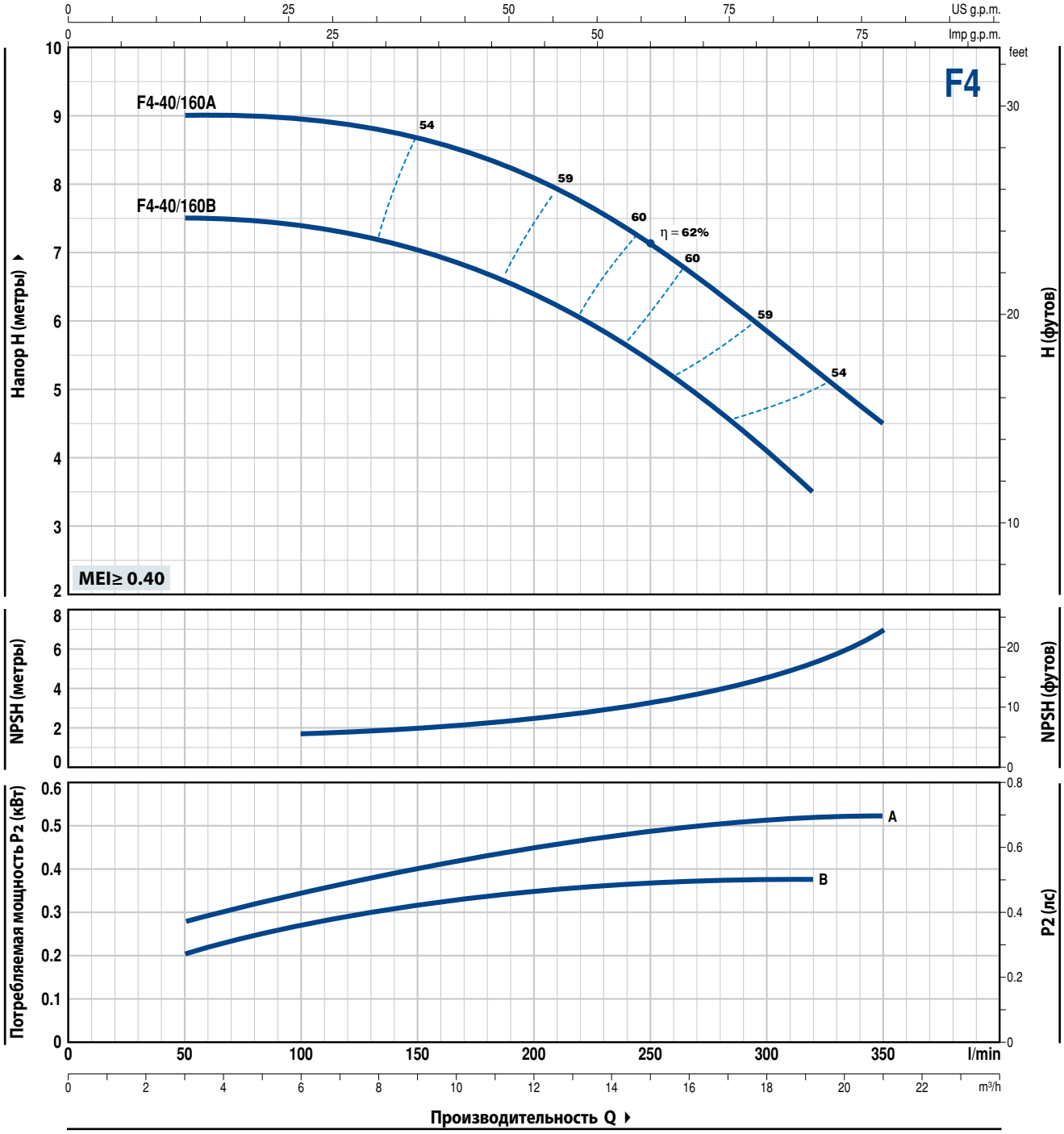

ТИП	МОЩНОСТЬ (P2)		Q м³/ч	3	6	9	12	15	18	19,2	21
Трехфазный	**кВт**	**л.с.**	л/мин	**50**	**100**	**150**	**200**	**250**	**300**	**320**	**350**
F4-40/160B	0,37	0,5	**H** метры	7,5	7,4	7	6,4	5,4	4,1	3,5	
F4-40/160A	0,55	0,75		9	8,9	8,7	8,1	7,1	5,8	5,3	4,5

Q - Производительность **H** - Общий манометрический напор **HS** - Высота всасывания
Допустимое отклонение характеристик насосов соответствует классу 3B согласно EN ISO 9906.

F4-40/200

РАБОЧИЕ ХАРАКТЕРИСТИКИ И ТЕХНИЧЕСКИЕ ДАННЫЕ

50 Гц **n= 1450 об/мин** HS= 0 м

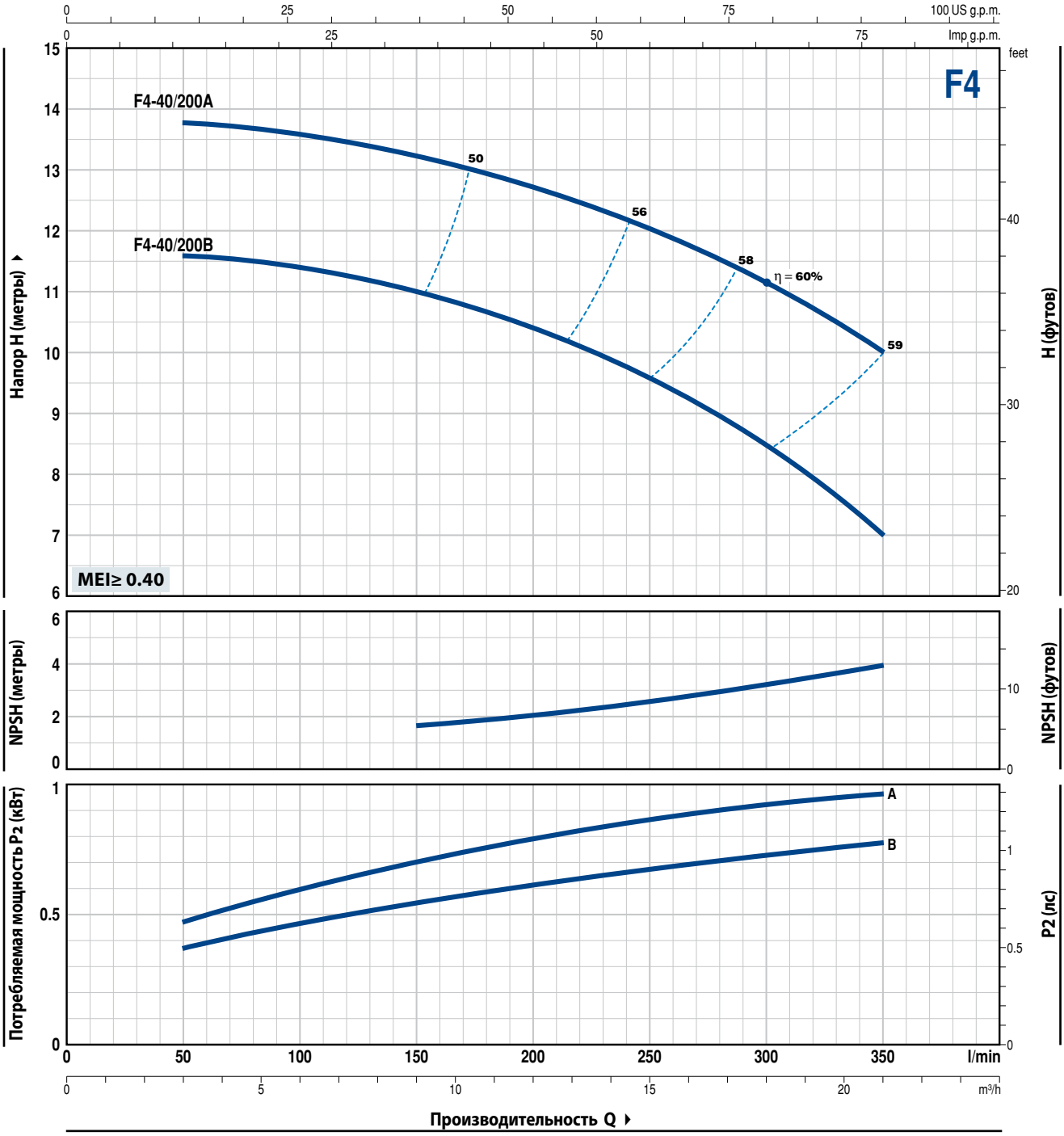

ТИП	МОЩНОСТЬ (P2)		Q м³/ч	3	6	9	12	15	18	21
Трехфазный	**кВт**	**л.с.**	Q л/мин	**50**	**100**	**150**	**200**	**250**	**300**	**350**
F4-40/200B	0,75	1	H метры	11,5	11,4	11	10,4	9,5	8,5	7
F4-40/200A	1,1	1,5		13,8	13,6	13,2	12,7	12	11,1	10

Q - Производительность **H** - Общий манометрический напор **HS** - Высота всасывания
Допустимое отклонение характеристик насосов соответствует классу 3B согласно EN ISO 9906.

F4-40/250

РАБОЧИЕ ХАРАКТЕРИСТИКИ И ТЕХНИЧЕСКИЕ ДАННЫЕ

50 Гц **n= 1450 об/мин** HS= 0 м

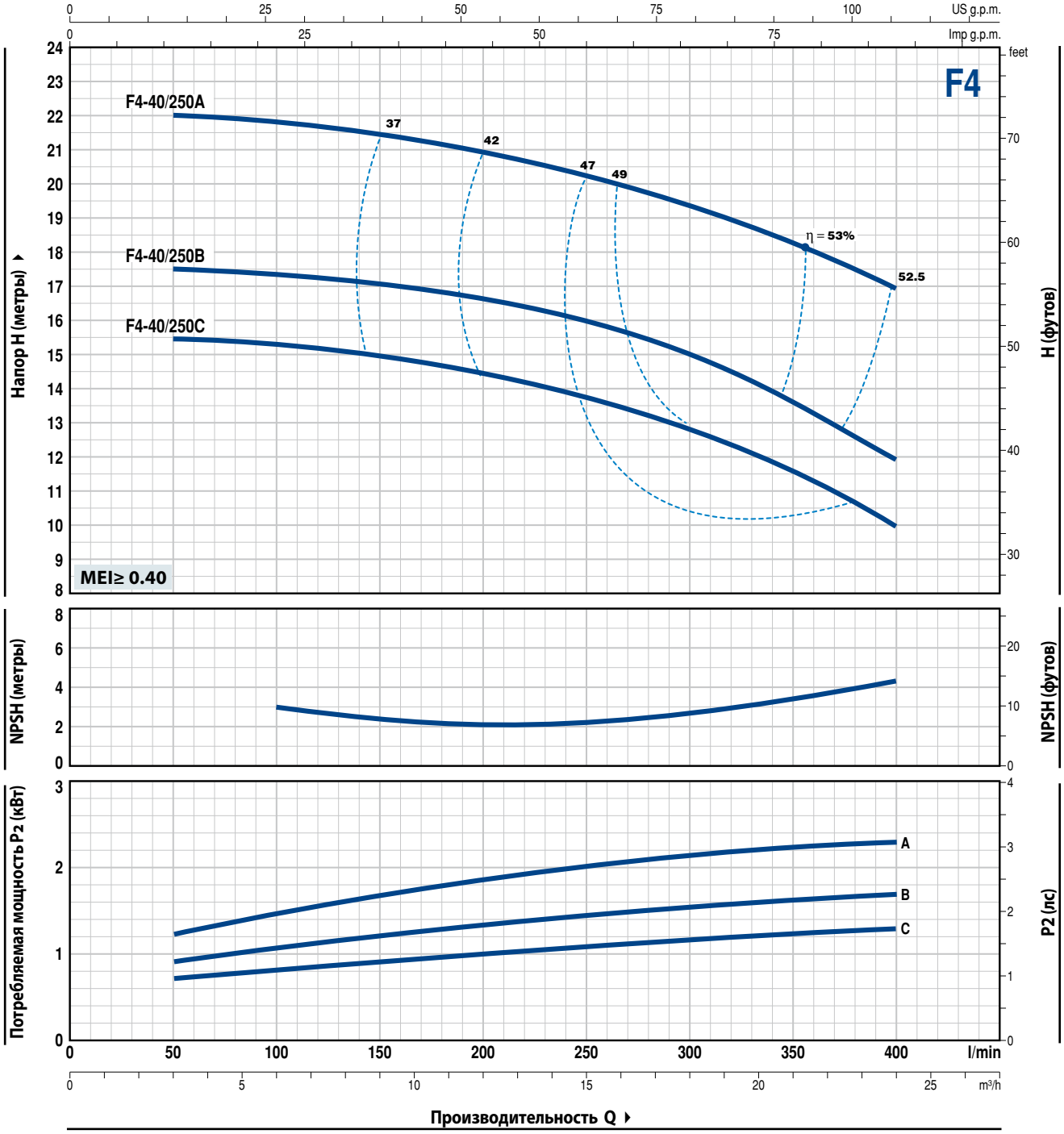

ТИП	МОЩНОСТЬ (P2)		Q м³/ч	3	6	9	12	15	18	21	24
Трехфазный	кВт	л.с.	л/мин	**50**	**100**	**150**	**200**	**250**	**300**	**350**	**400**
F4-40/250C	1,1	1,5		15,5	15,2	15	14,5	13,6	12,9	11,5	10
F4-40/250B	1,5	2	**H** метры	17,5	17,2	17	16,5	16	15	13,5	12
F4-40/250A	2,2	3		22	21,9	21,5	21	20,2	19,2	18,2	17

Q - Производительность **H** - Общий манометрический напор **HS** - Высота всасывания
Допустимое отклонение характеристик насосов соответствует классу 3B согласно EN ISO 9906.

F4-50/125

РАБОЧИЕ ХАРАКТЕРИСТИКИ И ТЕХНИЧЕСКИЕ ДАННЫЕ

50 Гц **n= 1450 об/мин** HS= 0 м

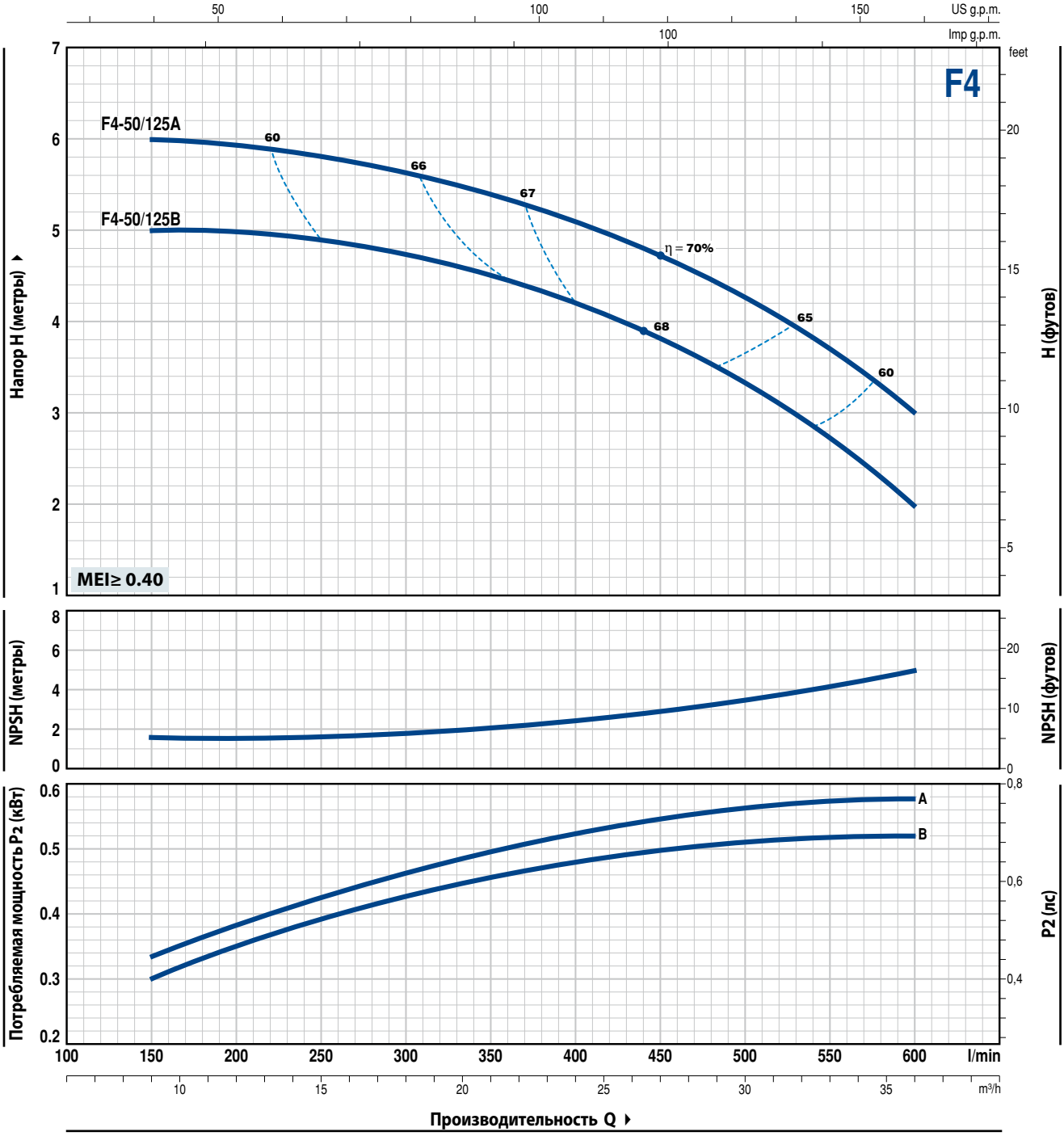

ТИП	МОЩНОСТЬ (P2)		Q м³/ч	9	12	15	17	21	24	27	30	33	36
Трехфазный	кВт	л.с.	л/мин	150	200	250	300	350	400	450	500	550	600
F4-50/125B	0,55	0,75	H метры	5	5	4,9	4,7	4,5	4,2	3,8	3,3	2,7	2
F4-50/125A	0,55	0,75		6	5,9	5,8	5,6	5,4	5,1	4,7	4,2	3,7	3

Q - Производительность **H** - Общий манометрический напор **HS** - Высота всасывания
Допустимое отклонение характеристик насосов соответствует классу 3B согласно EN ISO 9906.

F4-50/160

РАБОЧИЕ ХАРАКТЕРИСТИКИ И ТЕХНИЧЕСКИЕ ДАННЫЕ

50 Гц **n= 1450 об/мин** HS= 0 м

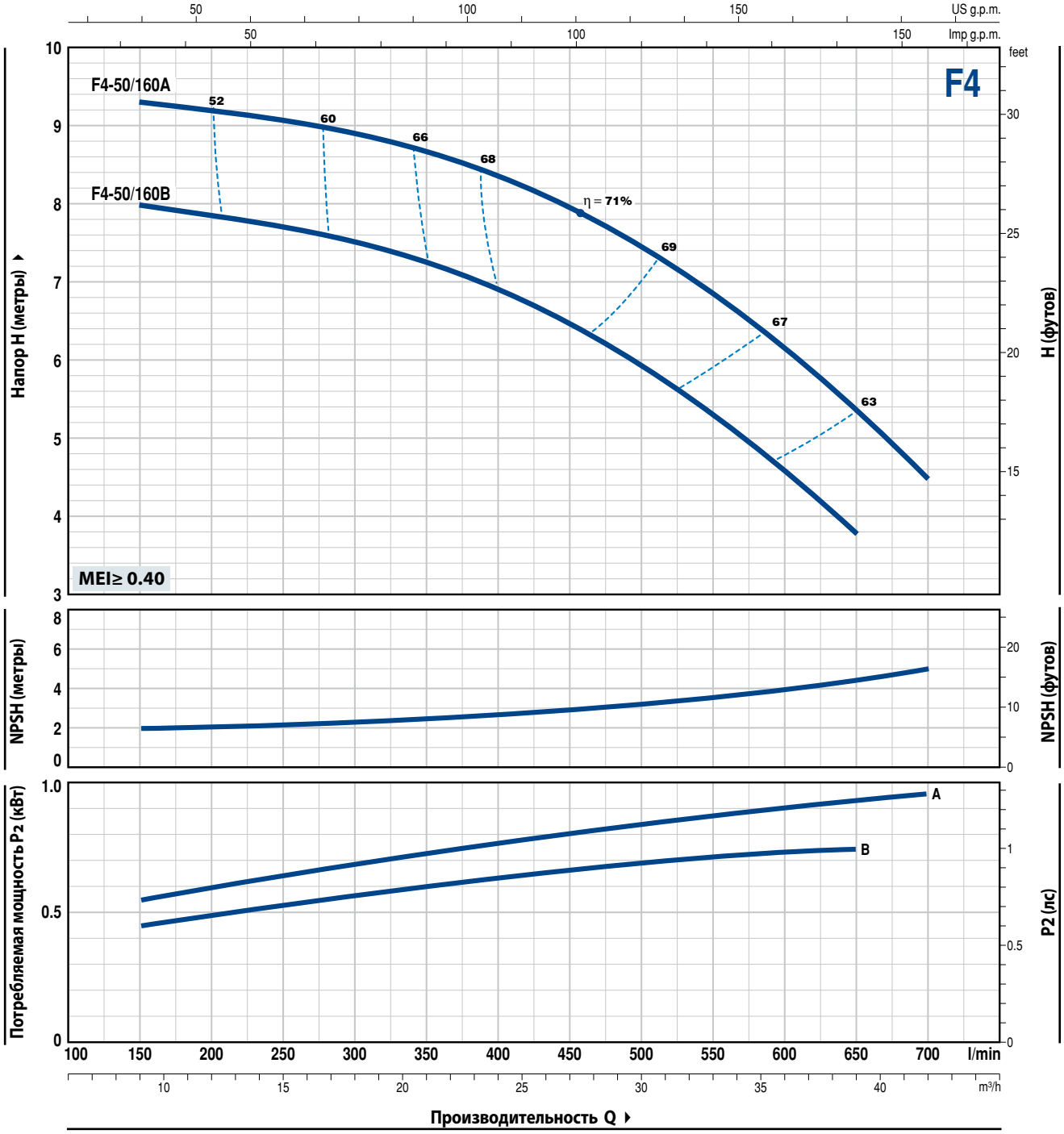

ТИП	МОЩНОСТЬ (P2)		Q м³/ч	9	12	15	17	21	24	27	30	33	36	39	42
Трехфазный	кВт	л.с.	л/мин	150	200	250	300	350	400	450	500	550	600	650	700
F4-50/160B	0,75	1	H метры	8	7,8	7,7	7,5	7,2	6,9	6,5	5,9	5,3	4,6	3,8	
F4-50/160A	1,1	1,5		9,3	9,2	9,1	8,9	8,7	8,4	8	7,4	6,8	6,2	5,4	4,5

Q - Производительность **H** - Общий манометрический напор **HS** - Высота всасывания
Допустимое отклонение характеристик насосов соответствует классу 3B согласно EN ISO 9906.

F4-50/200

PEDROLLO the spring of life

РАБОЧИЕ ХАРАКТЕРИСТИКИ И ТЕХНИЧЕСКИЕ ДАННЫЕ

50 Гц **n= 1450 об/мин** HS= 0 м

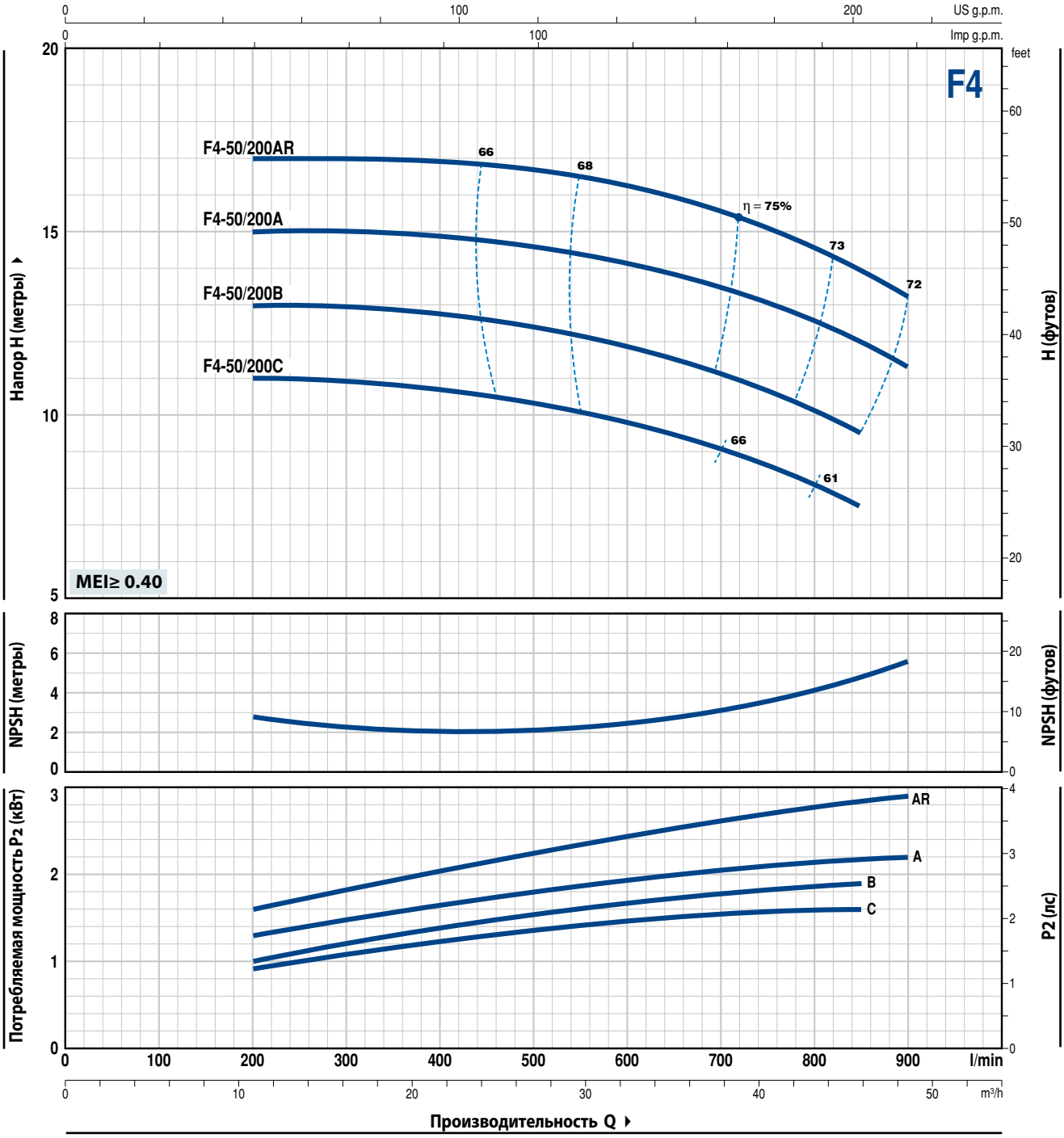

ТИП	МОЩНОСТЬ (P2)		Q м³/ч	12	17	24	30	36	42	48	51	54
Трехфазный	кВт	л.с.	л/мин	**200**	**300**	**400**	**500**	**600**	**700**	**800**	**850**	**900**
F4-50/200C	1,5	2	H метры	11	11	10,8	10,3	9,8	9	8	7,5	
F4-50/200B	2,2	3		13	13	12,8	12,4	11,9	11,1	10,1	9,5	
F4-50/200A	2,2	3		15	15	14,9	14,6	14,1	13,5	12,5	12	11,2
F4-50/200AR	3	4		17	17	16,9	16,7	16,2	15,5	14,5	14	13,2

Q - Производительность **H** - Общий манометрический напор **HS** - Высота всасывания
Допустимое отклонение характеристик насосов соответствует классу 3B согласно EN ISO 9906.

F4-50/250

РАБОЧИЕ ХАРАКТЕРИСТИКИ И ТЕХНИЧЕСКИЕ ДАННЫЕ

50 Гц **n= 1450 об/мин** HS= 0 м

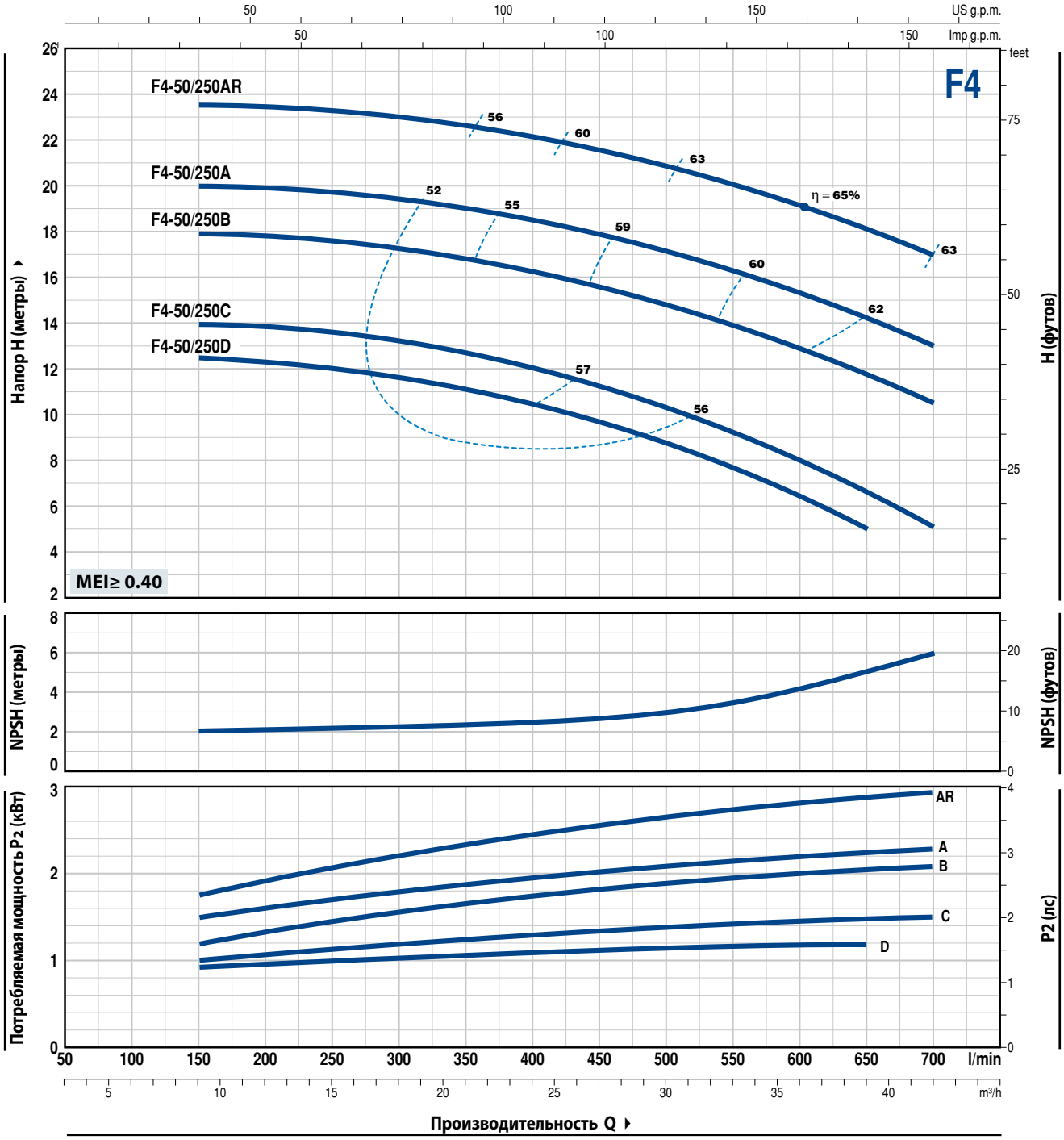

ТИП	МОЩНОСТЬ (P2)		Q м³/ч	9	12	15	18	21	24	27	30	33	36	39	42
Трехфазный	кВт	л.с.	л/мин	150	200	250	300	350	400	450	500	550	600	650	700
F4-50/250D	1,1	1,5	H метры	12,5	12,3	12	11,5	11,1	10,5	9,8	8,8	7,8	6,5	5	
F4-50/250C	1,5	2		14	13,9	13,6	13,2	12,8	12	11,2	10,2	9,2	8	6,6	5
F4-50/250B	2,2	3		18	17,9	17,6	17,2	16,8	16,2	15,5	14,8	14	13	11,8	10,5
F4-50/250A	2,2	3		20	19,9	19,7	19,5	19	18,5	18	17,2	16,2	15,3	14,2	13
F4-50/250AR	3	4		23,5	23,4	23,2	23	22,6	22,1	21,6	21	20	19	18	17

Q - Производительность **H** - Общий манометрический напор **HS** - Высота всасывания
Допустимое отклонение характеристик насосов соответствует классу 3B согласно EN ISO 9906.

F4-65/125

РАБОЧИЕ ХАРАКТЕРИСТИКИ И ТЕХНИЧЕСКИЕ ДАННЫЕ

50 Гц **n= 1450 об/мин** HS= 0 м

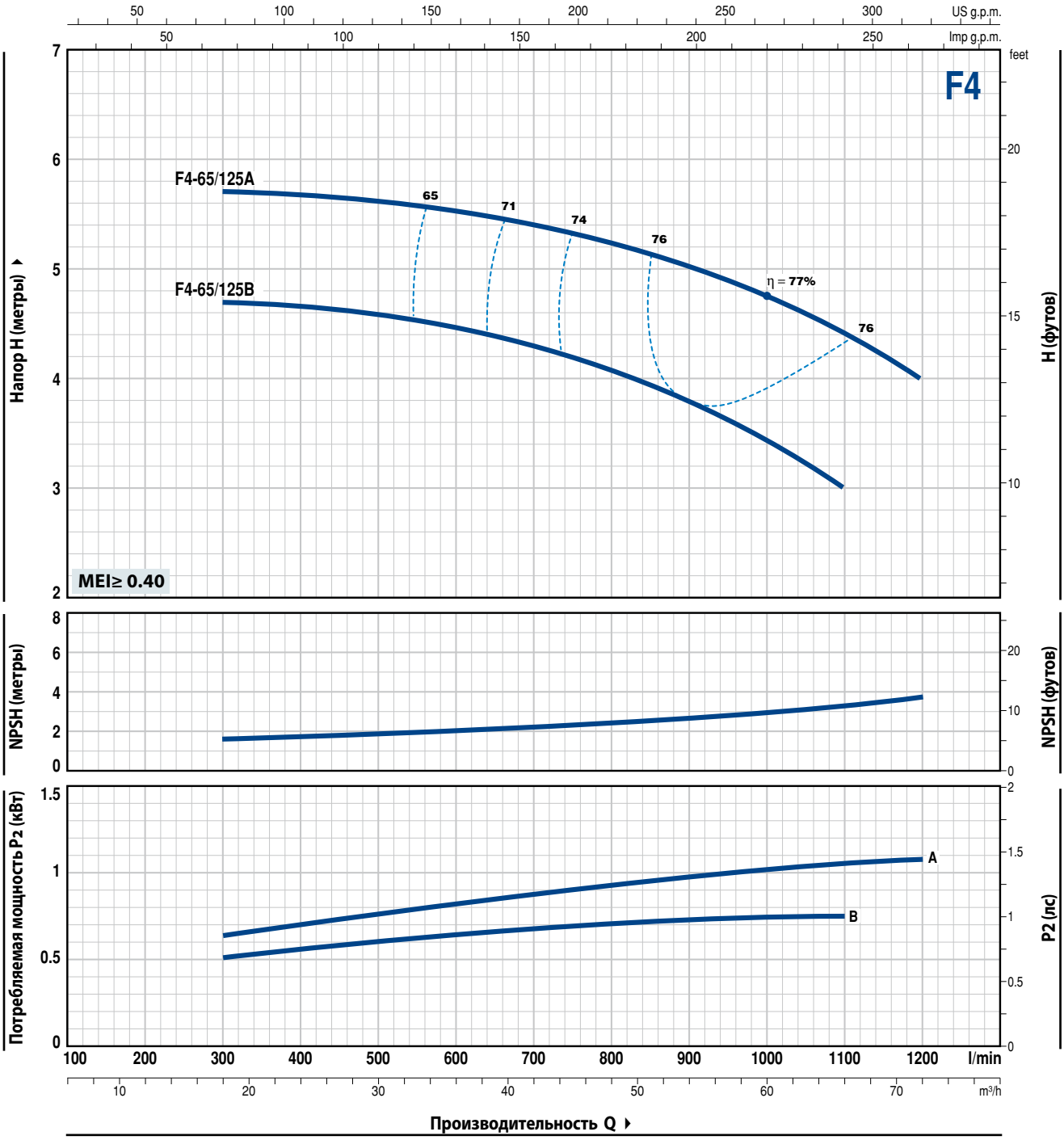

ТИП	МОЩНОСТЬ (P2)		Q м³/ч	18	24	30	36	42	48	54	60	66	72
Трехфазный	кВт	л.с.	Q л/мин	300	400	500	600	700	800	900	1000	1100	1200
F4-65/125B	0,75	1	H метры	4,7	4,7	4,6	4,5	4,3	4,1	3,8	3,4	3	
F4-65/125A	1,1	1,5		5,7	5,7	5,6	5,5	5,4	5,2	5	4,7	4,4	4

Q - Производительность **H** - Общий манометрический напор **HS** - Высота всасывания
Допустимое отклонение характеристик насосов соответствует классу 3B согласно EN ISO 9906.

F4-65/160

РАБОЧИЕ ХАРАКТЕРИСТИКИ И ТЕХНИЧЕСКИЕ ДАННЫЕ

50 Гц **n= 1450 об/мин** HS= 0 м

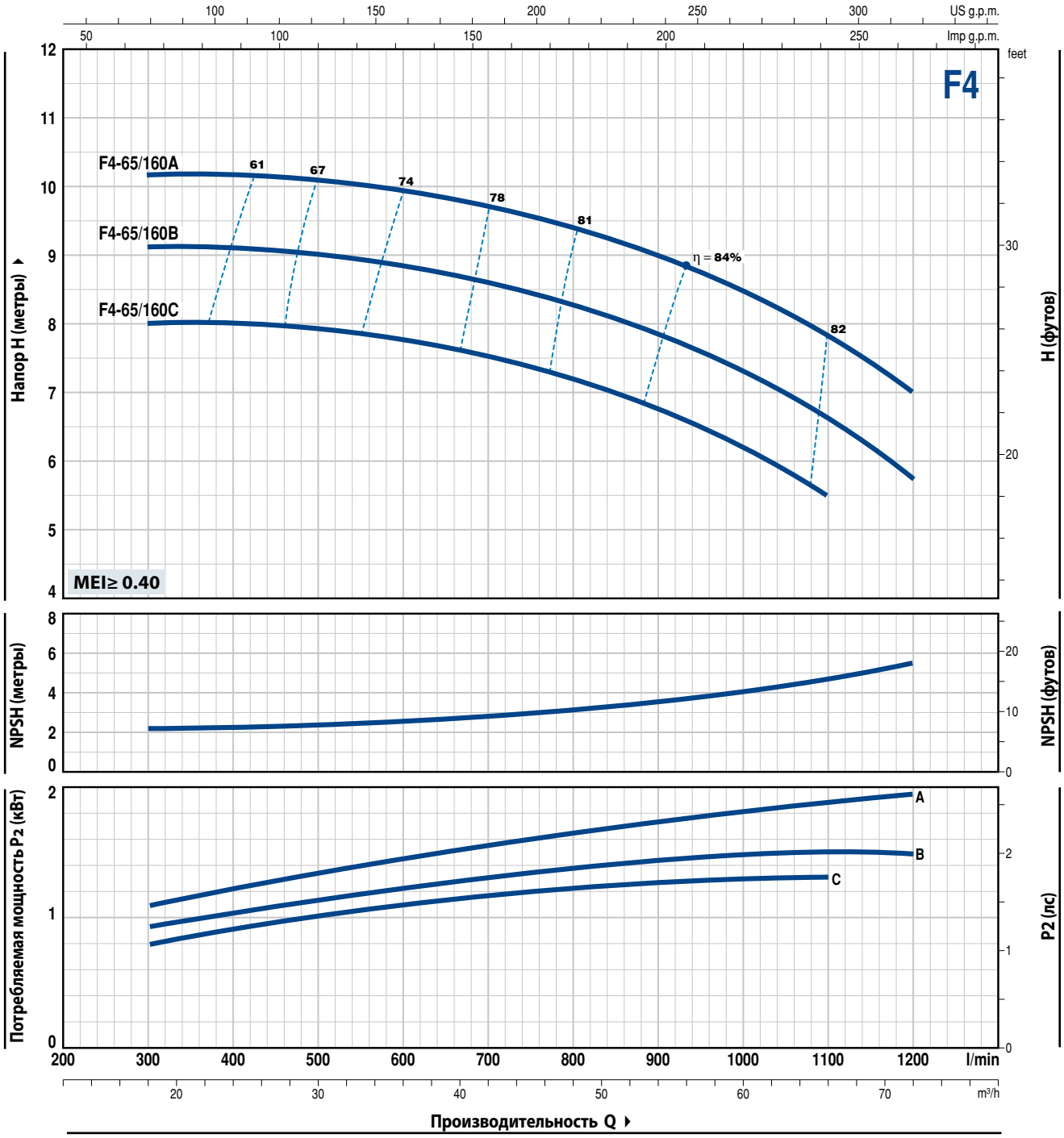

ТИП	МОЩНОСТЬ (P2)		Q м³/ч	18	24	30	36	42	48	54	60	66	72
Трехфазный	кВт	л.с.	л/мин	300	400	500	600	700	800	900	1000	1100	1200
F4-65/160C	1,1	1,5		8	8	7,9	7,7	7,5	7,2	6,7	6,2	5,5	
F4-65/160B	1,5	2	H метры	9,1	9,1	9	8,8	8,6	8,3	7,8	7,3	6,6	5,7
F4-65/160A	2,2	3		10,1	10,1	10,1	9,9	9,7	9,4	9	8,5	7,8	7

Q - Производительность **H** - Общий манометрический напор **HS** - Высота всасывания
Допустимое отклонение характеристик насосов соответствует классу 3B согласно EN ISO 9906.

F4-65/200

РАБОЧИЕ ХАРАКТЕРИСТИКИ И ТЕХНИЧЕСКИЕ ДАННЫЕ

50 Гц **n= 1450 об/мин** HS= 0 м

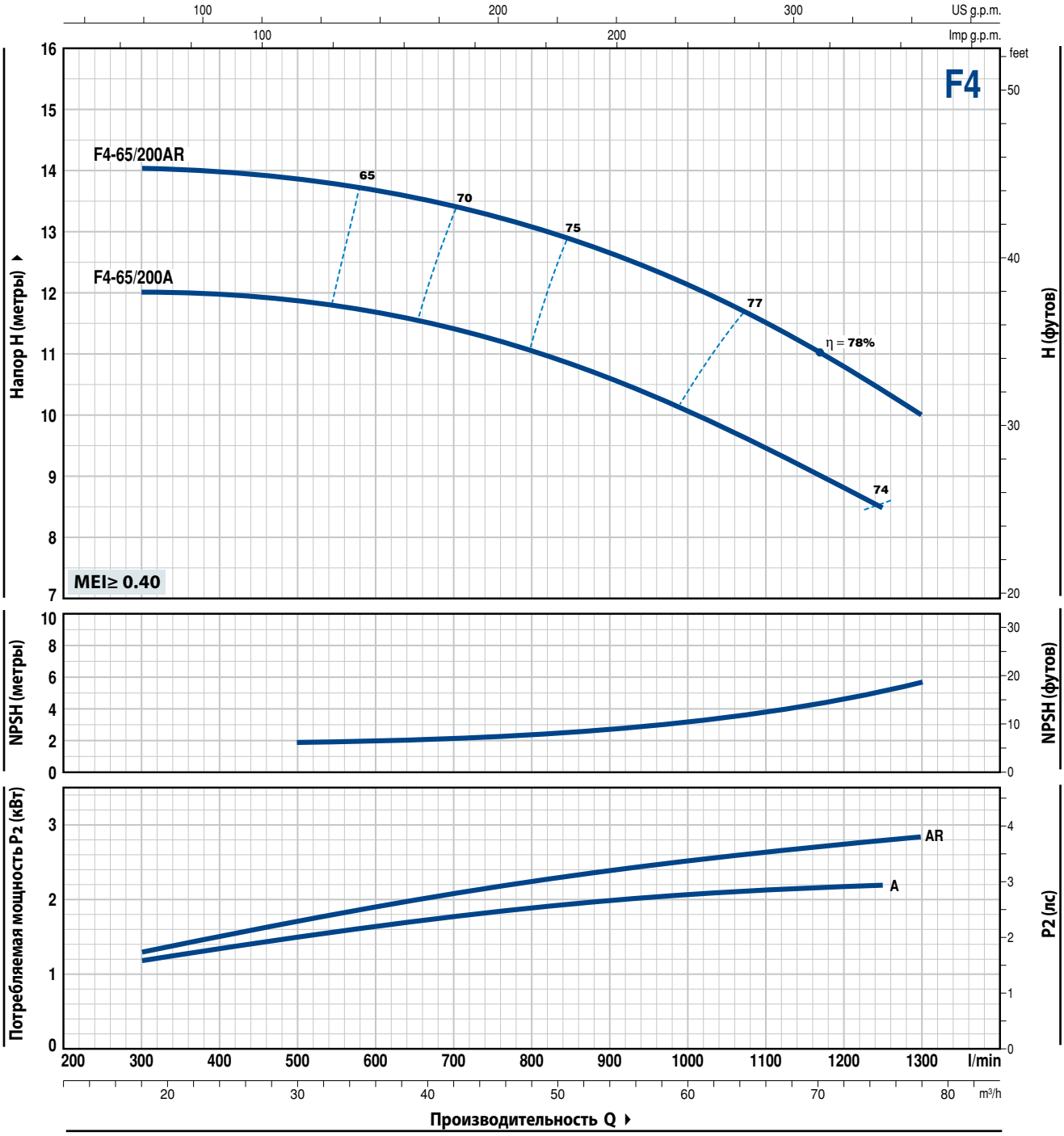

ТИП	МОЩНОСТЬ (P2)		Q м³/ч	18	24	30	36	42	48	54	60	66	72	75	78
Трехфазный	кВт	л.с.	Q л/мин	300	400	500	600	700	800	900	1000	1100	1200	1250	1300
F4-65/200A	2,2	3	H метры	12	12	11,9	11,6	11,4	11	10,6	10,1	9,5	8,8	8,5	
F4-65/200AR	3	4		14	13,9	13,8	13,6	13,4	13,1	12,7	12,1	11,5	10,8	10,3	10

Q - Производительность **H** - Общий манометрический напор **HS** - Высота всасывания
Допустимое отклонение характеристик насосов соответствует классу 3B согласно EN ISO 9906.

F4-65/250

РАБОЧИЕ ХАРАКТЕРИСТИКИ И ТЕХНИЧЕСКИЕ ДАННЫЕ

50 Гц **n= 1450 об/мин** HS= 0 м

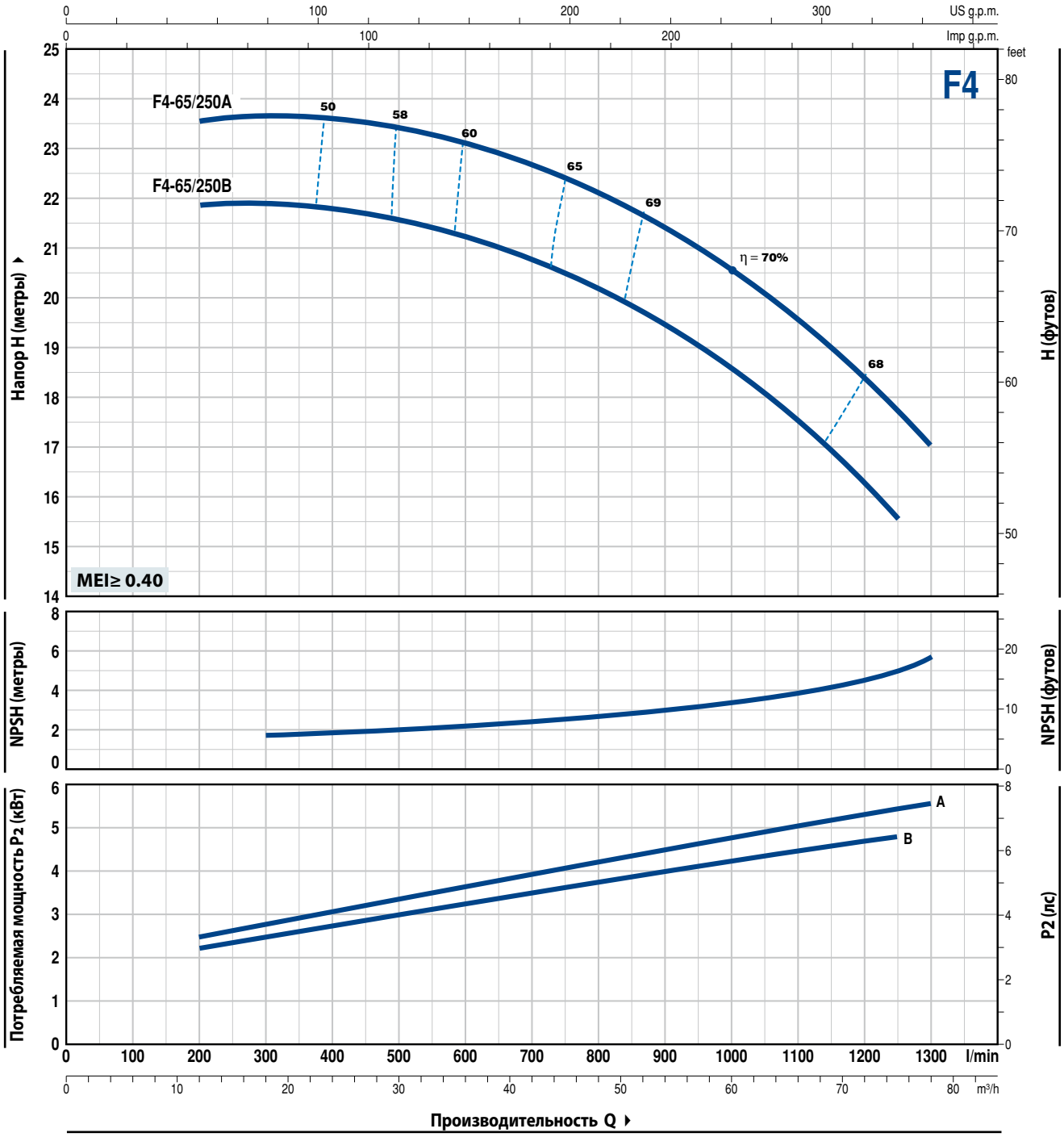

ТИП	МОЩНОСТЬ (P2)		Q м³/ч	12	18	24	30	36	42	48	54	60	66	72	75	78
Трехфазный	кВт	л.с.	л/мин	200	300	400	500	600	700	800	900	1000	1100	1200	1250	1300
F4-65/250B	4	5.5	H метры	21,8	21,8	21,7	21,5	21,2	20,7	20,2	19,5	18,6	17,5	16,2	15,5	
F4-65/250A	5.5	7.5		23,5	23,5	23,5	23,4	23,1	22,6	22,1	21,5	20,5	19,6	18,5	17,8	17

Q - Производительность **H** - Общий манометрический напор **HS** - Высота всасывания
Допустимое отклонение характеристик насосов соответствует классу 3B согласно EN ISO 9906.

F4-80/160

РАБОЧИЕ ХАРАКТЕРИСТИКИ И ТЕХНИЧЕСКИЕ ДАННЫЕ

50 Гц **n= 1450 об/мин** HS= 0 м

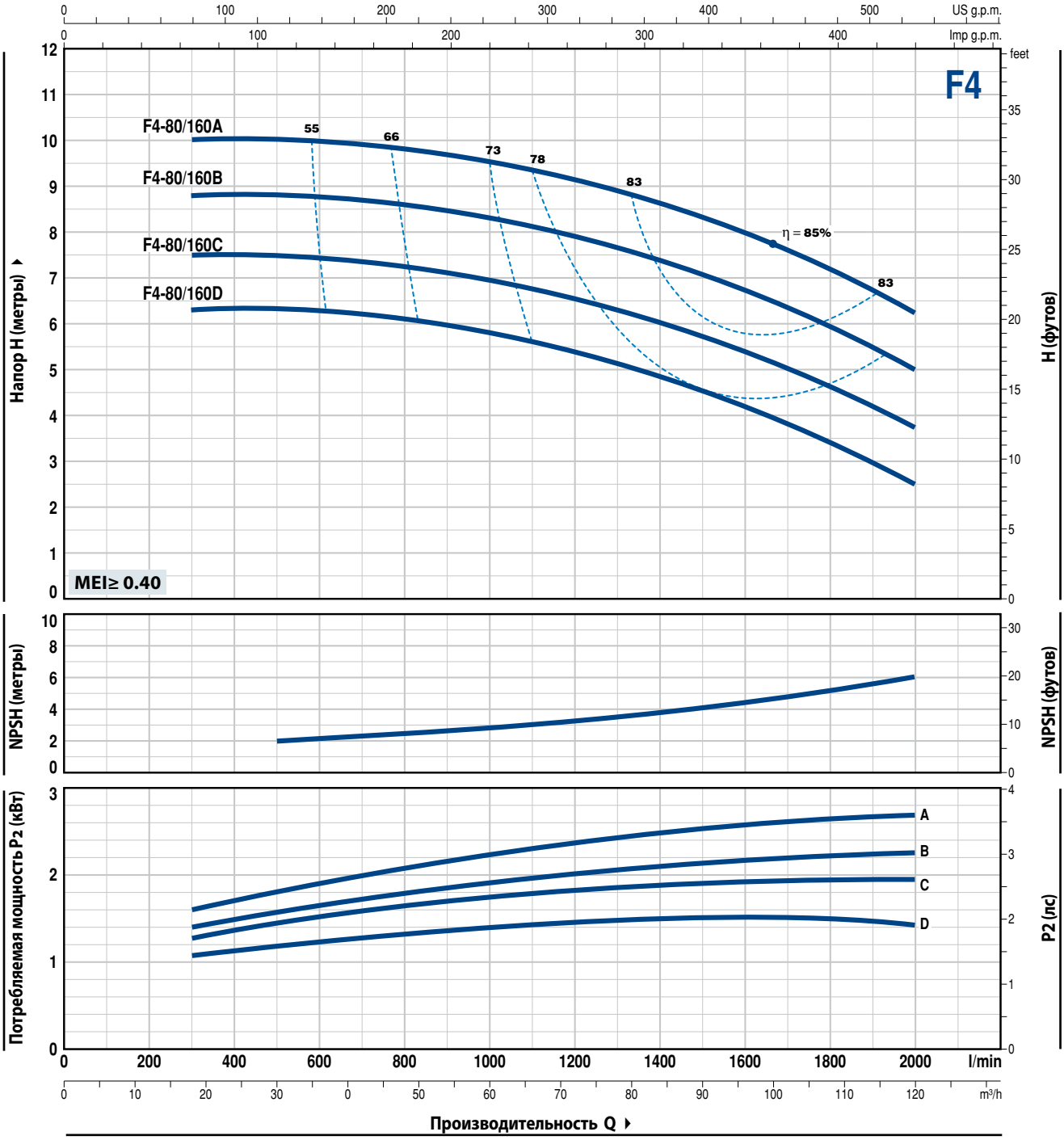

ТИП	МОЩНОСТЬ (P2)		Q м³/ч	18	24	36	48	60	72	84	96	108	120
Трехфазный	кВт	л.с.	л/мин	**300**	**400**	**600**	**800**	**1000**	**1200**	**1400**	**1600**	**1800**	**2000**
F4-80/160D	1,5	2	H метры	6,3	6,3	6,3	6,1	5,8	5,4	4,8	4,2	3,4	2,5
F4-80/160C	2,2	3		7,5	7,5	7,4	7,3	6,9	6,5	6	5,4	4,6	3,8
F4-80/160B	2,2	3		8,8	8,8	8,8	8,6	8,3	7,9	7,4	6,7	5,9	5
F4-80/160A	3	4		10	10	10	9,8	9,5	9,1	8,6	8	7,2	6,2

Q - Производительность **H** - Общий манометрический напор **HS** - Высота всасывания
Допустимое отклонение характеристик насосов соответствует классу 3B согласно EN ISO 9906.

F4-80/200

РАБОЧИЕ ХАРАКТЕРИСТИКИ И ТЕХНИЧЕСКИЕ ДАННЫЕ

50 Гц **n= 1450 об/мин** HS= 0 м

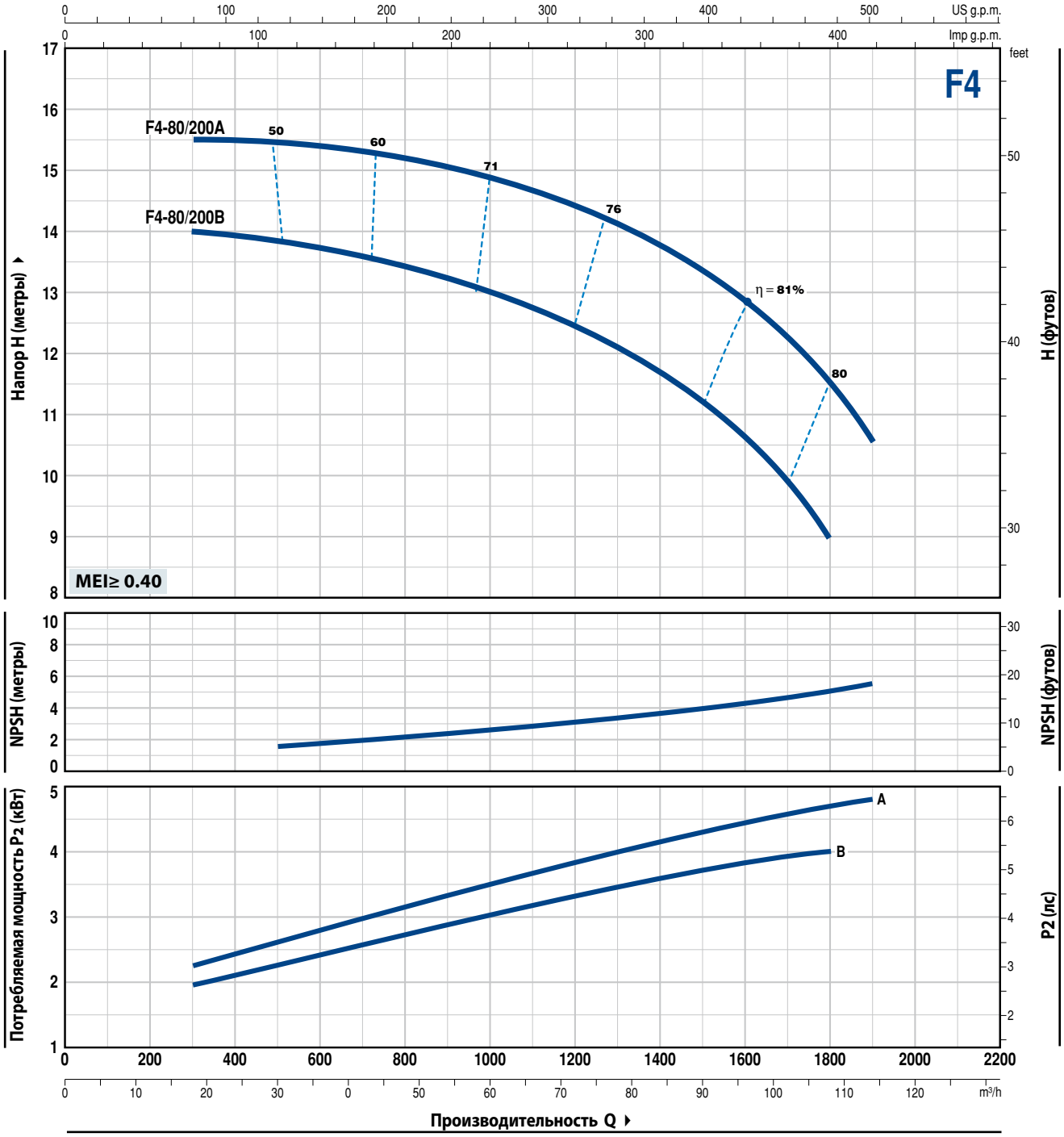

ТИП	МОЩНОСТЬ (P2)		Q м³/ч	18	24	36	48	60	72	84	96	108	114
Трехфазный	кВт	л.с.	л/мин	**300**	**400**	**600**	**800**	**1000**	**1200**	**1400**	**1600**	**1800**	**1900**
F4-80/200B	4	5,5	**H** метры	14	13,9	13,7	13,4	13	12,5	11,7	10,6	9	
F4-80/200A	5,5	7,5		15,5	15,5	15,4	15,2	14,8	14,5	13,7	12,8	11,5	10,5

Q - Производительность **H** - Общий манометрический напор **HS** - Высота всасывания
Допустимое отклонение характеристик насосов соответствует классу 3B согласно EN ISO 9906.

F4-80/250

РАБОЧИЕ ХАРАКТЕРИСТИКИ И ТЕХНИЧЕСКИЕ ДАННЫЕ

50 Гц **n= 1450 об/мин** HS= 0 м

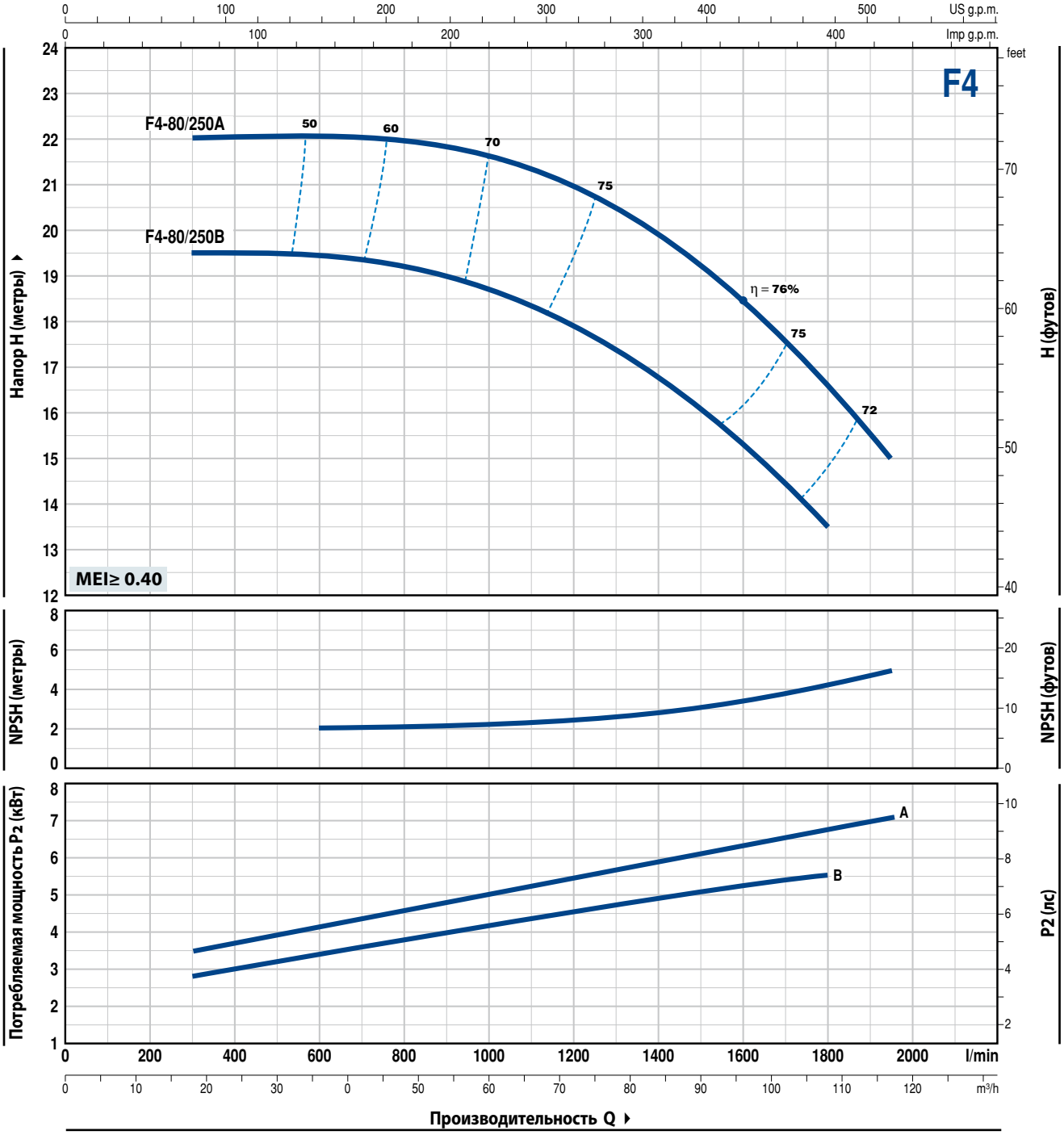

ТИП	МОЩНОСТЬ (P2)		Q м³/ч	18	24	36	48	60	72	84	96	108	117
Трехфазный	кВт	л.с.	л/мин	**300**	**400**	**600**	**800**	**1000**	**1200**	**1400**	**1600**	**1800**	**1950**
F4-80/250B	5,5	7,5	**H** метры	19,5	19,5	19,5	19,2	18,7	17,9	16,7	15,3	13,5	
F4-80/250A	7,5	10		22	22	22	21,9	21,6	21	20	18,5	16,5	15

Q - Производительность **H** - Общий манометрический напор **HS** - Высота всасывания
Допустимое отклонение характеристик насосов соответствует классу 3B согласно EN ISO 9906.

F4-100/160

РАБОЧИЕ ХАРАКТЕРИСТИКИ И ТЕХНИЧЕСКИЕ ДАННЫЕ

50 Гц **n= 1450 об/мин** HS= 0 м

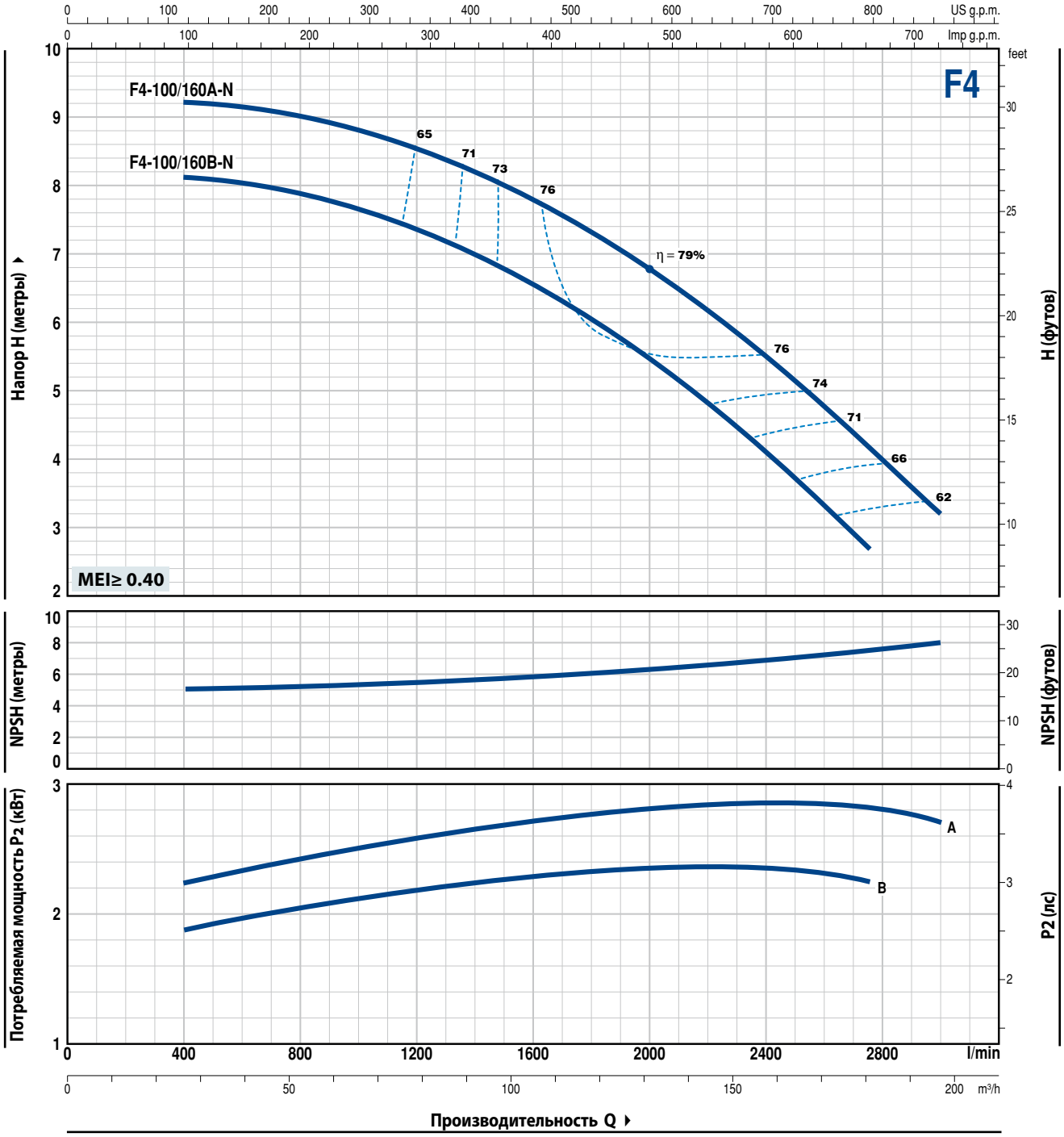

ТИП	МОЩНОСТЬ (P2)		Q м³/ч	24	48	72	96	120	144	165	180
Трехфазный	кВт	л.с.	л/мин	**400**	**800**	**1200**	**1600**	**2000**	**2400**	**2750**	**3000**
F4-100/160B-N	2,2	3	**H** метры	8,1	7,9	7,3	6,5	5,5	4,1	2,7	
F4-100/160A-N	3	4		9,2	9	8,5	7,8	6,8	5,5	4,2	3,2

Q - Производительность **H** - Общий манометрический напор **HS** - Высота всасывания
Допустимое отклонение характеристик насосов соответствует классу 3B согласно EN ISO 9906.

F4-100/200

РАБОЧИЕ ХАРАКТЕРИСТИКИ И ТЕХНИЧЕСКИЕ ДАННЫЕ

50 Гц **n= 1450 об/мин** HS= 0 м

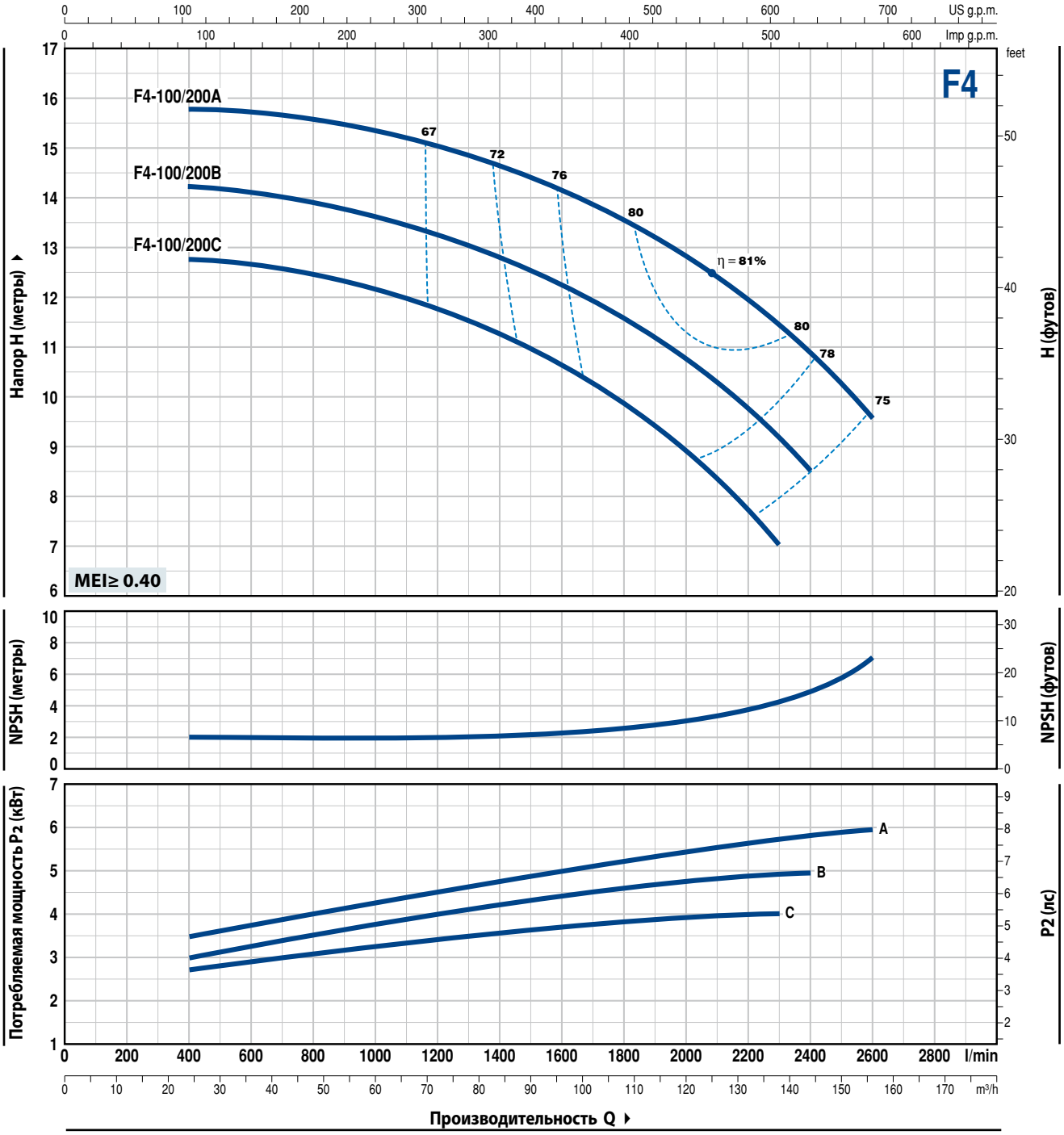

ТИП	МОЩНОСТЬ (P2)		Q м³/ч	24	36	48	60	72	84	96	108	120	138	144	156
Трехфазный	кВт	л.с.	л/мин	400	600	800	1000	1200	1400	1600	1800	2000	2300	2400	2600
F4-100/200C	4	5,5	H метры	12,7	12,6	12,5	12,2	11,8	11,3	10,6	9,9	8,9	7		
F4-100/200B	5,5	7,5		14,2	14,1	13,9	13,6	13,3	12,8	12,2	11,6	10,7	9,2	8,5	
F4-100/200A	5,5	7,5		15,8	15,7	15,6	15,4	15	14,6	14,2	13,5	12,8	12	11,4	9,5

Q - Производительность **H** - Общий манометрический напор **HS** - Высота всасывания
Допустимое отклонение характеристик насосов соответствует классу 3B согласно EN ISO 9906.

F4-100/250

РАБОЧИЕ ХАРАКТЕРИСТИКИ И ТЕХНИЧЕСКИЕ ДАННЫЕ

50 Гц **n= 1450 об/мин** HS= 0 м

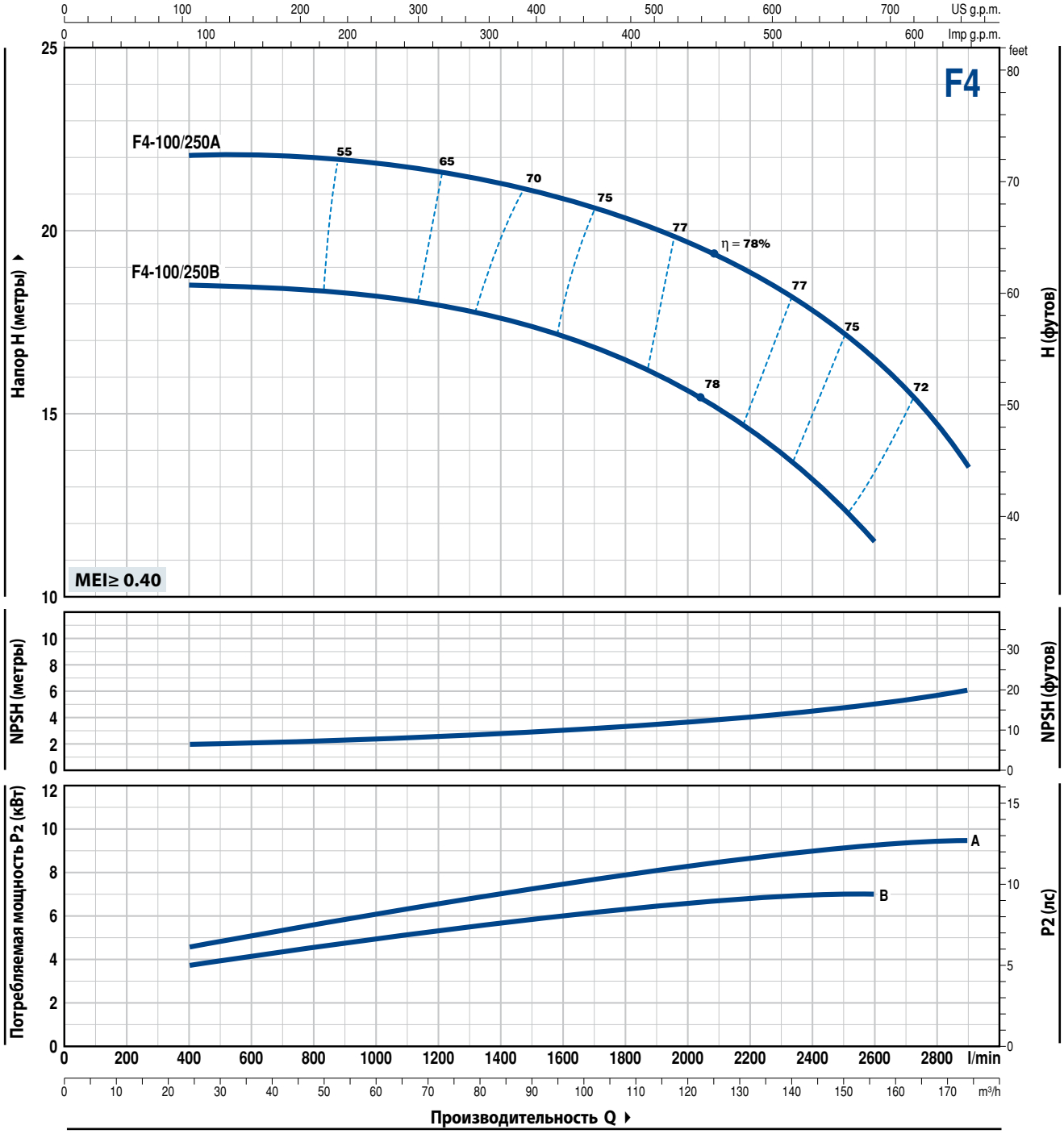

ТИП	МОЩНОСТЬ (P2)		Q м³/ч	24	36	48	60	72	84	96	108	120	132	144	156	174
Трехфазный	кВт	л.с.	л/мин	**400**	**600**	**800**	**1000**	**1200**	**1400**	**1600**	**1800**	**2000**	**2200**	**2400**	**2600**	**2900**
F4-100/250B	7,5	10	H метры	18,5	18,5	18,3	18,2	18	17,5	17,1	16,5	15,7	14,5	13,2	11,5	
F4-100/250A	9,2	12,5		22	22	22	21,8	21,6	21,2	20,9	20,3	19,7	18,9	17,9	16,5	13,5

Q - Производительность **H** - Общий манометрический напор **HS** - Высота всасывания
Допустимое отклонение характеристик насосов соответствует классу 3B согласно EN ISO 9906.

ПОЗ.	КОМПОНЕНТ	КОНСТРУКТИВНЫЕ ХАРАКТЕРИСТИКИ
1	**КОРПУС НАСОСА**	Чугун, фланцевые всасывающий и напорный патрубки
2	**ФЛАНЕЦ**	Чугун
3	**РАБОЧЕЕ КОЛЕСО**	Латунь для F4-32/160, 32/200, 40/160, 40/200, 50/125, 50/160 Чугун для F4-32/250, 40/250, 50/200, 50/250, 65/125, 65/160, 65/200, 65/250, F4-80/160, 80/200, 80/250, 100/160, 100/200, 100/250
4	**ВАЛ ДВИГАТЕЛЯ**	Нержавеющая сталь EN 10088-3 - 1.4104

5 **МЕХАНИЧЕСКОЕ УПЛОТНЕНИЕ**

Электронасос		*Уплотнение*	*Вал*	*Материалы*		
Тип		*Тип*	*Диаметр*	*Неподвижное кольцо*	*Вращающееся кольцо*	*Эластомер*
F4-32/160 F4-40/160	F4-50/125	**FN-20**	**Ø 20 мм**	Графит	Керамика	NBR
F4-32/200 F4-40/200	F4-50/160 F4-65/125	**FN-24**	**Ø 24 мм**	Графит	Керамика	NBR
F4-50/200 F4-65/200 F4-65/160	F4-80/160 F4-100/160	**FN-32 NU**	**Ø 32 мм**	Графит	Керамика	NBR
F4-32/250 F4-40/250	F4-50/250	**FN-38**	**Ø 38 мм**	Графит	Керамика	NBR
F4-65/250 F4-80/200	F4-100/200	**FN-40 NU**	**Ø 40 мм**	Графит	Керамика	NBR
F4-80/250	F4-100/250	**FH-45 NU**	**Ø 45 мм**	Графит	Керамика	NBR

6 **ПОДШИПНИКИ**

Электронасос	*Тип*
F4-32/160 F4-40/160 F4-50/125	**6206 ZZ-C3 / 6204 ZZ**
F4-32/200 F4-40/200 F4-50/160 F4-65/125	**6307 ZZ-C3 / 6206 ZZ-C3**

Электронасос	*Тип*
F4-32/250 F4-40/250 F4-50/200 F4-50/250 F4-65/160 F4-65/200 F4-80/160 F4-100/160	**6208 ZZ-C3 / 6206 ZZ-C3**
F4-65/250 F4-80/200 F4-80/250 F4-100/200 F4-100/250	**6310 ZZ-C3 / 6308 ZZ-C3**

7 **ЭЛЕКТРОДВИГАТЕЛЬ**

F4: 4-х полюсный трехфазный 230/400 В - 50 Гц

➠ **Электронасосы с трехфазным двигателем имеют высокую эффективность класса IE2 до P2=1,1 кВт и IE3 от P2=1,5 кВт (IEC 60034-30)**

– Изоляция: класс F
– Степень защиты: IP X5

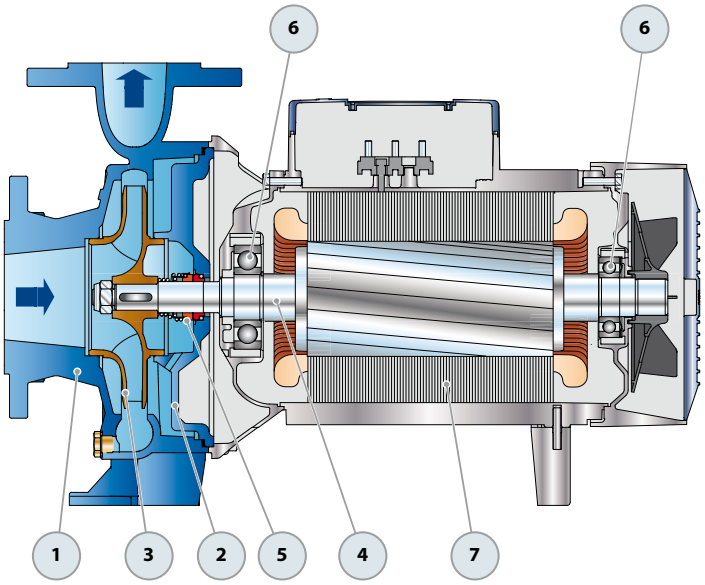

РАЗМЕРЫ И ВЕС

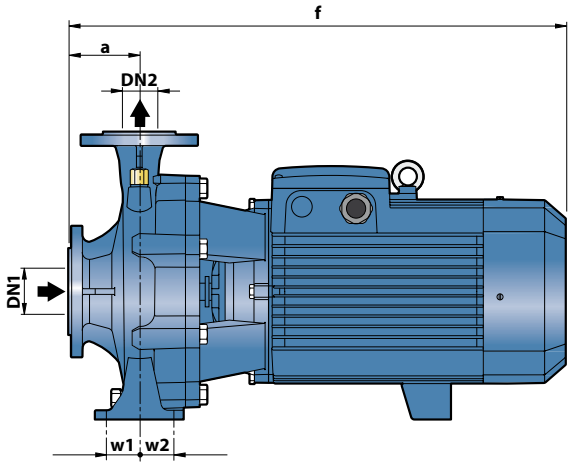

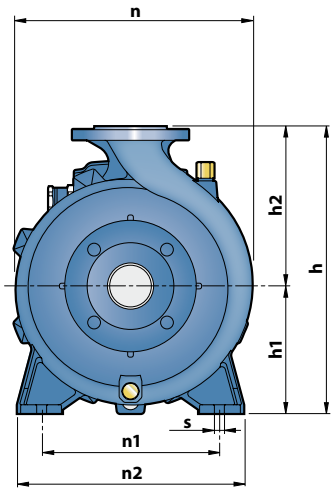

ТИП	РАЗМЕРЫ, мм													кг
Трехфазный	DN1	DN2	a	f	h	h1	h2	n	n1	n2	w1	w2	s	
F4-32/160B	50	32	80	412	292	132	160	242	190	240	35	35	14	31,2
F4-32/160A														31,3
F4-32/200B				469	340	160	180	270						43,4
F4-32/200A														43,5
F4-32/200BH														42,3
F4-32/200AH														42,4
F4-32/250C			100	522	405	180	225	330	250	320	405	47,5		59,7
F4-32/250B														63,1
F4-32/250A				568										68,7
F4-40/160B	65	40	80	412	292	132	160	240	190	240	35	35	14	32,5
F4-40/160A														32,9
F4-40/200B			100	489	340	160	180	275	212	265				46,0
F4-40/200A														46,1
F4-40/250C				522	405	180	225	328	250	320	47,5	47,5		59,7
F4-40/250B														63,1
F4-40/250A				568										68,7
F4-50/125B	65	50	100	431	292	132	160	242	190	240	35	35	14	32,2
F4-50/125A														32,3
F4-50/160B				489	340	160	180	269	212	265				44,4
F4-50/160A														44,5
F4-50/200C				529	360		200	316						59,2
F4-50/200B														64,4
F4-50/200A				576										64,7
F4-50/200AR														68,8
F4-50/250D				522	405	180	225	337	250	320	47,5	47,5		59,9
F4-50/250C														63,3
F4-50/250B				568										68,7
F4-50/250A														69,1
F4-50/250AR														73,2
F4-65/125B	80	65	100	511	340	160	180	291	212	280	47,5	47,5	14	51,0
F4-65/125A														51,1
F4-65/160C				533	360		200	300						55,5
F4-65/160B														58,7
F4-65/160A				579										63,7
F4-65/200A				582	405	180	225	340	250	320				69,0
F4-65/200AR														73,0
F4-65/250B				627	450	200	250	373	280	360	60	60	18	123,8
F4-65/250A				722										139,6
F4-80/160D	100	80	125	565	405	180	225	330	250	320	47,5	47,5	14	62,1
F4-80/160C				611										67,3
F4-80/160B														67,5
F4-80/160A														71,4
F4-80/200B				655	430		250	360	280	345				114,4
F4-80/200A				750										130,2
F4-80/250B				768	480	200	280	405	315	400	60	60	18	149,5
F4-80/250A														166,0
F4-100/160B-N	125	100	125	622	480	200	280	362	280	360	60	60	18	70,7
F4-100/160A-N														78,1
F4-100/200C				657				391						124,1
F4-100/200B				752										139,8
F4-100/200A														140,1
F4-100/250B			140	789	505	225		422	315	400				173,5
F4-100/250A				821										182,9

ФЛАНЦЕВЫЕ ПАТРУБКИ

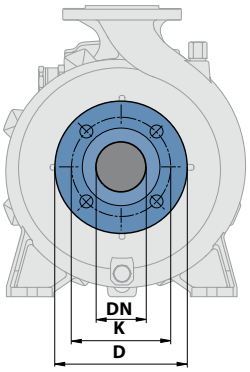

DN ФЛАНЕЦ мм	D мм	K мм	ОТВЕРСТИЯ Кол-во	ОТВЕРСТИЯ Ø (мм)
32	140	100	4	18
40	150	110		
50	165	125		
65	185	145		
80	200	160	8	
100	220	180		
125	250	210		

КОНТРФЛАНЕЦ

(ЗАКАЗЫВАЮТСЯ ОТДЕЛЬНО)

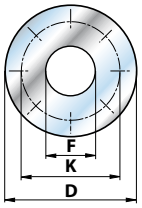

DN ФЛАНЕЦ мм	F DN КОНТРФЛАНЕЦ	D мм	K мм	ОТВЕРСТИЯ Кол-во	ОТВЕРСТИЯ Ø (мм)
32	**1¼″**	140	100	4	18
40	**1½″**	150	110		
50	**2″**	165	125		
65	**2½″**	185	145		
80	**3″**	200	160	8	
100	**4″**	220	180		
125	**5″**	250	210		

ПОТРЕБЛЯЕМЫЙ ТОК

ТИП Трехфазный	НАПРЯЖЕНИЕ 230÷240 В	НАПРЯЖЕНИЕ 400÷415 В
F4-32/160B	**1,9** A	**1,1** A
F4-32/160A	**2,3** A	**1,3** A
F4-32/200B	**3,6** A	**2,1** A
F4-32/200A	**4,0** A	**2,3** A
F4-32/200BH	**3,1** A	**1,8** A
F4-32/200AH	**3,5** A	**2,0** A
F4-32/250C	**4,5** A	**2,6** A
F4-32/250B	**5,7** A	**3,3** A
F4-32/250A	**9,0** A	**5,2** A
F4-40/160B	**2,1** A	**1,2** A
F4-40/160A	**2,8** A	**1,6** A
F4-40/200B	**3,6** A	**2,1** A
F4-40/200A	**4,2** A	**2,4** A
F4-40/250C	**4,5** A	**2,6** A
F4-40/250B	**6,1** A	**3,5** A
F4-40/250A	**9,0** A	**5,2** A
F4-50/125B	**2,4** A	**1,4** A
F4-50/125A	**2,6** A	**1,5** A
F4-50/160B	**3,6** A	**2,1** A
F4-50/160A	**4,2** A	**2,4** A
F4-50/200C	**6,1** A	**3,5** A
F4-50/200B	**8,0** A	**4,6** A
F4-50/200A	**9,0** A	**5,2** A
F4-50/200AR	**11,8** A	**6,8** A
F4-50/250D	**4,5** A	**2,6** A
F4-50/250C	**5,9** A	**3,4** A
F4-50/250B	**8,5** A	**4,9** A
F4-50/250A	**9,9** A	**5,7** A
F4-50/250AR	**11,8** A	**6,8** A

ТИП Трехфазный	НАПРЯЖЕНИЕ 230÷240 В	НАПРЯЖЕНИЕ 400÷415 В
F4-65/125B	**3,6** A	**2,1** A
F4-65/125A	**4,5** A	**2,6** A
F4-65/160C	**4,7** A	**2,7** A
F4-65/160B	**5,9** A	**3,4** A
F4-65/160A	**7,8** A	**4,5** A
F4-65/200A	**9,0** A	**5,2** A
F4-65/200AR	**11,8** A	**6,8** A
F4-65/250B	**16,4** A	**9,5** A
F4-65/250A	**23,4** A	**13,5** A
F4-80/160D	**5,9** A	**3,4** A
F4-80/160C	**8,1** A	**4,7** A
F4-80/160B	**9,2** A	**5,3** A
F4-80/160A	**11,8** A	**6,8** A
F4-80/200B	**16,4** A	**9,5** A
F4-80/200A	**22,2** A	**12,8** A
F4-80/250B	**23,4** A	**13,5** A
F4-80/250A	**25,6** A	**14,8** A
F4-100/160B-N	**9,0** A	**5,2** A
F4-100/160A-N	**11,8** A	**6,8** A
F4-100/200C	**16,4** A	**9,5** A
F4-100/200B	**21,0** A	**12,1** A
F4-100/200A	**23,4** A	**13,5** A
F4-100/250B	**27,5** A	**15,9** A
F4-100/250A	**34,1** A	**19,7** A

Электронасосы стандарта EN 733 из нержавеющей стали

Чистая вода

В промышленности

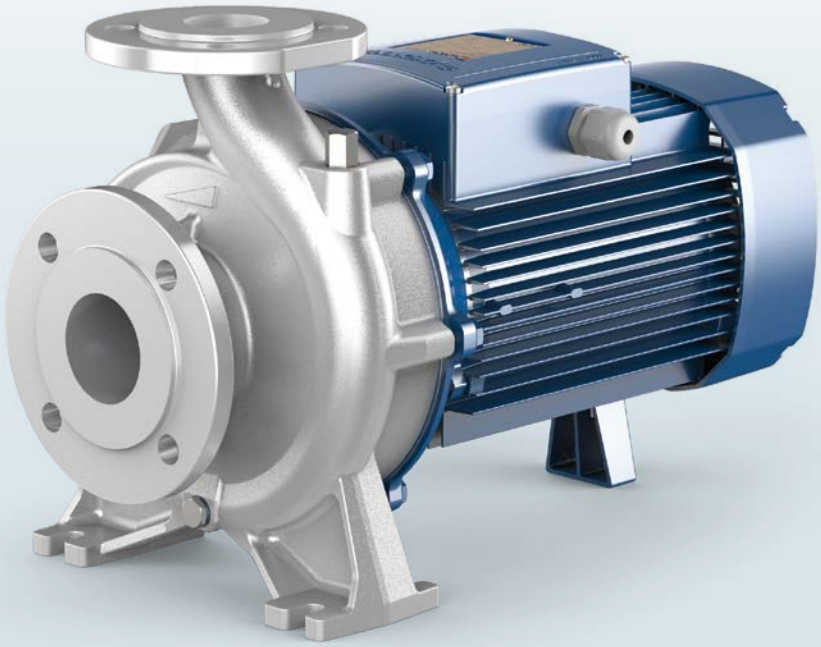

РАБОЧИЙ ДИАПАЗОН

- Производительность до **2200 л/мин** (132 м³/ч)
- Напор до **38 м**

ЭКСПЛУАТАЦИОННЫЕ ОГРАНИЧЕНИЯ

- Манометрическая высота всасывания до **7 м**
- Температура жидкости от **-10 °C** до **+90 °C**
- Температура окружающей среды от **-10 °C** до **+40 °C**
- Максимальное давление в корпусе насоса **10 бар** (PN10)
- Продолжительный режим работы электродвигателя **S1**

ИСПОЛНЕНИЕ И НОРМЫ БЕЗОПАСНОСТИ

EN 60335-1 **EN 60034-1**
IEC 60335-1 **IEC 60034-1**
CEI 61-150 **CEI 2-3**

Размер корпуса насоса согласно **EN 733**

РЕГЛАМЕНТ (ЕС) N. 547/2012

СЕРТИФИКАЦИЯ

Сертифицированная система менеджмента DNV
ISO 9001: Система менеджмента качества
ISO 14001: Экологический менеджмент

ОБЛАСТИ ПРИМЕНЕНИЯ И УСТАНОВКА

- Водоснабжение
- Повышение давления воды
- Орошение
- Циркуляция воды в системах кондиционирования воздуха
- Моечные установки
- Противопожарные установки
- Промышленность
- Сельское хозяйство
- Циркуляция воды в системах отопления

Подходят для перекачивания чистых агрессивных жидкостей, химически совместимых с конструкционными материалами насоса.
Установка насоса должна производиться в закрытых помещениях или в местах, защищенных от непогоды.

ИСПОЛНЕНИЕ ПО ЗАКАЗУ

- Специальное механическое уплотнение
- Другие напряжения питания или частота 60 Гц
- Совместимость с более горячими или холодными жидкостями
- Совместимость с окружающей средой с более высокими или более низкими температурами

ГАРАНТИЯ

2 года в соответствии с нашими общими условиями продажи

РАБОЧИЙ ДИАПАЗОН

50 Гц n= 2900 об/мин

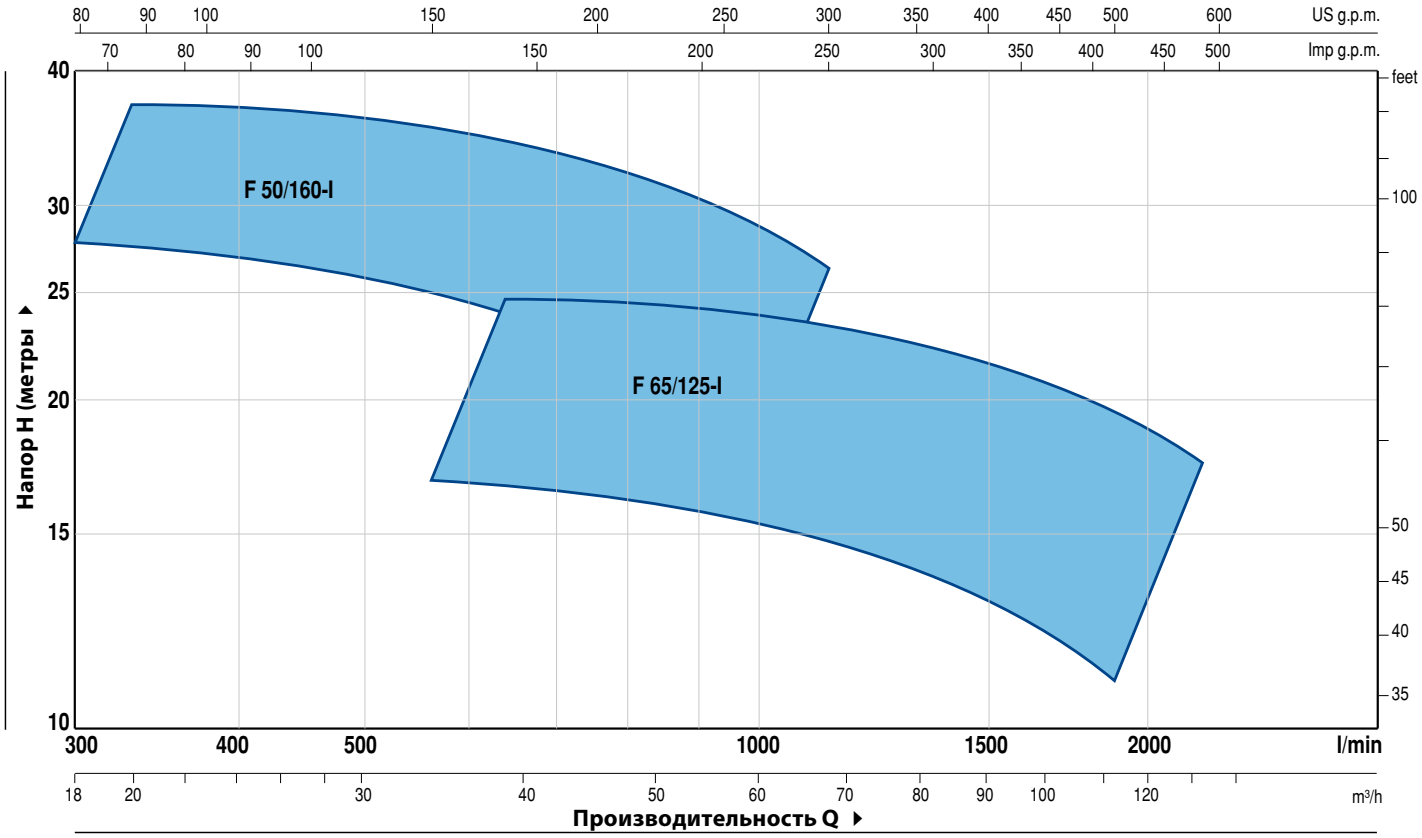

ТЕХНИЧЕСКИЕ ХАРАКТЕРИСТИКИ

50 Гц n= 2900 об/мин

ТИП	МОЩНОСТЬ (P2)			ХАРАКТЕРИСТИКИ	
Трехфазный	кВт	л.с.	▲	Q л/мин	H метры
F 50/160C- I	4	5,5	IE3	300 ÷ 1000	27 ÷ 16
F 50/160B-I	5,5	7,5		300 ÷ 1100	32 ÷ 21
F 50/160A-I	7,5	10		300 ÷ 1100	37 ÷ 27
F 65/125C-I	4	5,5	IE3	600 ÷ 1800	16 ÷ 11
F 65/125B-I	5,5	7,5		600 ÷ 2000	18 ÷ 13
F 65/125A-I	7,5	10		600 ÷ 2200	23 ÷ 18

Q - Производительность

H - Общий манометрический напор

Допустимое отклонение характеристик насосов соответствует классу 3B согласно EN ISO 9906.

▲ Класс эффективности трехфазного двигателя (IEC 60034-30)

F 50/160-I

РАБОЧИЕ ХАРАКТЕРИСТИКИ И ТЕХНИЧЕСКИЕ ДАННЫЕ

50 Гц n= 2900 об/мин HS= 0 м

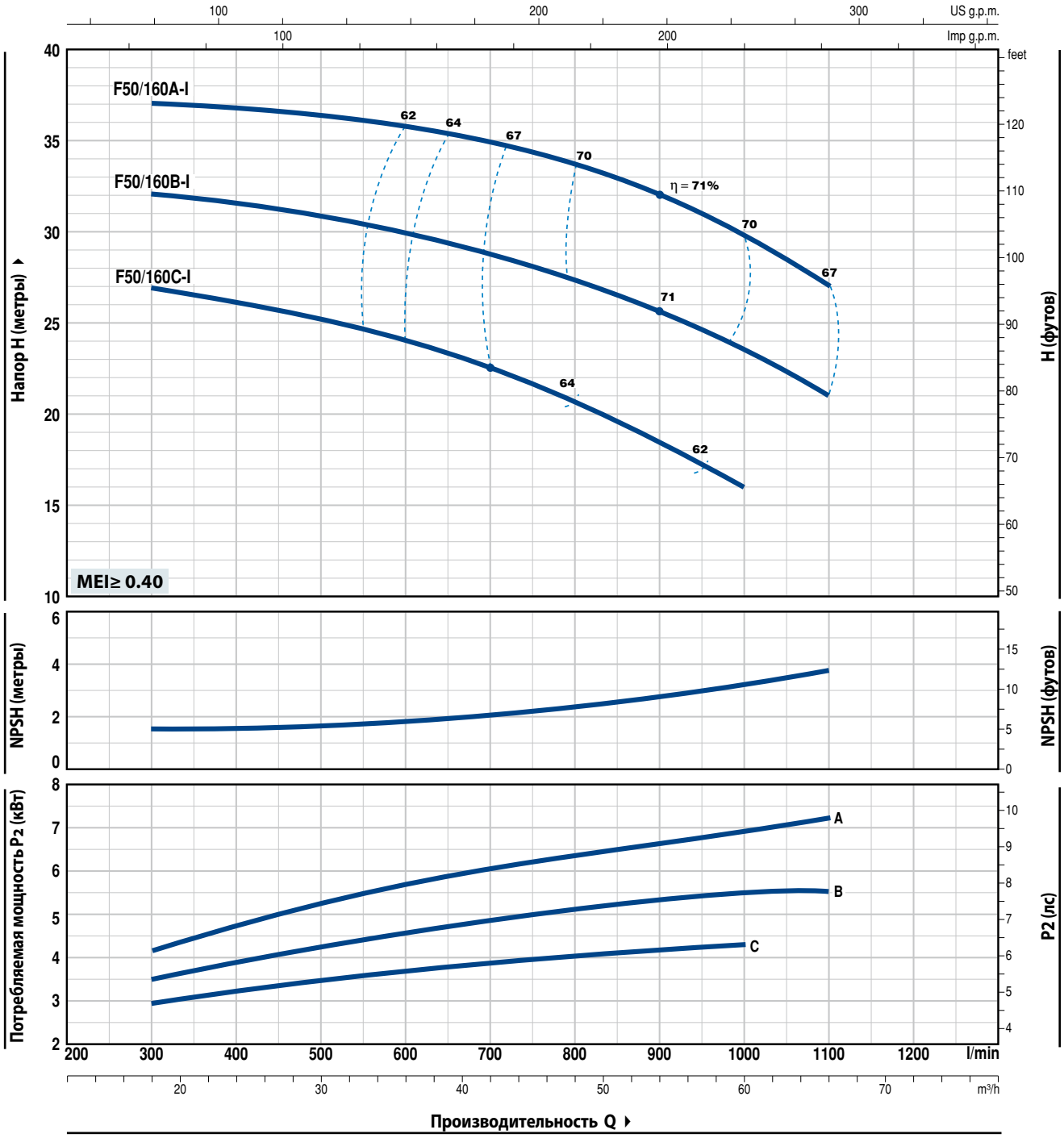

ТИП	МОЩНОСТЬ (P2)		Q м³/ч	0	18	24	30	36	42	48	54	60	66
Трехфазный	**кВт**	**л.с.**	л/мин	**0**	**300**	**400**	**500**	**600**	**700**	**800**	**900**	**1000**	**1100**
F 50/160C-I	4	5,5		27	27	26,5	25	24,5	23	20	18,5	16	
F 50/160B-I	5,5	7,5	**H** метры	33	32	31,7	31	30	29	27	26	24	21
F 50/160A-I	7,5	10		38	37	36,8	36,5	36	34	33	32	30	27

Q - Производительность **H** - Общий манометрический напор **HS** - Высота всасывания
Допустимое отклонение характеристик насосов соответствует классу 3B согласно EN ISO 9906.

F65/125-I

РАБОЧИЕ ХАРАКТЕРИСТИКИ И ТЕХНИЧЕСКИЕ ДАННЫЕ

50 Гц n= 2900 об/мин HS= 0 м

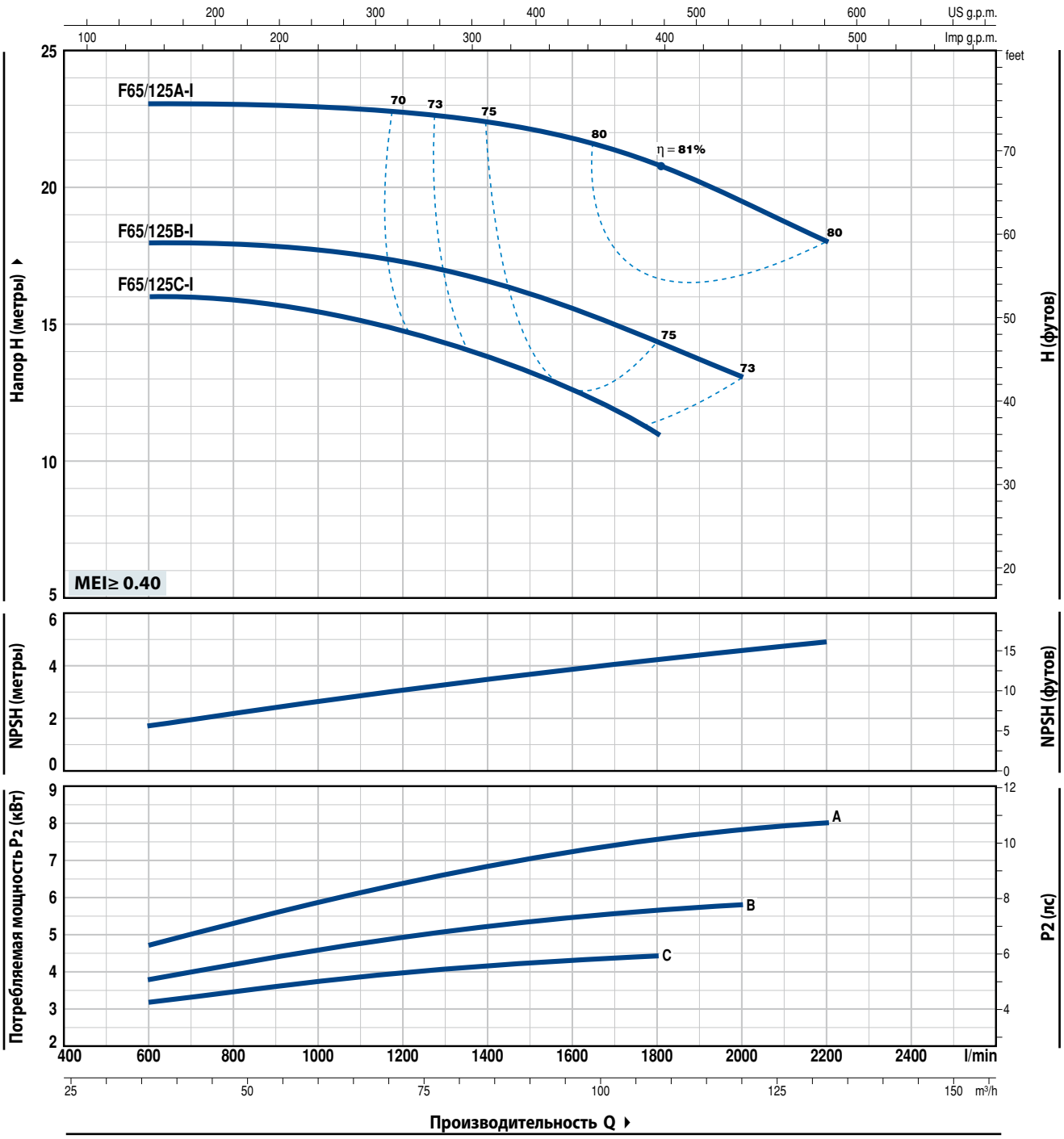

ТИП	МОЩНОСТЬ (P2)		Q м³/ч	0	36	48	60	72	84	96	108	120	132
Трехфазный	кВт	л.с.	л/мин	**0**	**600**	**800**	**1000**	**1200**	**1400**	**1600**	**1800**	**2000**	**2200**
F 65/125C-I	4	5,5		16	16	16	15,5	14,5	13,5	12,5	11		
F 65/125B-I	5,5	7,5	**H** метры	18	18	18	18	17	16,5	15,5	14,5	13	
F 65/125A-I	7,5	10		23	23	23	23	22,5	22,5	22	21	19,5	18

Q - Производительность **H** - Общий манометрический напор **HS** - Высота всасывания
Допустимое отклонение характеристик насосов соответствует классу 3B согласно EN ISO 9906.

ПОЗ.	КОМПОНЕНТ	КОНСТРУКТИВНЫЕ ХАРАКТЕРИСТИКИ
1	**КОРПУС НАСОСА**	Нержавеющая сталь AISI 316, фланцевые всасывающий и нагнетательный патрубки
2	**ФЛАНЕЦ**	Нержавеющая сталь AISI 316
3	**РАБОЧЕЕ КОЛЕСО**	Нержавеющая сталь AISI 316
4	**ВАЛ ДВИГАТЕЛЯ**	Нержавеющая сталь AISI 316

5 МЕХАНИЧЕСКОЕ УПЛОТНЕНИЕ

Электронасос	*Уплотнение*	*Вал*	*Материалы*		
Тип	*Тип*	*Диаметр*	*Неподвижное кольцо*	*Вращающееся кольцо*	*Эластомер*
F50/160-I **F65/125-I**	**FN-24SV**	**Ø 24 мм**	Карборунд	Карборунд	Витон

6 ПОДШИПНИКИ

Электронасос	*Тип*
F50/160-I **F65/125-I**	**6307 ZZ-C3 / 6206 ZZ-C3**

7 ЭЛЕКТРОДВИГАТЕЛЬ

F: трехфазный 230/400 В - 50 Гц до 4 кВт
400/690 В - 50 Гц от 5,5 до 7,5 кВт

➠ **Электронасосы с трехфазным двигателем имеют высокую эффективность класса IE3 (IEC 60034-30)**

– Изоляция: класс F
– Степень защиты: IP X5

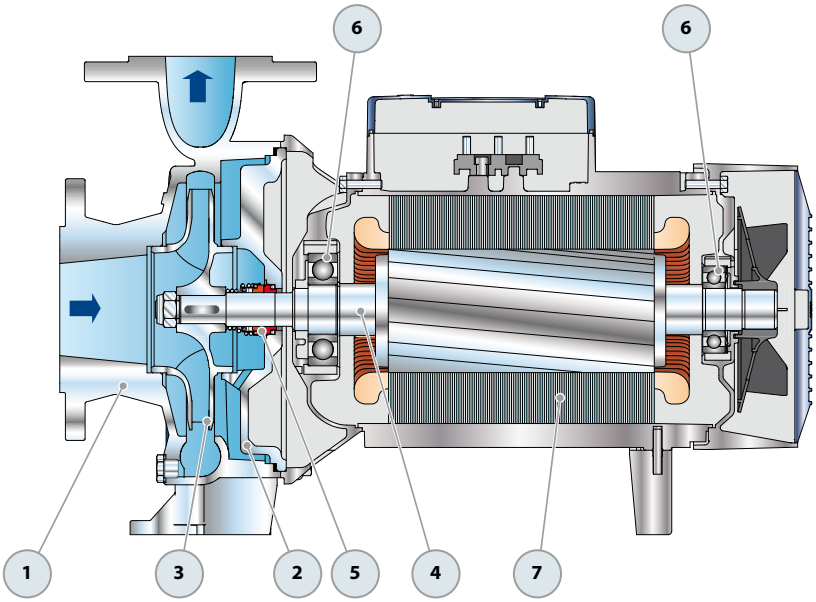

РАЗМЕРЫ И ВЕС

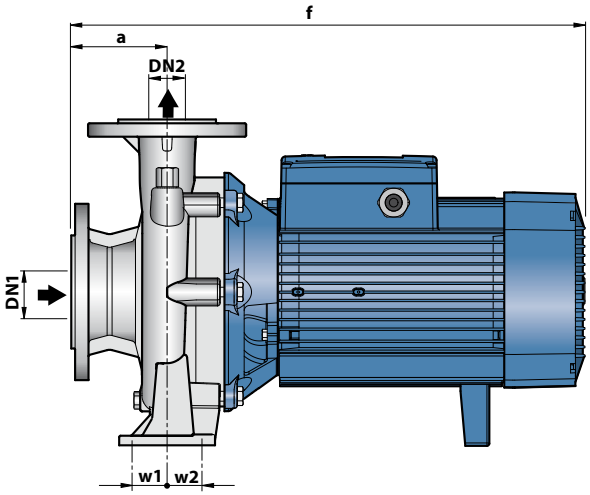

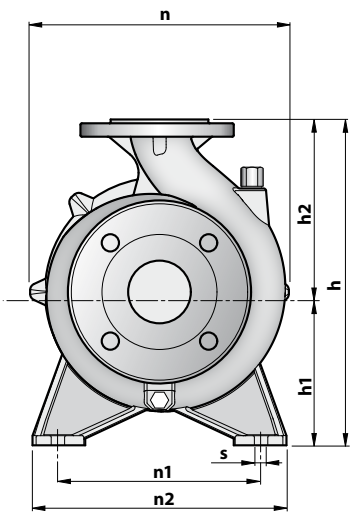

ТИП	РАЗМЕРЫ, мм													кг
Трехфазный	DN1	DN2	a	f	h	h1	h2	n	n1	n2	w1	w2	s	3~
F 50/160C-I	65	50	100	489	340	160	180	269	212	265	35	35	14	50,2
F 50/160B-I				535										54,0
F 50/160A-I														65,5
F 65/125C-I	80	65		511				291		280	47.5	47.5		62,6
F 65/125B-I				557										67,7
F 65/125A-I														72,9

ПОТРЕБЛЯЕМЫЙ ТОК

ТИП	НАПРЯЖЕНИЕ		
Трехфазный	230÷240 В	400÷415 В	690÷720 В
F 50/160C-I	**15,8** A	**9,1** A	**5,3** A
F 50/160B-I	–	**12,3** A	**7,1** A
F 50/160A-I	–	**15,5** A	**8,9** A
F 65/125C-I	**17,5** A	**10,0** A	**5,8** A
F 65/125B-I	–	**12,0** A	**7,0** A
F 65/125A-I	–	**16,5** A	**9,5** A

FG

Центробежные насосы стандарта “EN 733”

Чистая вода

В промышленности

РАБОЧИЙ ДИАПАЗОН

- Производительность до **6000 л/мин** (360 м^3/ч)
- Напор до **98 м**

ЭКСПЛУАТАЦИОННЫЕ ОГРАНИЧЕНИЯ

- Манометрическая высота всасывания до **7 м**
- Температура жидкости от **-10 °C** до **+90 °C**
- Максимальное давление в корпусе насоса **10 бар** (PN10)

ИСПОЛНЕНИЕ И НОРМЫ БЕЗОПАСНОСТИ

EN 733

РЕГЛАМЕНТ (ЕС) N. 547/2012

СЕРТИФИКАЦИЯ

Сертифицированная система менеджмента DNV
ISO 9001: Система менеджмента качества
ISO 14001: Экологический менеджмент

ОБЛАСТИ ПРИМЕНЕНИЯ И УСТАНОВКА

- Водоснабжение
- Повышение давления воды
- Орошение
- Циркуляция воды в системах кондиционирования воздуха
- Моечные установки
- Противопожарные установки
- Промышленность
- Сельское хозяйство
- Циркуляция воды в системах отопления

ИСПОЛНЕНИЕ ПО ЗАКАЗУ

- Комплект контрфланцев с болтами, гайками и шайбами
- Специальное механическое уплотнение
- Другие напряжения питания или частота 60 Гц
- Совместимость с более горячими или холодными жидкостями
- Совместимость с окружающей средой с более высокими или более низкими температурами

ГАРАНТИЯ

2 года в соответствии с нашими общими условиями продажи

РАБОЧИЙ ДИАПАЗОН

n= 2900 об/мин

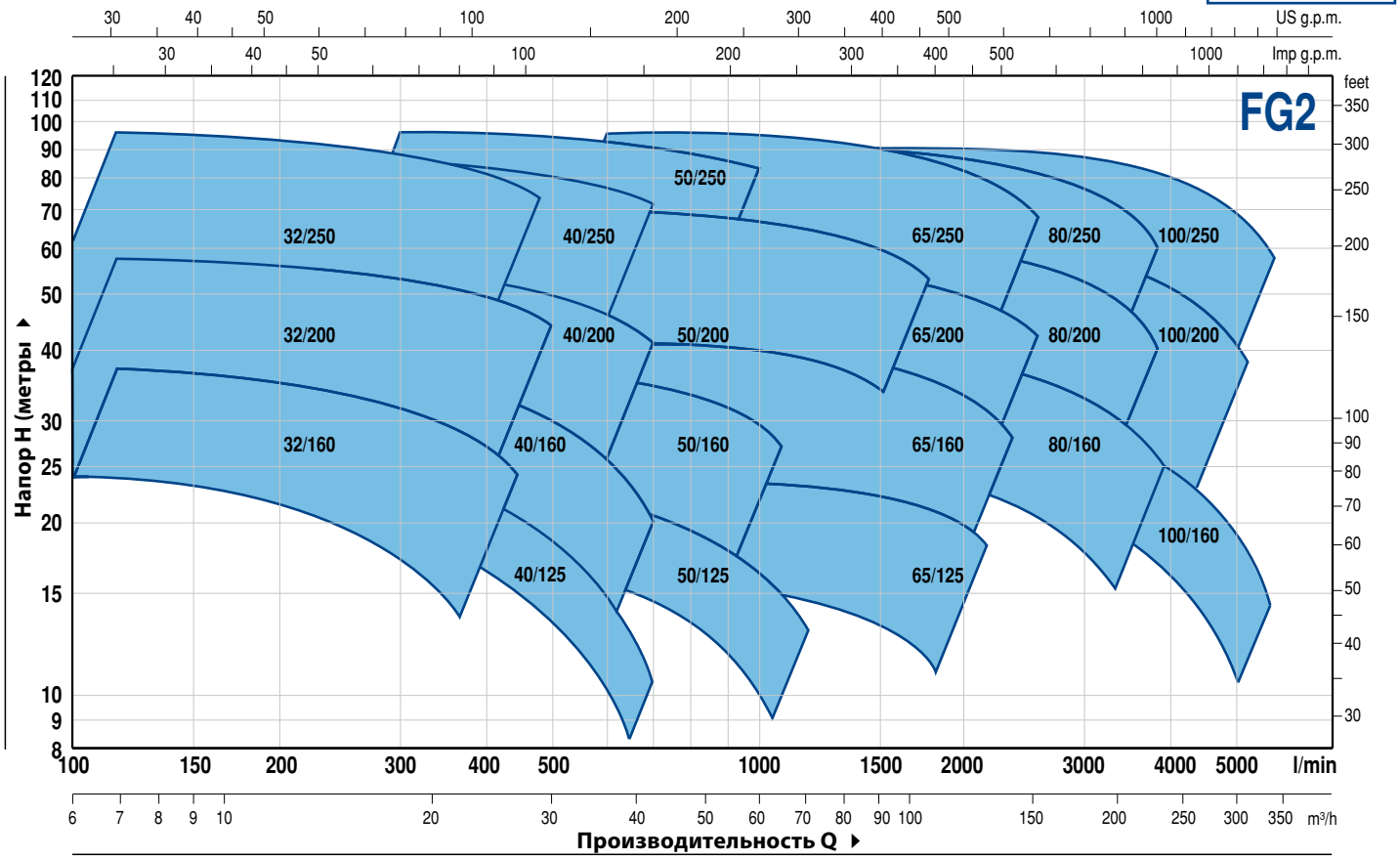

ТЕХНИЧЕСКИЕ ХАРАКТЕРИСТИКИ

ТИП	ДВИГАТЕЛЬ - ПРИВОД		ХАРАКТЕРИСТИКИ n= 2900 об/мин	
	кВт	л.с.	Q м³/ч	H метры
FG2-32/160C	1,5	2	6 ÷ 21	24 ÷ 14
FG2-32/160B	2,2	3	6 ÷ 24	30 ÷ 17
FG2-32/160A	3	4	6 ÷ 27	37 ÷ 24
FG2-32/200C	4	5,5	6 ÷ 27	44 ÷ 31,5
FG2-32/200B	5,5	7,5	6 ÷ 30	51 ÷ 36
FG2-32/200A	7,5	10	6 ÷ 30	57 ÷ 44
FG2-32/200BH	3	4	6 ÷ 18	45 ÷ 37
FG2-32/200AH	4	5,5	6 ÷ 19,2	55 ÷ 44
FG2-32/250C	9,2	12,5	6 ÷ 24	75 ÷ 55
FG2-32/250B	11	15	6 ÷ 27	87 ÷ 62
FG2-32/250A	15	20	6 ÷ 28,8	97 ÷ 70
FG2-40/125C	1,1	1,5	6 ÷ 33	16 ÷ 6
FG2-40/125B	1,5	2	6 ÷ 36	20,5 ÷ 9
FG2-40/125A	2,2	3	6 ÷ 42	26 ÷ 10
FG2-40/160C	2,2	3	6 ÷ 36	27 ÷ 14
FG2-40/160B	3	4	6 ÷ 36	32 ÷ 20
FG2-40/160A	4	5,5	6 ÷ 42	38 ÷ 20
FG2-40/200B	5,5	7,5	6 ÷ 42	47 ÷ 28
FG2-40/200A	7,5	10	6 ÷ 42	55 ÷ 41
FG2-40/250C	9,2	12,5	6 ÷ 42	64 ÷ 47
FG2-40/250B	11	15	6 ÷ 42	71 ÷ 55
FG2-40/250A	15	20	6 ÷ 42	88 ÷ 72
FG2-50/125C	2,2	3	18 ÷ 72	17,5 ÷ 6
FG2-50/125B	3	4	18 ÷ 72	20,7 ÷ 9
FG2-50/125A	4	5,5	18 ÷ 72	23,5 ÷ 13
FG2-50/160C	4	5,5	18 ÷ 60	27 ÷ 16
FG2-50/160B	5,5	7,5	18 ÷ 66	32 ÷ 21
FG2-50/160A	7,5	10	18 ÷ 66	37 ÷ 27
FG2-50/200C	11	15	24 ÷ 102	44 ÷ 30
FG2-50/200B	15	20	24 ÷ 102	52 ÷ 38
FG2-50/200A	18,5	25	24 ÷ 108	61 ÷ 45
FG2-50/200AR	22	30	24 ÷ 108	69 ÷ 53
FG2-50/250D	9,2	12,5	18 ÷ 54	51 ÷ 32
FG2-50/250C	11	15	18 ÷ 54	59 ÷ 42
FG2-50/250B	15	20	18 ÷ 60	72 ÷ 59
FG2-50/250A	18,5	25	18 ÷ 60	85 ÷ 73
FG2-50/250AR	22	30	18 ÷ 60	95 ÷ 83

ТИП	ДВИГАТЕЛЬ - ПРИВОД		ХАРАКТЕРИСТИКИ n= 2900 об/мин	
	кВт	л.с.	Q м³/ч	H метры
FG2-65/125C	4	5,5	36 ÷ 108	16 ÷ 11
FG2-65/125B	5,5	7,5	36 ÷ 108	18 ÷ 13
FG2-65/125A	7,5	10	36 ÷ 132	23 ÷ 18
FG2-65/160C	9,2	12,5	36 ÷ 132	32 ÷ 22
FG2-65/160B	11	15	36 ÷ 144	36,5 ÷ 23
FG2-65/160A	15	20	36 ÷ 144	40,5 ÷ 28
FG2-65/200B	15	20	12 ÷ 144	44 ÷ 30,5
FG2-65/200A	18,5	25	12 ÷ 150	50 ÷ 36,5
FG2-65/200AR	22	30	12 ÷ 156	57 ÷ 42
FG2-65/250C	30	40	24 ÷ 141	76 ÷ 53
FG2-65/250B	37	50	24 ÷ 150	87 ÷ 62
FG2-65/250A	45	60	24 ÷ 156	95 ÷ 68
FG2-80/160D	11	15	30 ÷ 240	25 ÷ 10
FG2-80/160C	15	20	30 ÷ 240	30 ÷ 15
FG2-80/160B	18,5	25	30 ÷ 240	35 ÷ 20
FG2-80/160A	22	30	30 ÷ 240	40 ÷ 25
FG2-80/200B	30	40	30 ÷ 219	56 ÷ 34,5
FG2-80/200A	37	50	30 ÷ 234	62 ÷ 40
FG2-80/250B	45	60	36 ÷ 216	77 ÷ 54
FG2-80/250A	55	75	36 ÷ 234	88,5 ÷ 60
FG2-100/160C-N	15	20	60 ÷ 300	28,5 ÷ 11
FG2-100/160B-N	18,5	25	60 ÷ 330	32,5 ÷ 11
FG2-100/160A-N	22	30	60 ÷ 360	37 ÷ 13
FG2-100/200C	30	40	48 ÷ 279	51 ÷ 28
FG2-100/200B	37	50	48 ÷ 294	57 ÷ 33
FG2-100/200A	45	60	48 ÷ 315	63 ÷ 38
FG2-100/250B	55	75	48 ÷ 309	75 ÷ 48
FG2-100/250A	75	100	48 ÷ 345	89 ÷ 58

Q - Производительность

H - Общий манометрический напор

Допустимое отклонение характеристик насосов соответствует классу 3B согласно EN ISO 9906.

РАБОЧИЕ ХАРАКТЕРИСТИКИ

n= 2900 об/мин

FG2-32/160

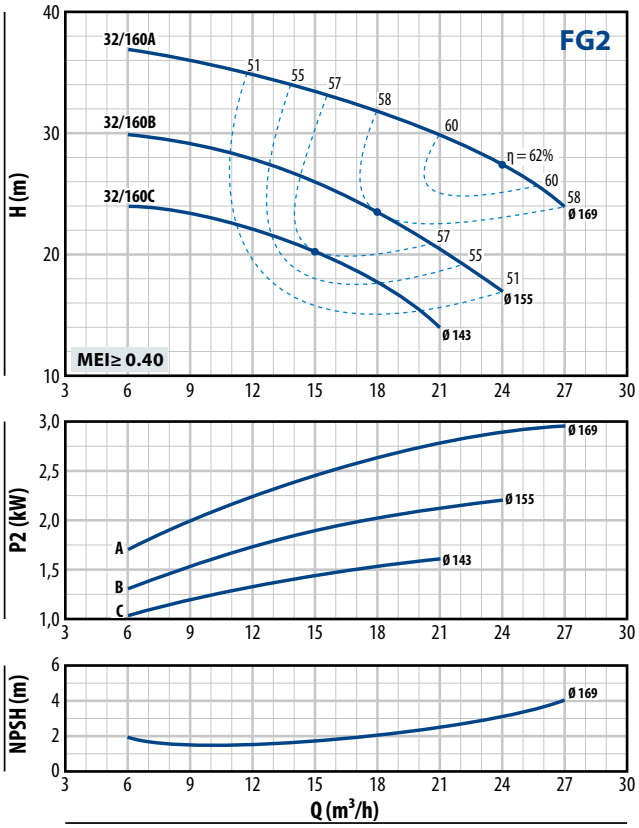

FG2-32/200

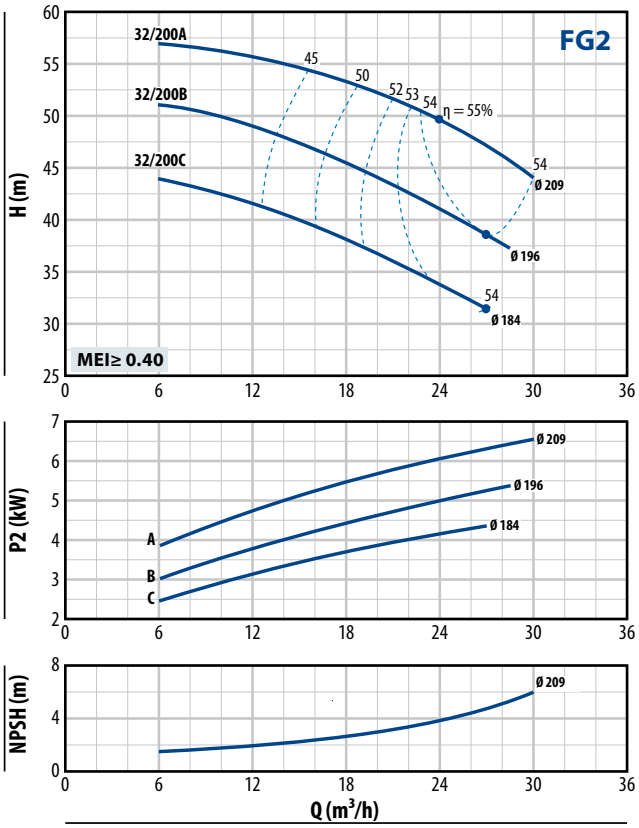

FG2-32/200H

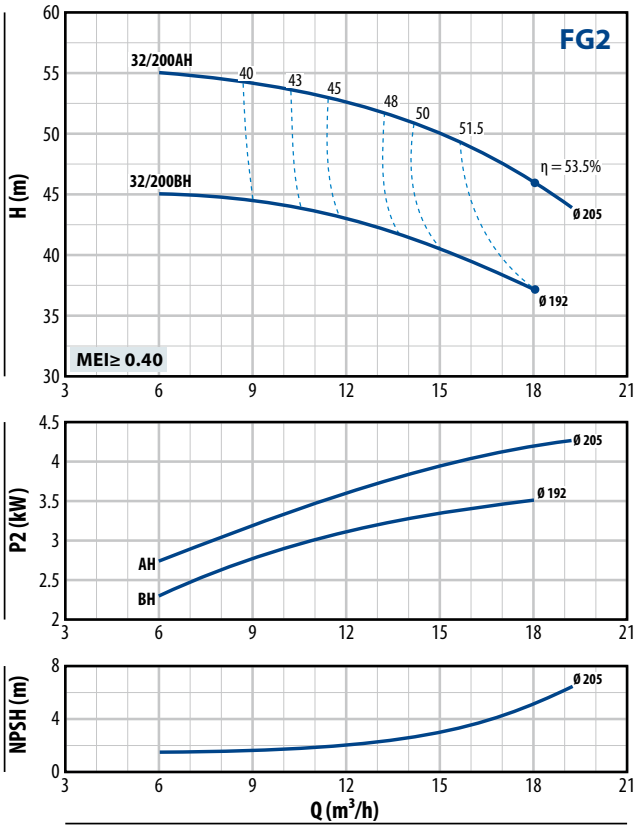

FG2-32/250

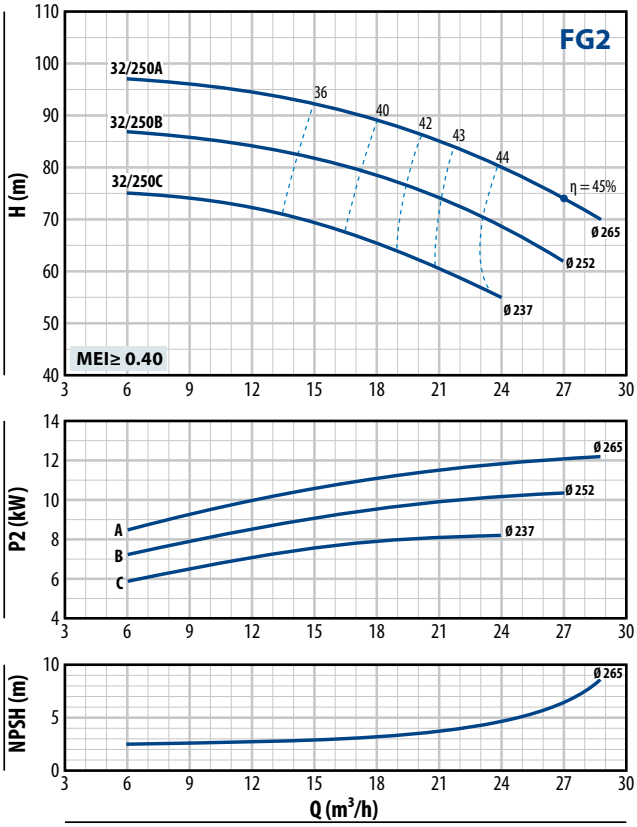

РАБОЧИЕ ХАРАКТЕРИСТИКИ

n= 2900 об/мин

FG2-40/125

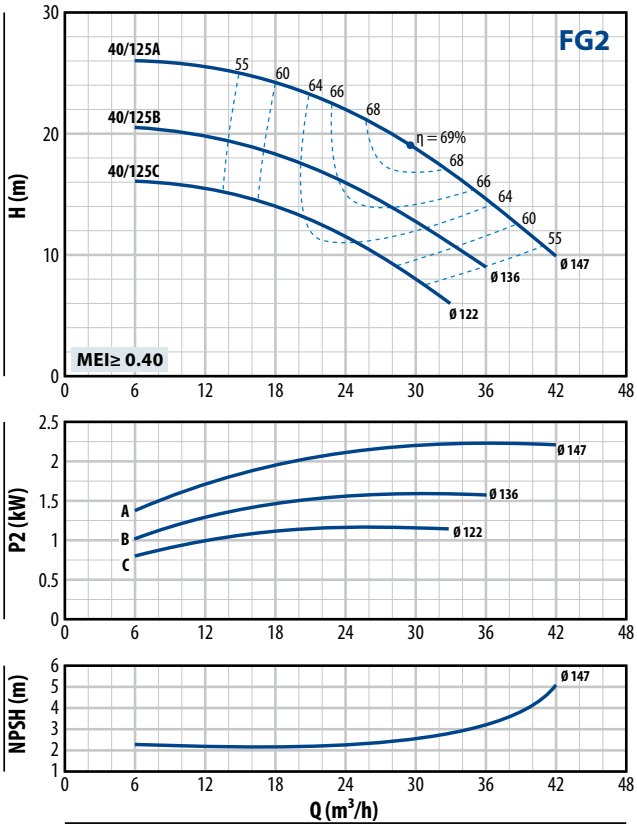

FG2-40/160

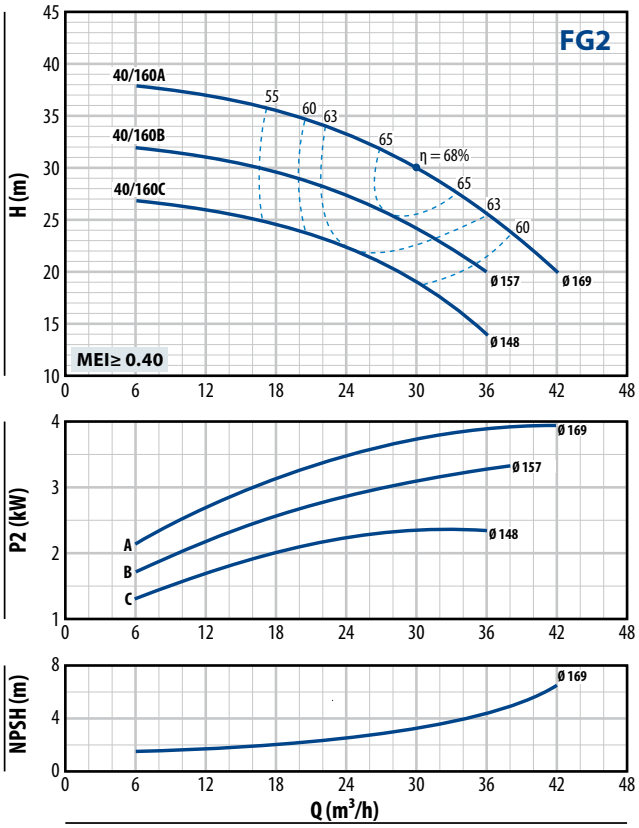

FG2-40/200

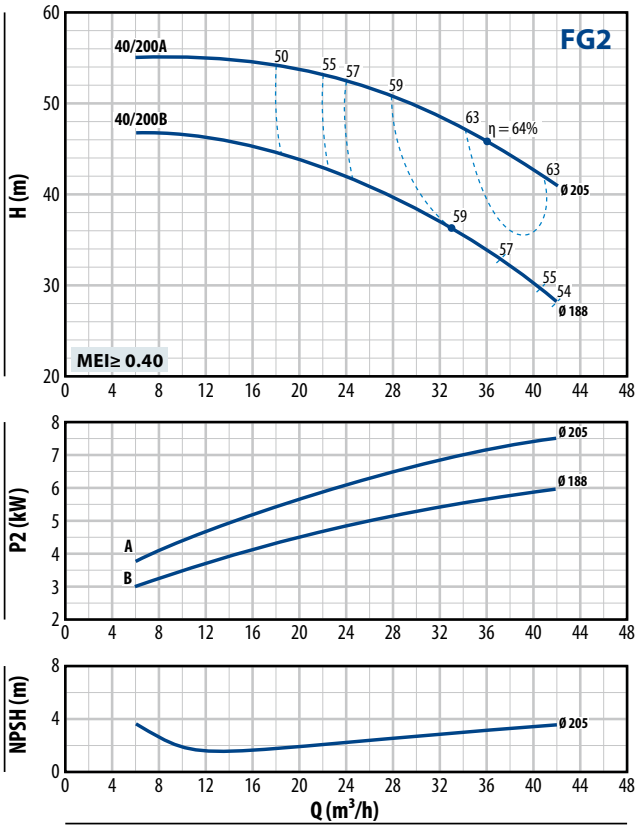

FG2-40/250

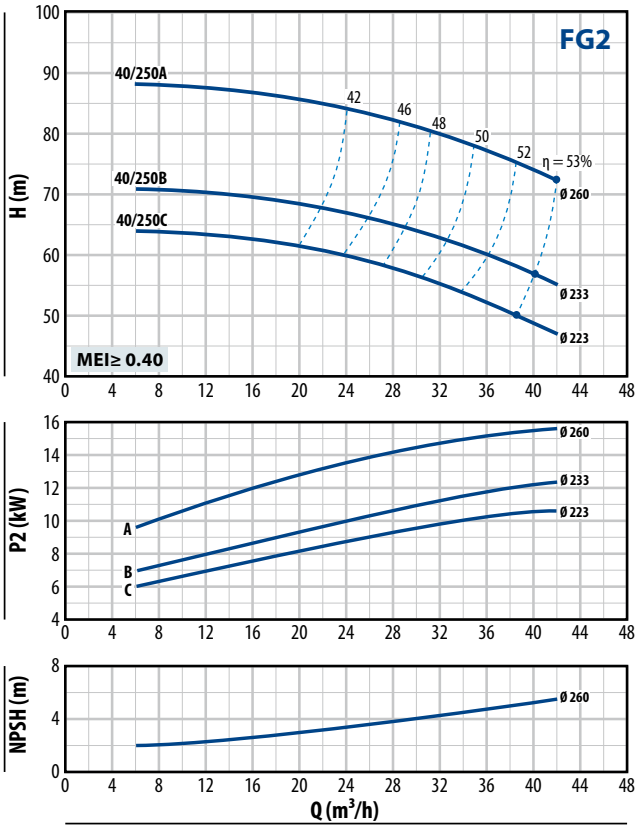

РАБОЧИЕ ХАРАКТЕРИСТИКИ

n= 2900 об/мин

FG2-50/125

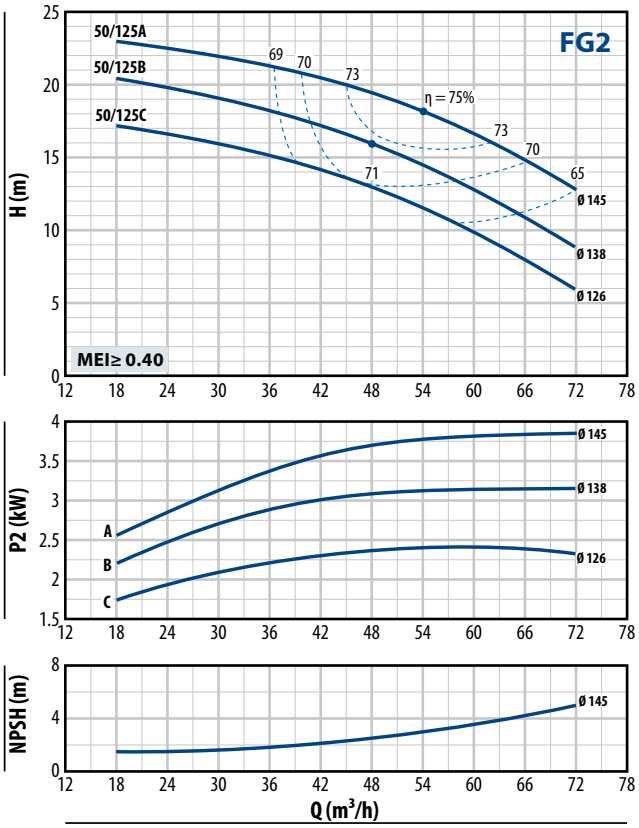

FG2-50/160

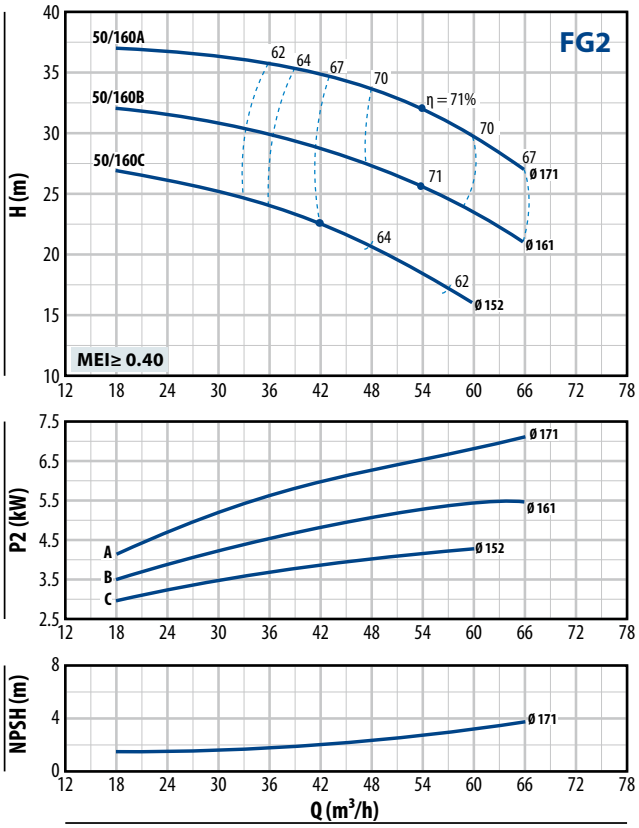

FG2-50/200

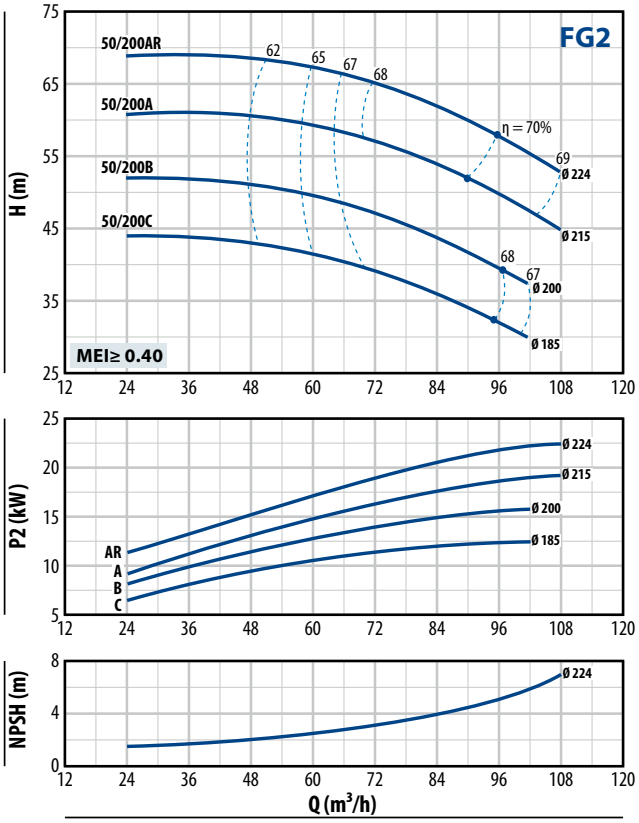

FG2-50/250

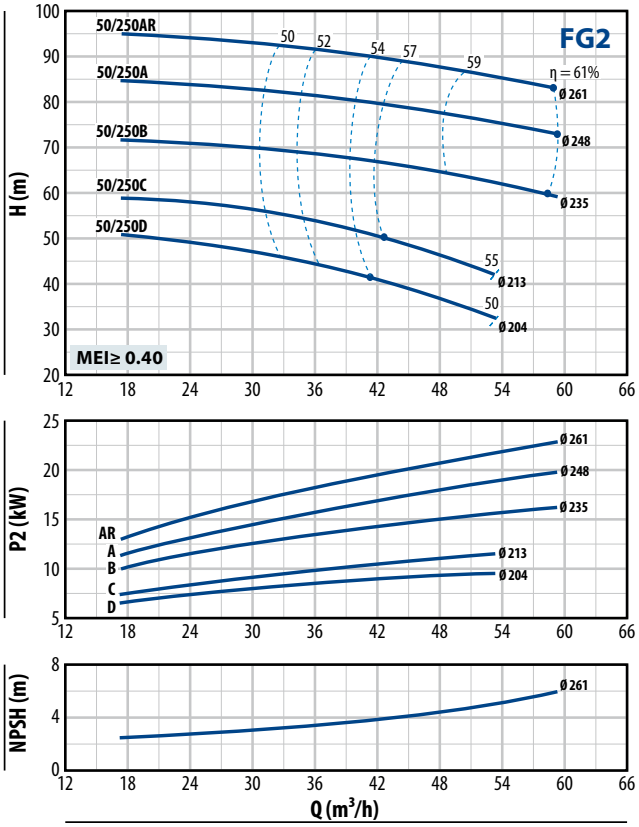

РАБОЧИЕ ХАРАКТЕРИСТИКИ

n= 2900 об/мин

FG2-65/125

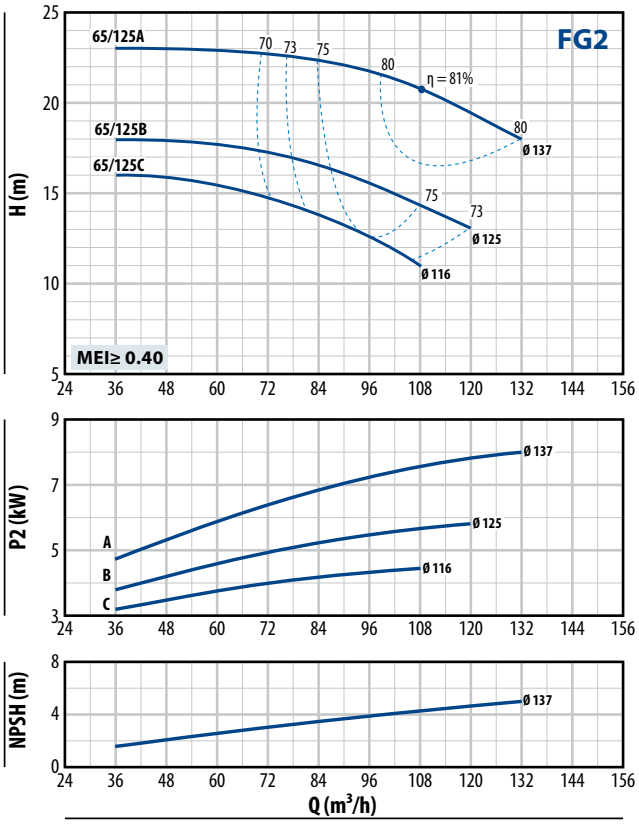

FG2-65/160

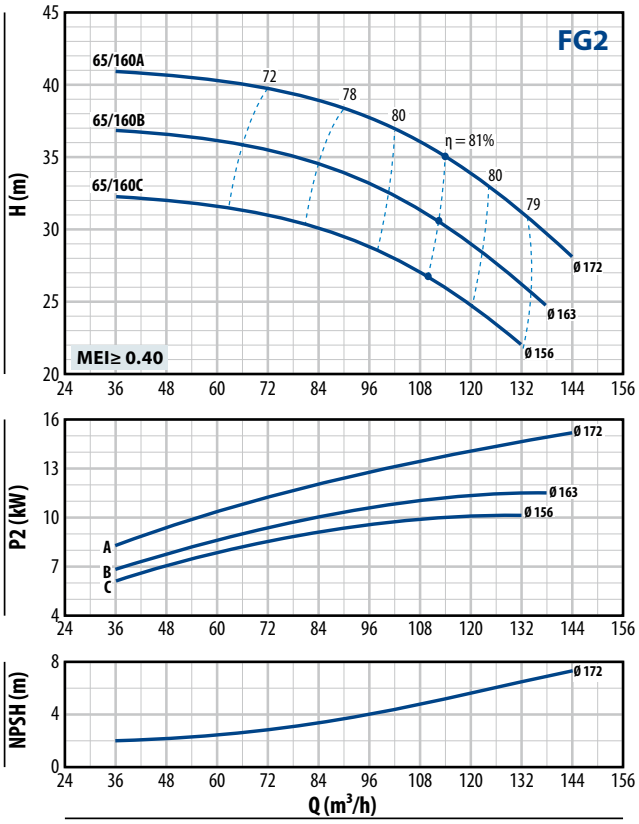

FG2-65/200

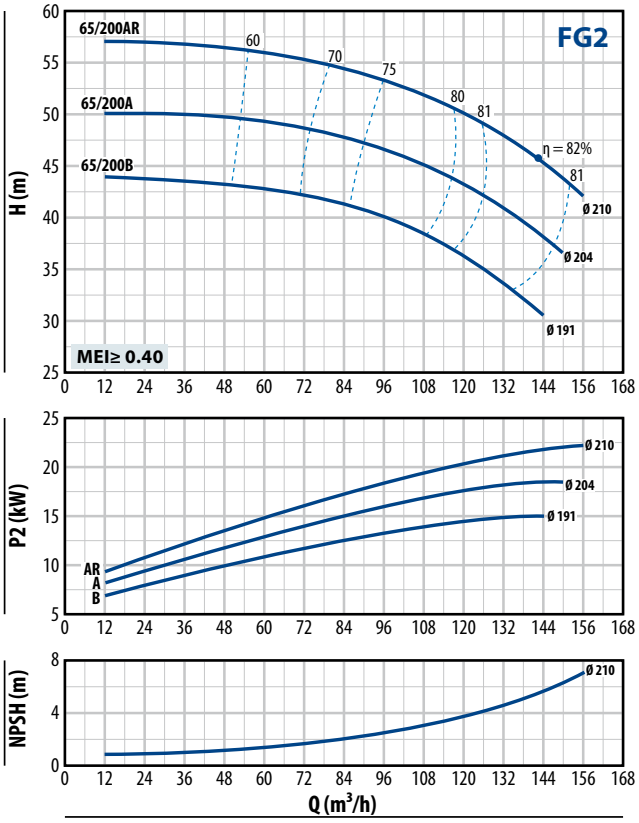

FG2-65/250

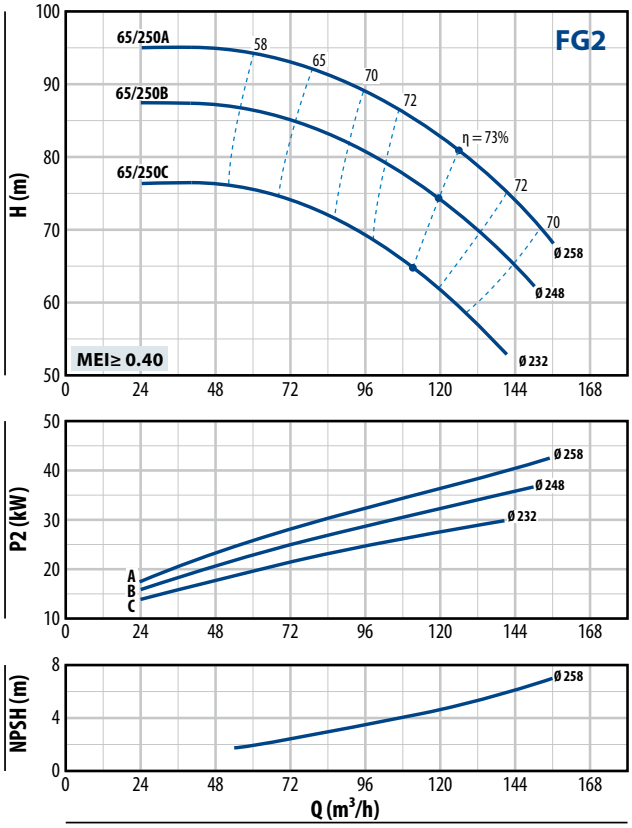

РАБОЧИЕ ХАРАКТЕРИСТИКИ

n= 2900 об/мин

FG2-80/160

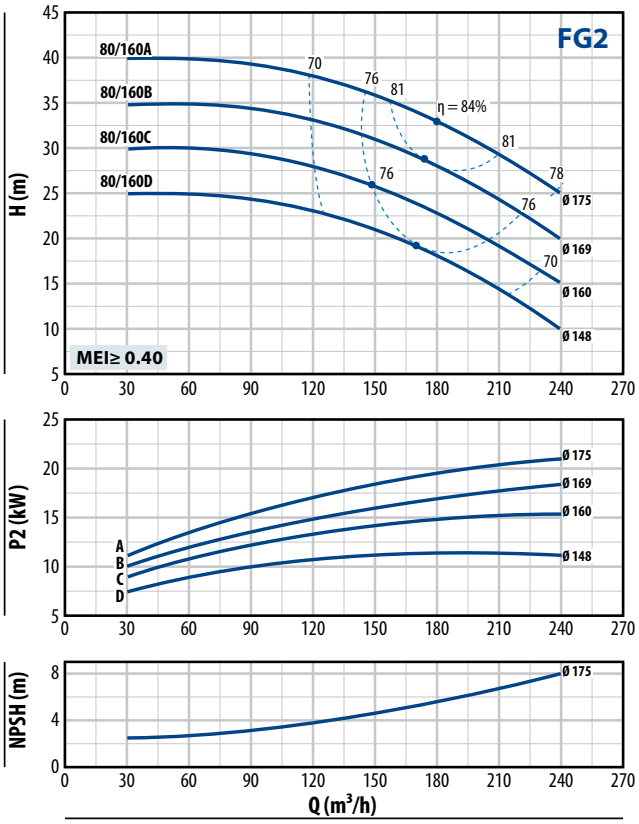

FG2-80/200

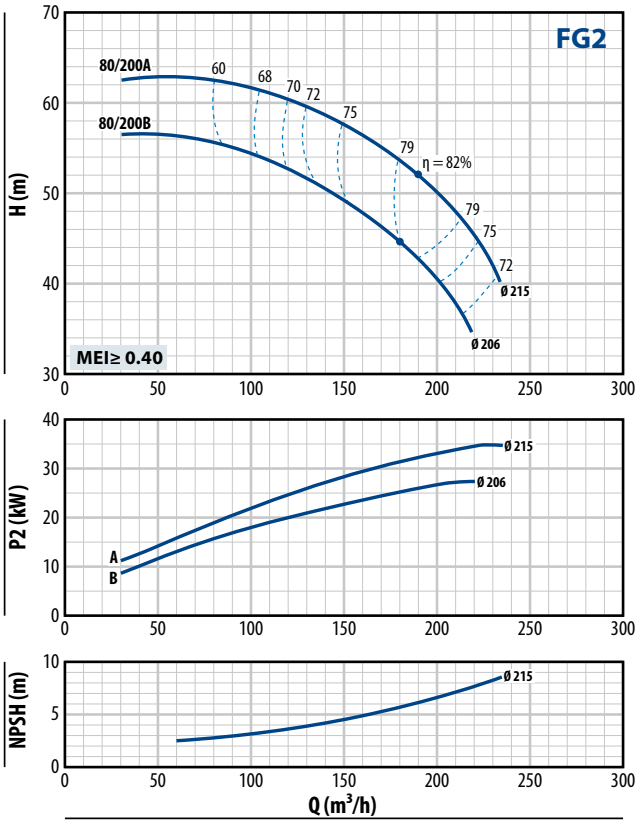

FG2-80/250

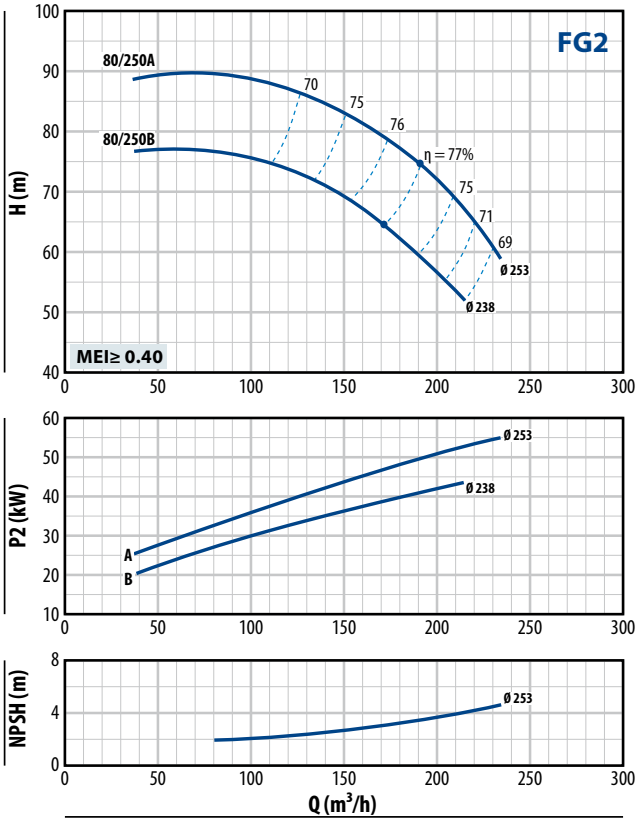

РАБОЧИЕ ХАРАКТЕРИСТИКИ

n= 2900 об/мин

FG2-100/160

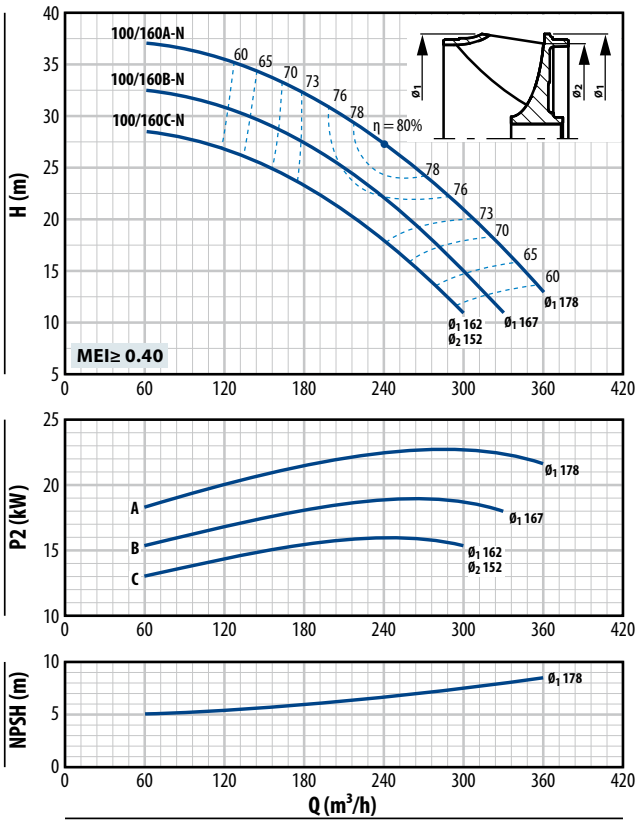

FG2-100/200

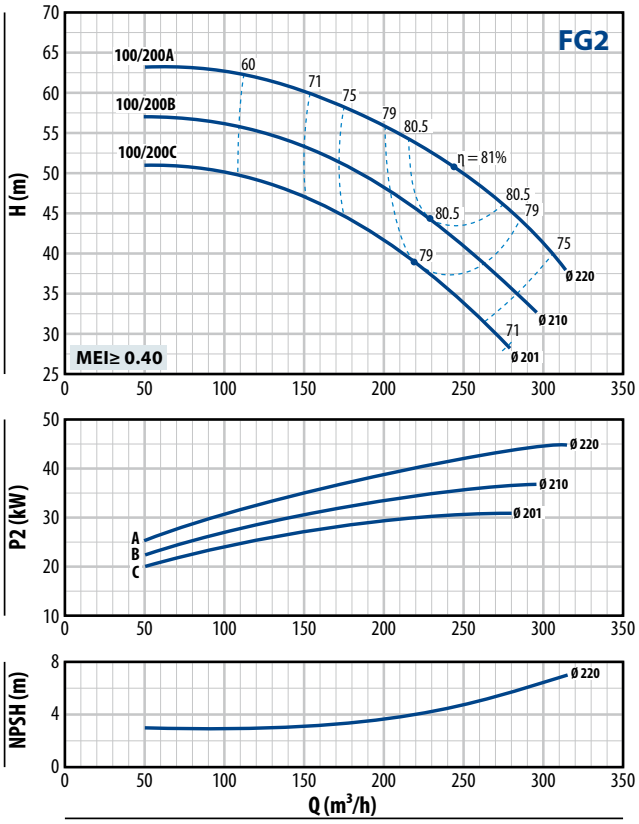

FG2-100/250

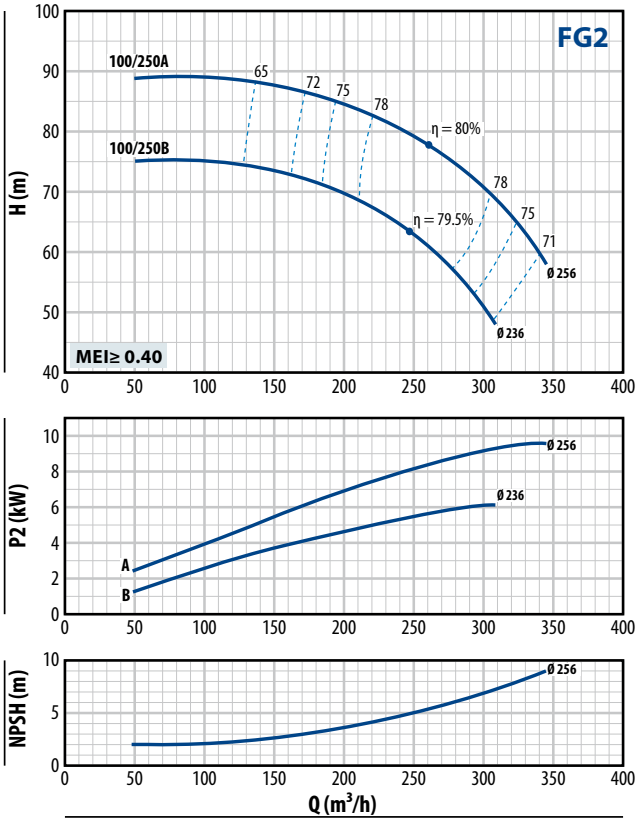

РАБОЧИЙ ДИАПАЗОН

n= 1450 об/мин

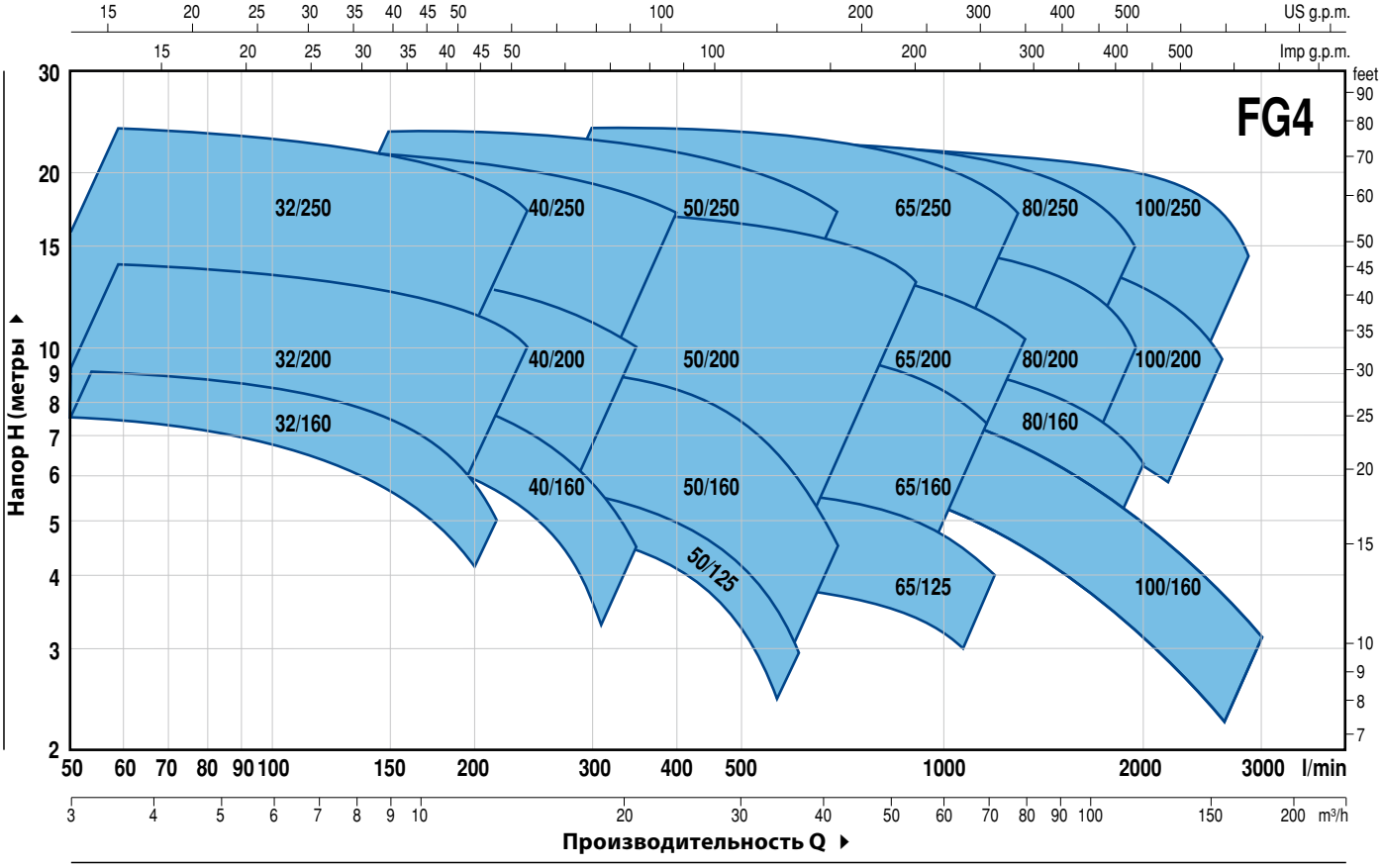

ТЕХНИЧЕСКИЕ ХАРАКТЕРИСТИКИ

ТИП	ДВИГАТЕЛЬ - ПРИВОД		ХАРАКТЕРИСТИКИ n= 1450 об/мин	
	кВт	л.с.	Q м³/ч	H метры
FG4-32/160C	0,25	0,33	3 ÷ 10,5	6 ÷ 3,5
FG4-32/160B	0,37	0,5	3 ÷ 12	7,5 ÷ 4
FG4-32/160A	0,37	0,5	3 ÷ 13,5	9 ÷ 6
FG4-32/200C	0,55	0,75	3 ÷ 13,5	11 ÷ 8
FG4-32/200B	0,75	1	3 ÷ 15	12,5 ÷ 9
FG4-32/200A	1,1	1,5	3 ÷ 15	14 ÷ 11
FG4-32/200BH	0,55	0,75	3 ÷ 9	11 ÷ 9
FG4-32/200AH	0,55	0,75	3 ÷ 9,6	13,8 ÷ 11
FG4-32/250C	1,1	1,5	3 ÷ 12	18,5 ÷ 13,5
FG4-32/250B	1,5	2	3 ÷ 13,5	21,5 ÷ 15,5
FG4-32/250A	2,2	3	3 ÷ 16,5	24 ÷ 16,5
FG4-40/160C	0,37	0,5	3 ÷ 18	6,5 ÷ 3,5
FG4-40/160B	0,37	0,5	3 ÷ 18	8 ÷ 5
FG4-40/160A	0,55	0,75	3 ÷ 21	9,5 ÷ 5
FG4-40/200B	0,75	1	3 ÷ 21	11,5 ÷ 7
FG4-40/200A	1,1	1,5	3 ÷ 21	13,5 ÷ 10
FG4-40/250C	1,1	1,5	3 ÷ 21	16 ÷ 11,5
FG4-40/250B	1,5	2	3 ÷ 21	17,5 ÷ 13,5
FG4-40/250A	2,2	3	3 ÷ 21	22 ÷ 18
FG4-50/125C	0,37	0,5	9 ÷ 36	4 ÷ 1,5
FG4-50/125B	0,55	0,75	9 ÷ 36	5 ÷ 2
FG4-50/125A	0,55	0,75	9 ÷ 36	6 ÷ 3
FG4-50/160C	0,55	0,75	9 ÷ 30	7 ÷ 4
FG4-50/160B	0,75	1	9 ÷ 33	8 ÷ 5
FG4-50/160A	1,1	1,5	9 ÷ 33	9 ÷ 7
FG4-50/200C	1,5	2	12 ÷ 51	11 ÷ 7,5
FG4-50/200B	2,2	3	12 ÷ 51	13 ÷ 9,5
FG4-50/200A	2,2	3	12 ÷ 54	15 ÷ 11
FG4-50/200AR	3	4	12 ÷ 54	17 ÷ 13
FG4-50/250D	1,1	1,5	9 ÷ 27	12,5 ÷ 8
FG4-50/250C	1,5	2	9 ÷ 27	14,5 ÷ 10,5
FG4-50/250B	2,2	3	9 ÷ 30	18 ÷ 14,5
FG4-50/250A	2,2	3	9 ÷ 30	21 ÷ 18
FG4-50/250AR	3	4	9 ÷ 30	24 ÷ 21

ТИП	ДВИГАТЕЛЬ - ПРИВОД		ХАРАКТЕРИСТИКИ n= 1450 об/мин	
	кВт	л.с.	Q м³/ч	H метры
FG4-65/125C	0,55	0,75	18 ÷ 54	4 ÷ 2,5
FG4-65/125B	0,75	1	18 ÷ 60	4,5 ÷ 3
FG4-65/125A	1,1	1,5	18 ÷ 66	5,5 ÷ 4,5
FG4-65/160C	1,1	1,5	18 ÷ 66	8 ÷ 5,5
FG4-65/160B	1,5	2	18 ÷ 72	9 ÷ 5,5
FG4-65/160A	2,2	3	18 ÷ 72	10 ÷ 7
FG4-65/200B	2,2	3	6 ÷ 72	10,5 ÷ 7,3
FG4-65/200A	2,2	3	6 ÷ 75	12 ÷ 8,5
FG4-65/200AR	3	4	6 ÷ 78	14 ÷ 10
FG4-65/250C	3	4	12 ÷ 70,5	19 ÷ 13
FG4-65/250B	4	5,5	12 ÷ 75	21,5 ÷ 15,5
FG4-65/250A	5,5	7,5	12 ÷ 78	23,5 ÷ 17
FG4-80/160D	1,5	2	15 ÷ 120	6 ÷ 2,5
FG4-80/160C	2,2	3	15 ÷ 120	7,5 ÷ 3,5
FG4-80/160B	2,2	3	15 ÷ 120	8,5 ÷ 5
FG4-80/160A	3	4	15 ÷ 120	10 ÷ 6
FG4-80/200B	4	5,5	15 ÷ 109,5	14 ÷ 8,5
FG4-80/200A	5,5	7,5	15 ÷ 117	15,5 ÷ 10
FG4-80/250B	5,5	7,5	18 ÷ 108	19 ÷ 13,5
FG4-80/250A	7,5	10	18 ÷ 117	22 ÷ 15
FG4-100/160B-N	2,2	3	24 ÷ 165	8,1 ÷ 2,7
FG4-100/160A-N	3	4	24 ÷ 180	9,2 ÷ 3,2
FG4-100/200C	4	5,5	24 ÷ 139,5	12,5 ÷ 7
FG4-100/200B	5,5	7,5	24 ÷ 147	14 ÷ 8
FG4-100/200A	5,5	7,5	24 ÷ 157,5	15,5 ÷ 9,5
FG4-100/250B	7,5	10	24 ÷ 154,5	18,5 ÷ 12
FG4-100/250A	9,2	12,5	24 ÷ 172,5	22 ÷ 14,5

Q - Производительность

H - Общий манометрический напор

Допустимое отклонение характеристик насосов соответствует классу 3B согласно EN ISO 9906.

РАБОЧИЕ ХАРАКТЕРИСТИКИ

n= 1450 об/мин

FG4-32/160

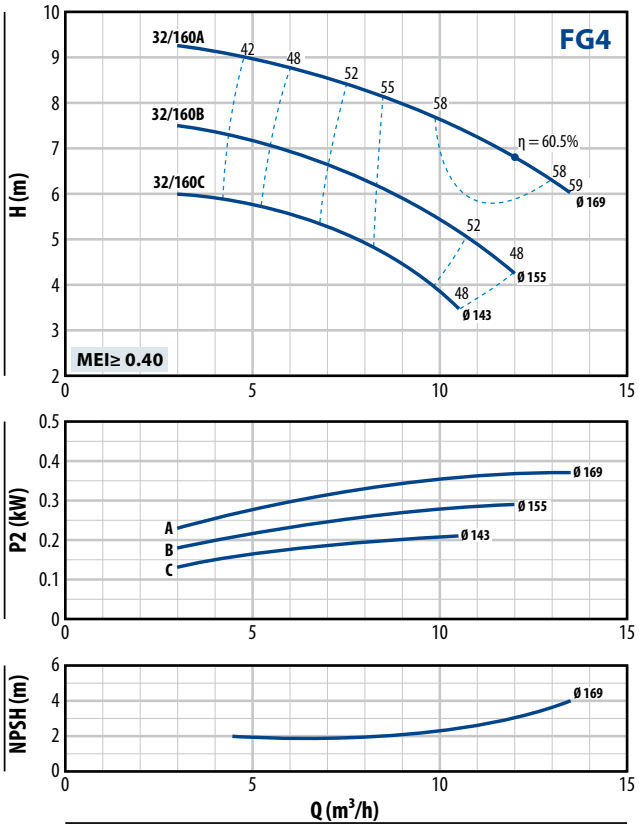

FG4-32/200

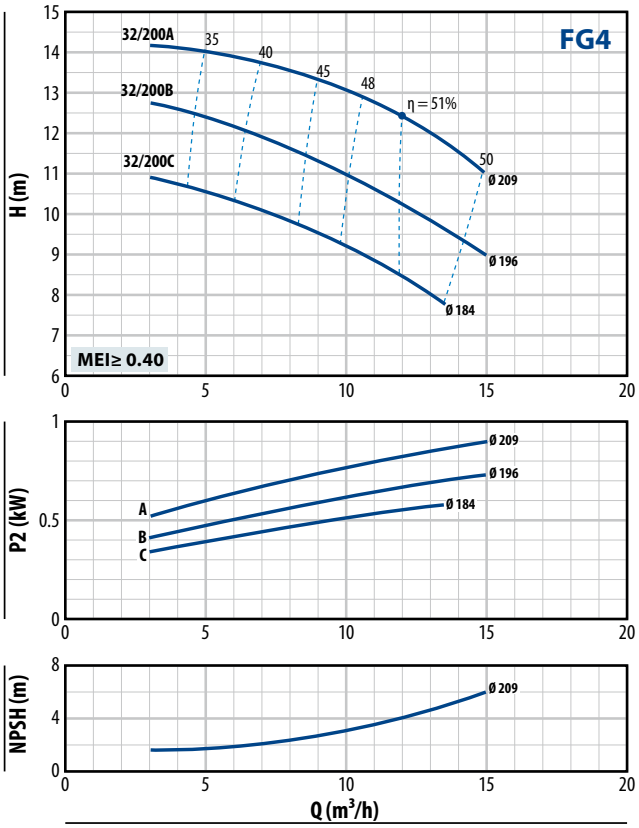

FG4-32/200H

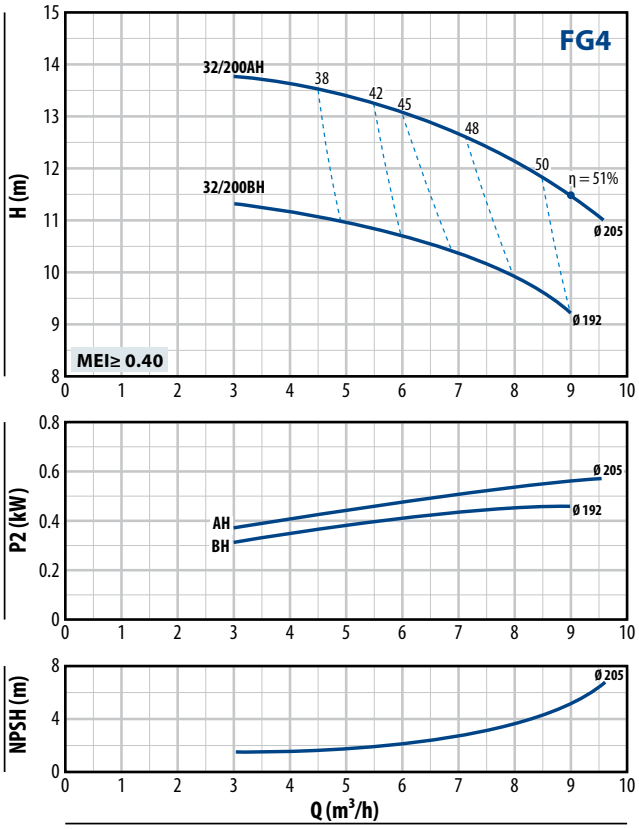

FG4-32/250

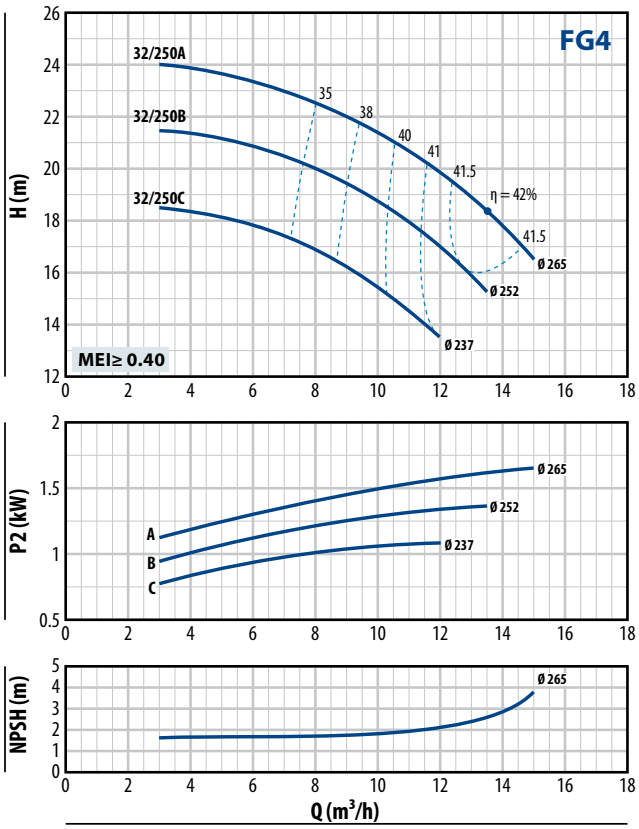

РАБОЧИЕ ХАРАКТЕРИСТИКИ

n= 1450 об/мин

FG4-40/160

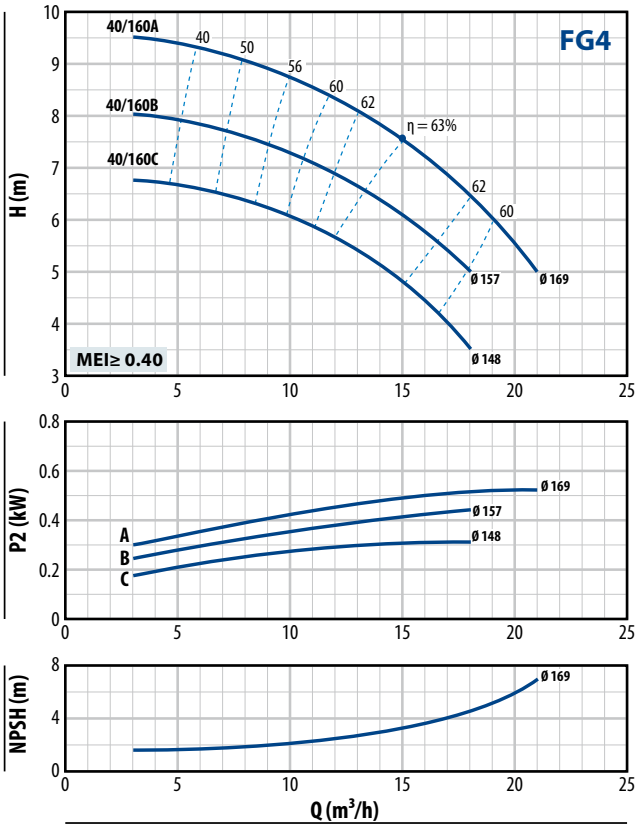

FG4-40/200

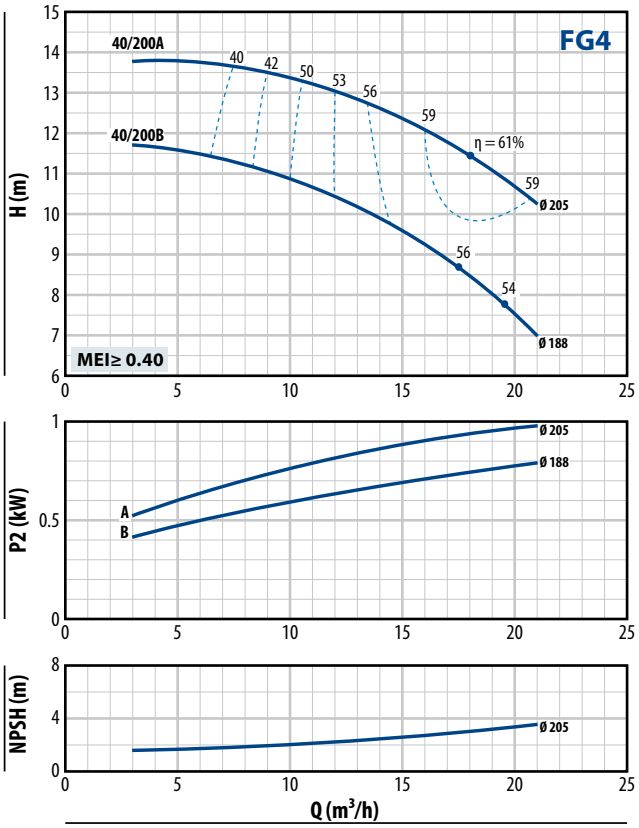

FG4-40/250

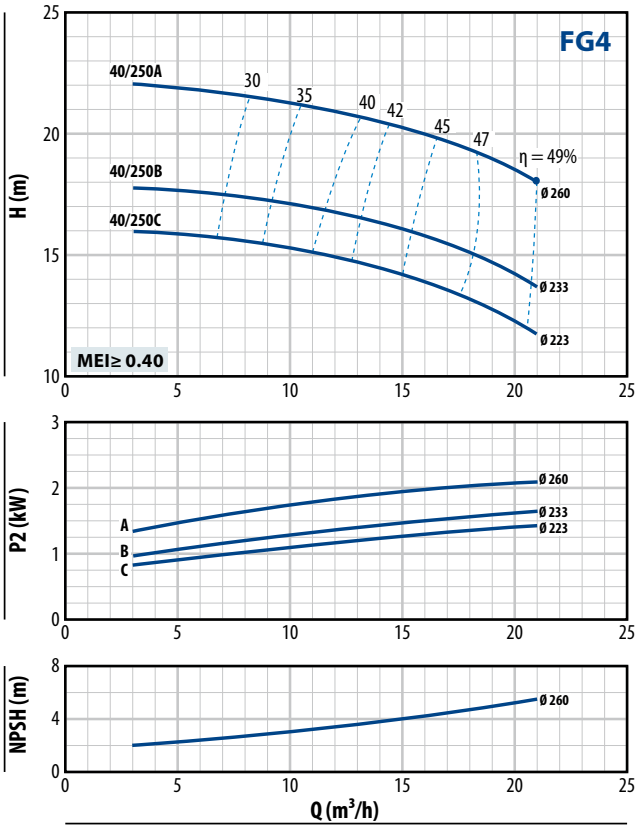

РАБОЧИЕ ХАРАКТЕРИСТИКИ

n= 1450 об/мин

FG4-50/125

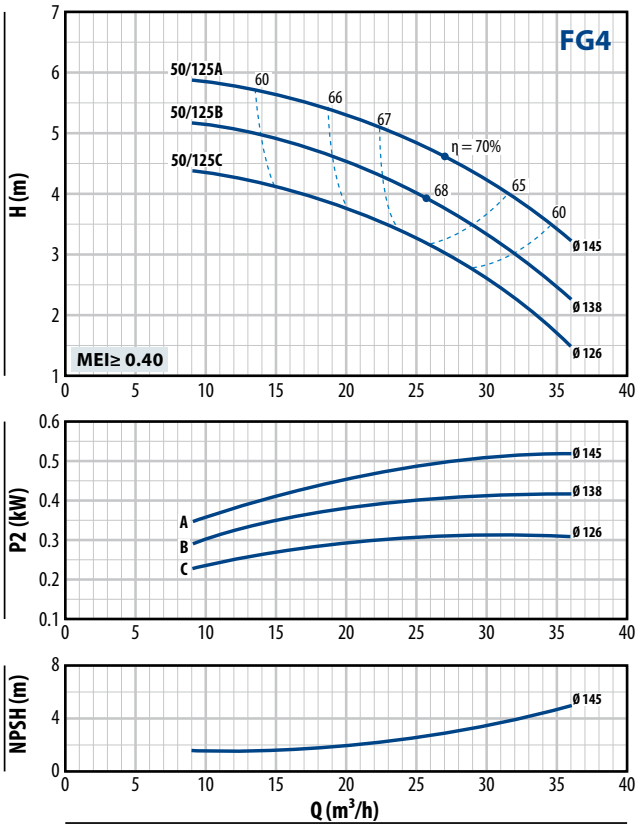

FG4-50/160

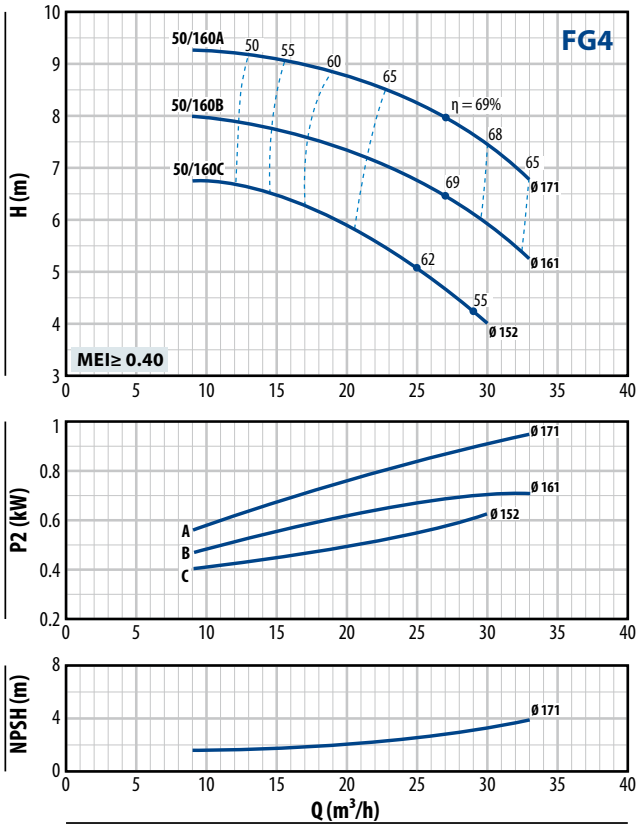

FG4-50/200

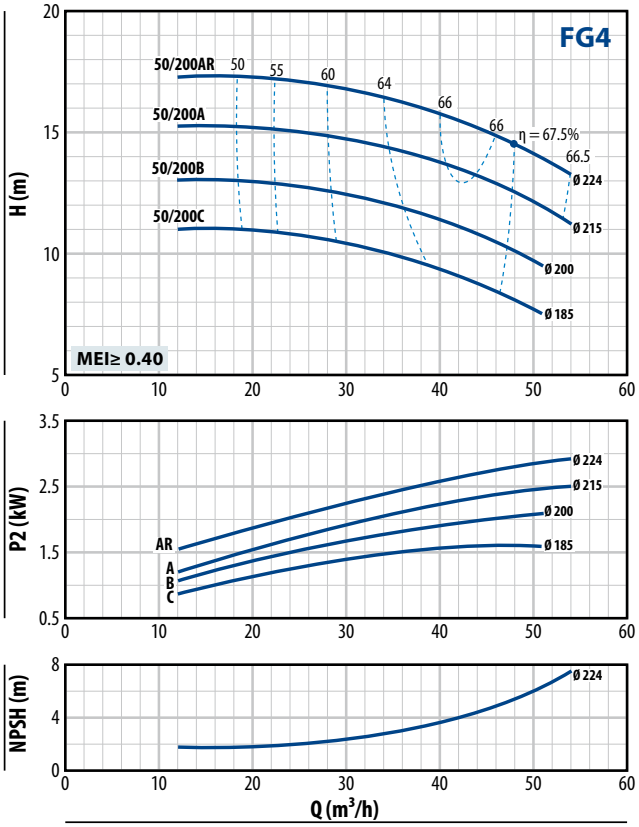

FG4-50/250

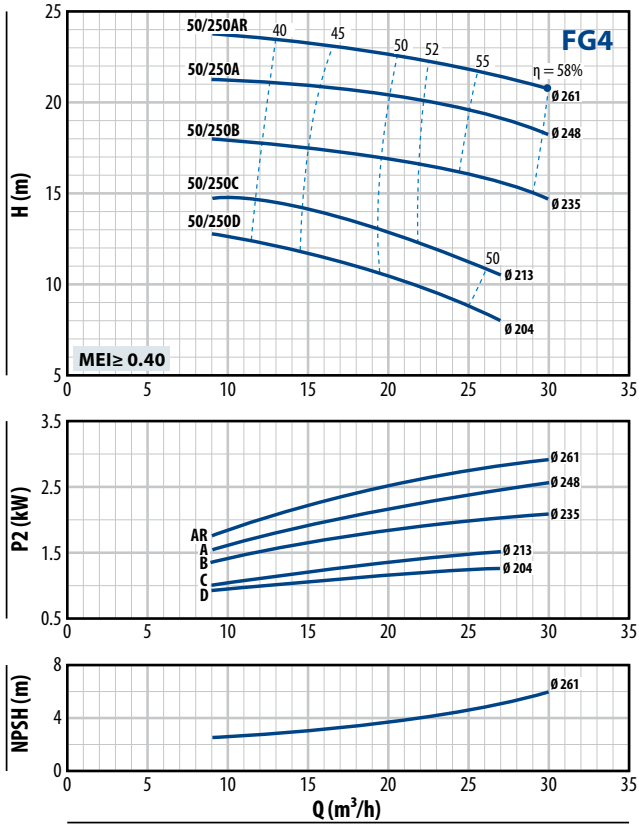

РАБОЧИЕ ХАРАКТЕРИСТИКИ

n= 1450 об/мин

FG4-65/125

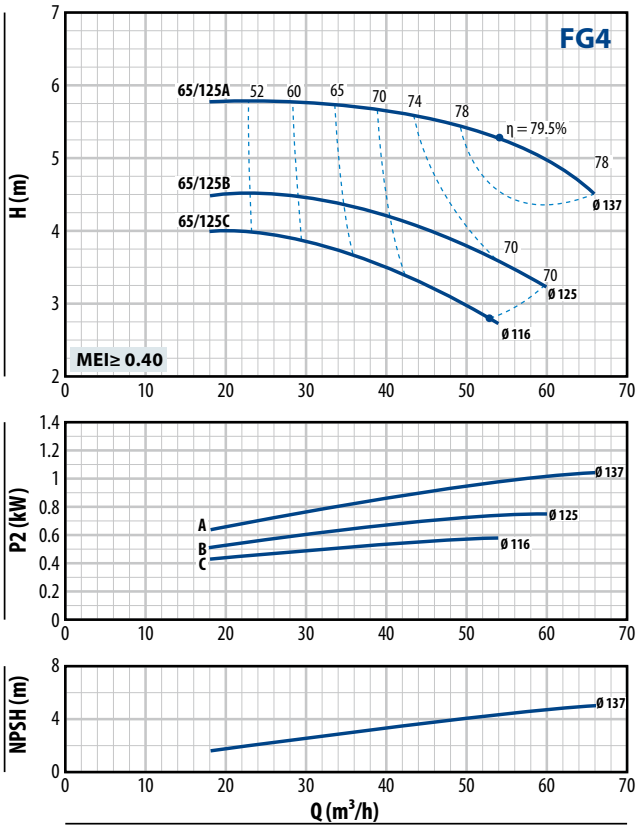

FG4-65/160

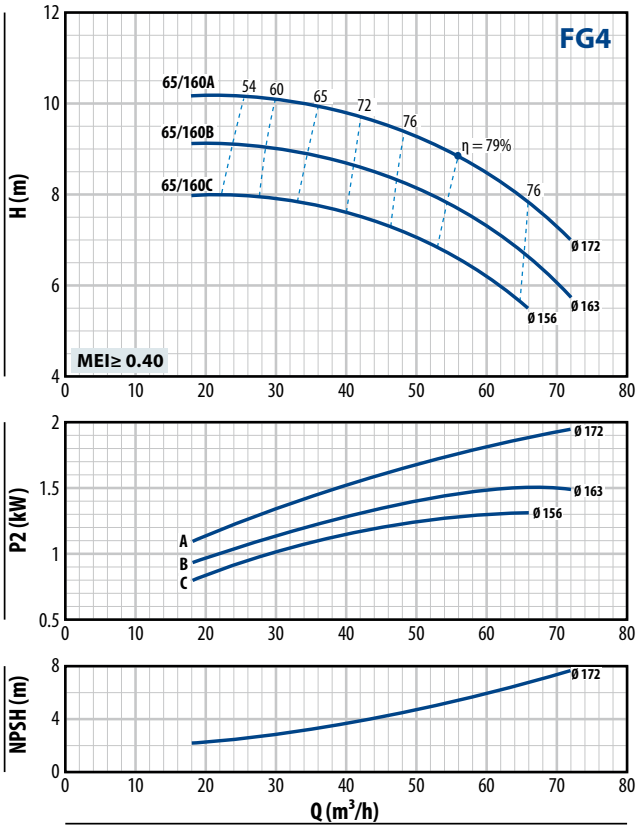

FG4-65/200

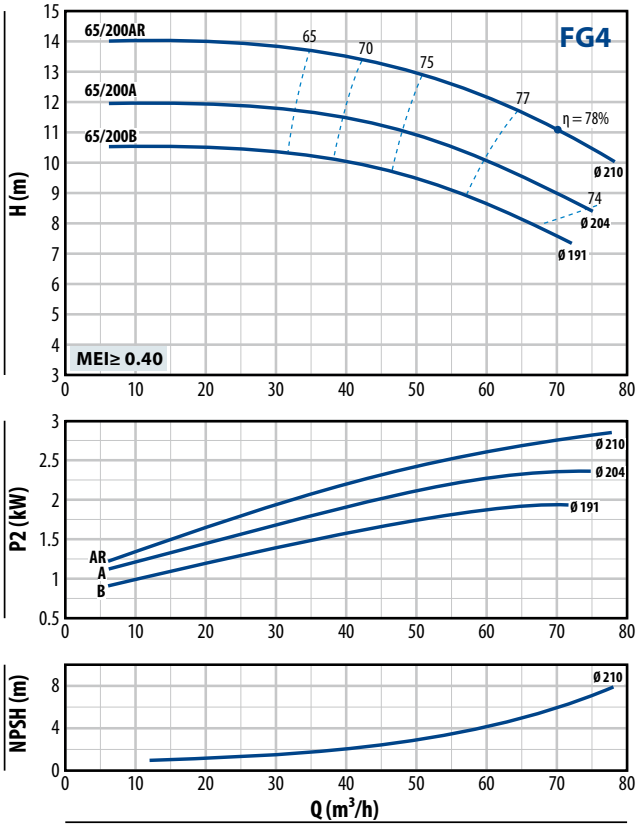

FG4-65/250

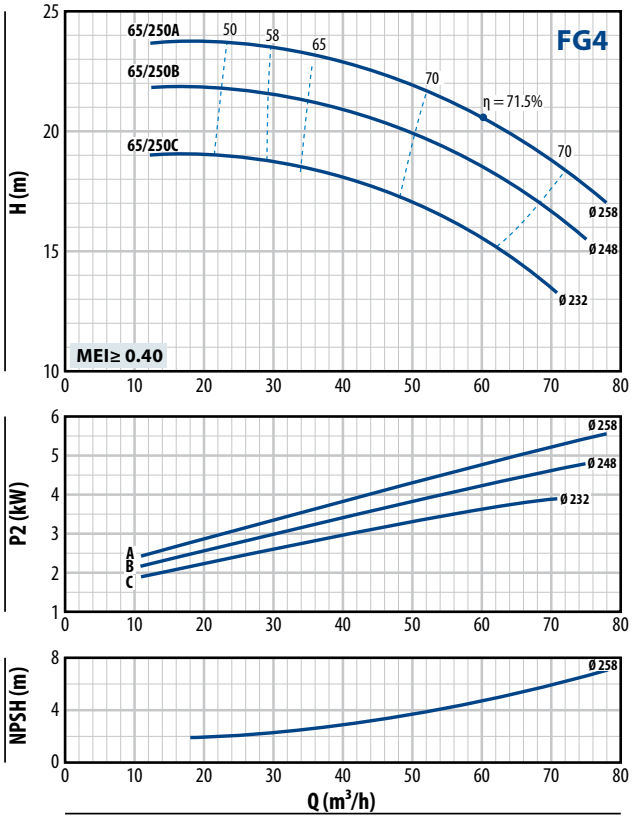

РАБОЧИЕ ХАРАКТЕРИСТИКИ

n= 1450 об/мин

FG4-80/160

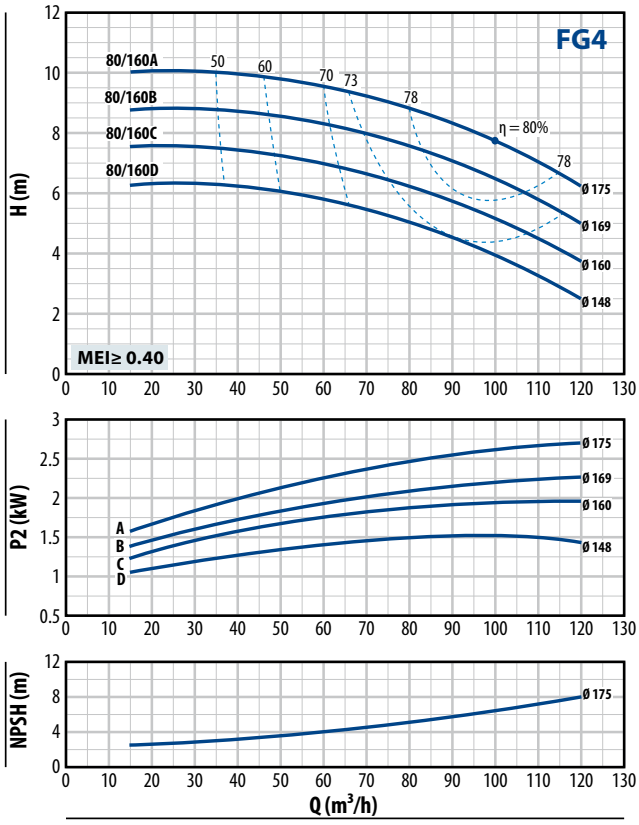

FG4-80/200

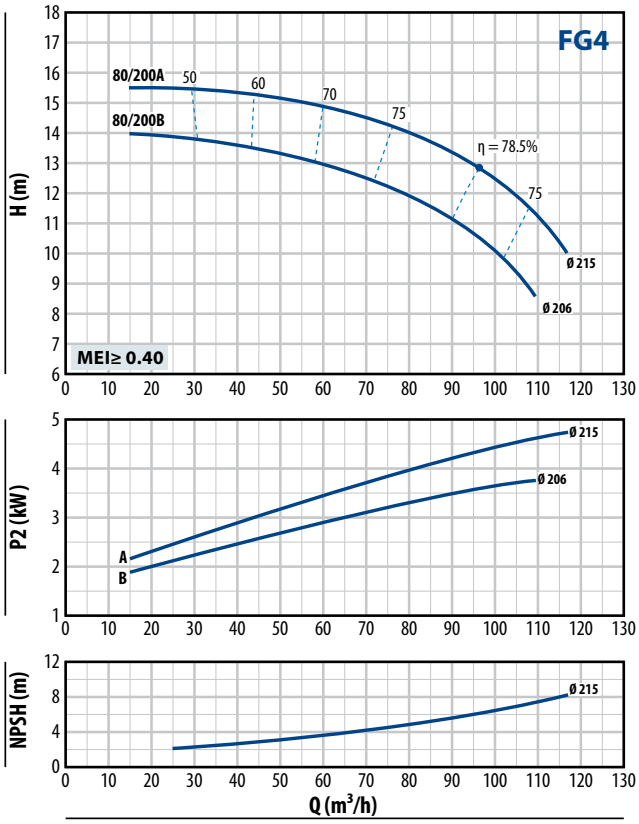

FG4-80/250

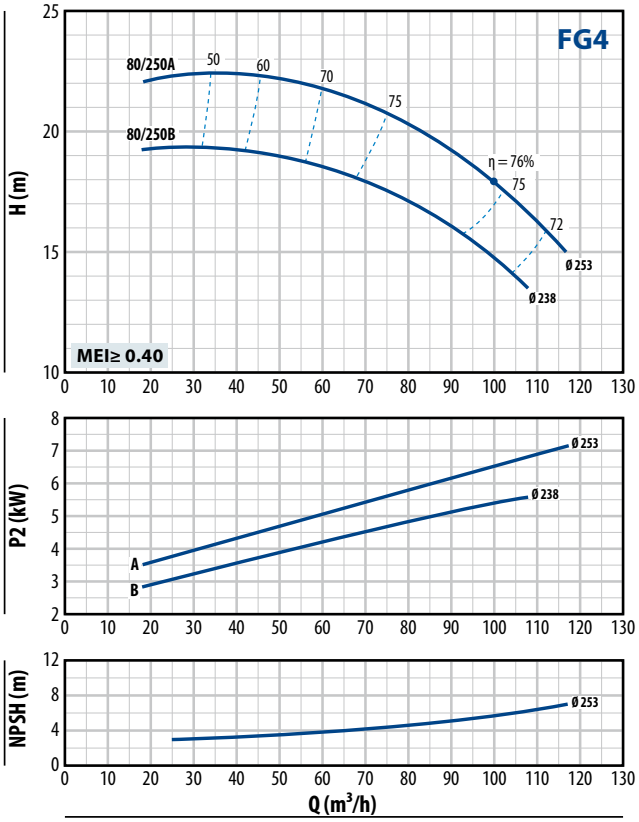

РАБОЧИЕ ХАРАКТЕРИСТИКИ

n= 1450 об/мин

FG4-100/160

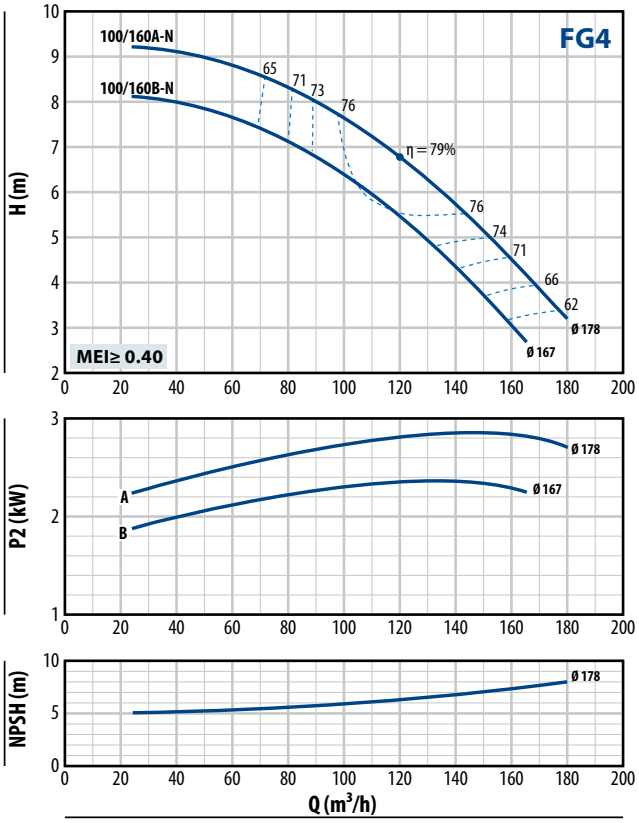

FG4-100/200

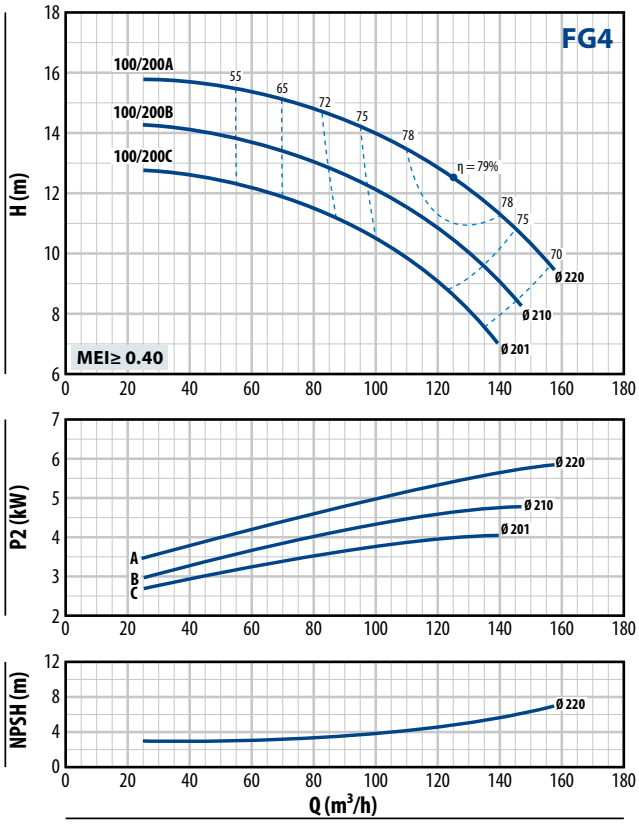

FG4-100/250

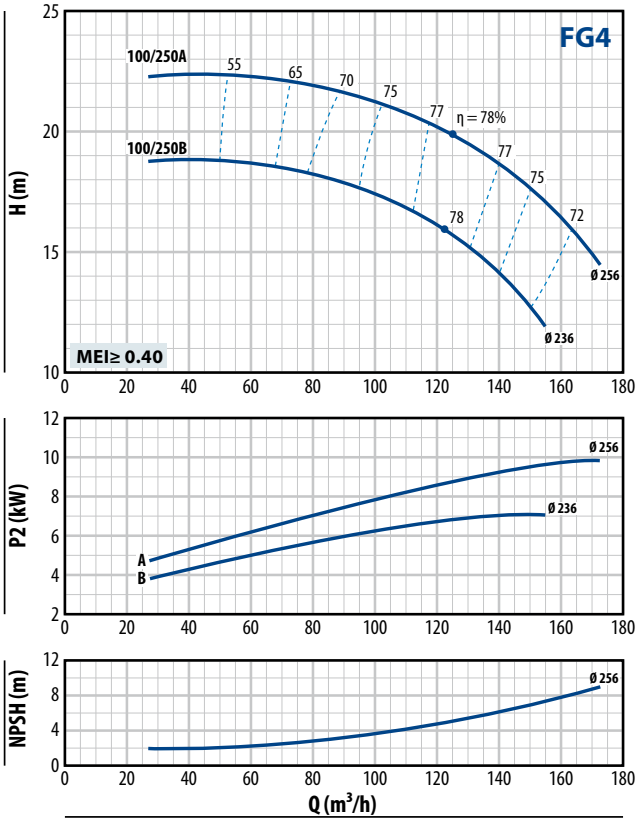

РАЗМЕРЫ И ВЕС

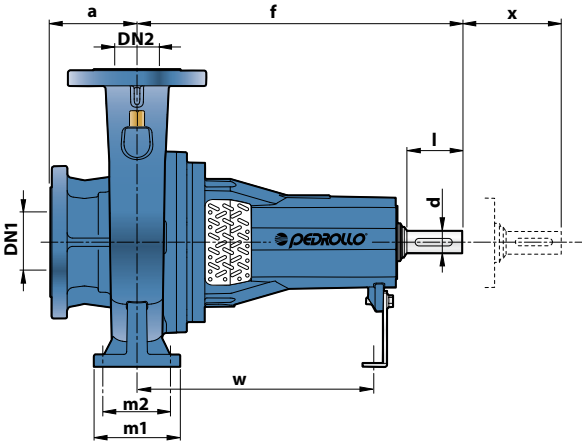

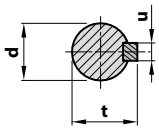

ВАЛ, мм		
d	u	t
24 k6	8	27
32 k6	10	35

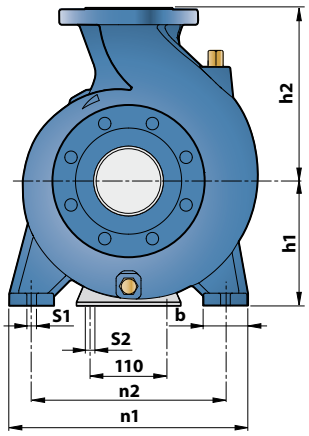

ТИП	РАЗМЕРЫ, мм																	кг
	DN1	DN2	a	f	h1	h2	b	m1	m2	n1	n2	s1	s2	w	x	d	l	
FG 32/160	50	32	80	360	132	160	50	100	70	240	190	14	14	260	100	24	50	**32**
FG 32/200					160	180	55	95										**35**
FG 32/200H					160	180	55											**35**
FG 32/250			100		180	225	65	125	95	320	250							**52**
FG 40/125	65	40	80		112	140	50	100	70	210	160							**34**
FG 40/160					132	160				240	190							**35**
FG 40/200			100		160	180	55			265	212							**38**
FG 40/250					180	225	65	125	95	320	250							**58**
FG 50/125	65	50			132	160	50	100	70	240	190							**30**
FG 50/160					160	180	55			265	212							**35**
FG 50/200					160	200	50											**45**
FG 50/250					180	225	65	125	95	320	250							**50**
FG 65/125	80	65			160	180	65			280	212							**42**
FG 65/160					160	200	65											**45**
FG 65/200					180	225	65			320	250				140			**50**
FG 65/250				470	200	250	80	160	120	360	280	18		340		32	80	**71**
FG 80/160	100	80	125	360	180	225	65	125	95	320	250	14		260		24	50	**48**
FG 80/200				470	180	250	65			345	280			340		32	80	**65**
FG 80/250					200	280	80	160	120	400	315	18						**79**
FG 100/160-N	125	100		360	200	280	80			360	280			260		24	50	**62**
FG 100/200				470	200	280	80							340		32	80	**75**
FG 100/250			140		225	280	80			400	315							**88**

ФЛАНЦЕВЫЙ ПАТРУБОК

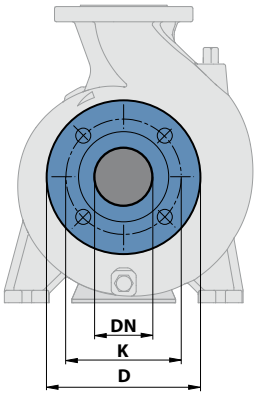

DN ФЛАНЕЦ	D	K	ОТВЕРСТИЯ	
мм	мм	мм	Кол-во	Ø (мм)
32	140	100	4	18
40	150	110		
50	165	125		
65	185	145		
80	200	160	8	
100	220	180		
125	250	210		

DN КОНТРФЛАНЕЦ

(ЗАКАЗЫВАЮТСЯ ОТДЕЛЬНО)

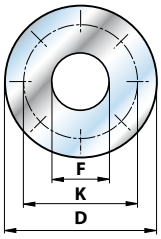

DN ФЛАНЕЦ	F	D	K	ОТВЕРСТИЯ	
мм	DN КОНТРФЛАНЕЦ	мм	мм	Кол-во	Ø (мм)
32	**1¼”**	140	100	4	18
40	**1½”**	150	110		
50	**2”**	165	125		
65	**2½”**	185	145		
80	**3”**	200	160	8	
100	**4”**	220	180		
125	**5”**	250	210		

NK

Электронасосы погружные многоступенчатые

Чистая вода
(Максимальное содержание песка не более 150 г/м^3)

В быту

В коммунальном секторе

В сельском хозяйстве

РАБОЧИЙ ДИАПАЗОН

- Производительность до **120 л/мин** (7,2 м^3/ч)
- Напор до **95 м**

ЭКСПЛУАТАЦИОННЫЕ ОГРАНИЧЕНИЯ

- Температура жидкости до **+40 °C**
- Максимальное содержание песка не более **150 г/м^3**
- Глубина погружения до **20 м**
  (с кабелем электропитания соответствующей длины)
- Продолжительный режим работы электродвигателя **S1**

ИСПОЛНЕНИЕ И НОРМЫ БЕЗОПАСНОСТИ

- Кабель электропитания длиной **20 м**
- Внешний поплавковый выключатель для однофазной версии

EN 60335-1
IEC 60335-1
CEI 61-150

EN 60034-1
IEC 60034-1
CEI 2-3

СЕРТИФИКАЦИЯ

Сертифицированная система менеджмента DNV
ISO 9001: Система менеджмента качества
ISO 14001: Экологический менеджмент

ОБЛАСТИ ПРИМЕНЕНИЯ И УСТАНОВКА

Благодаря высокой эффективности и надежности, данные насосы пригодны для применения с чистой водой в бытовом, коммунальном секторе и сельском хозяйстве. В частности, в сочетании с гидроаккумуляторами они используются для подачи воды, для орошения садов и огородов, повышения давления воды в системе и т.д.

ПАТЕНТЫ - ТОРГОВЫЕ МАРКИ - МОДЕЛИ

- Заявленный патент № PCT/IB2014/063126

ИСПОЛНЕНИЕ ПО ЗАКАЗУ

- Электронасос без внешнего поплавкового выключателя
- Комплектация насоса кабелем питания другой длины
- Другие напряжения питания или частота 60 Гц

ГАРАНТИЯ

2 года в соответствии с нашими общими условиями продажи

РАБОЧИЕ ХАРАКТЕРИСТИКИ И ТЕХНИЧЕСКИЕ ДАННЫЕ

50 Гц n= 2900 об/мин

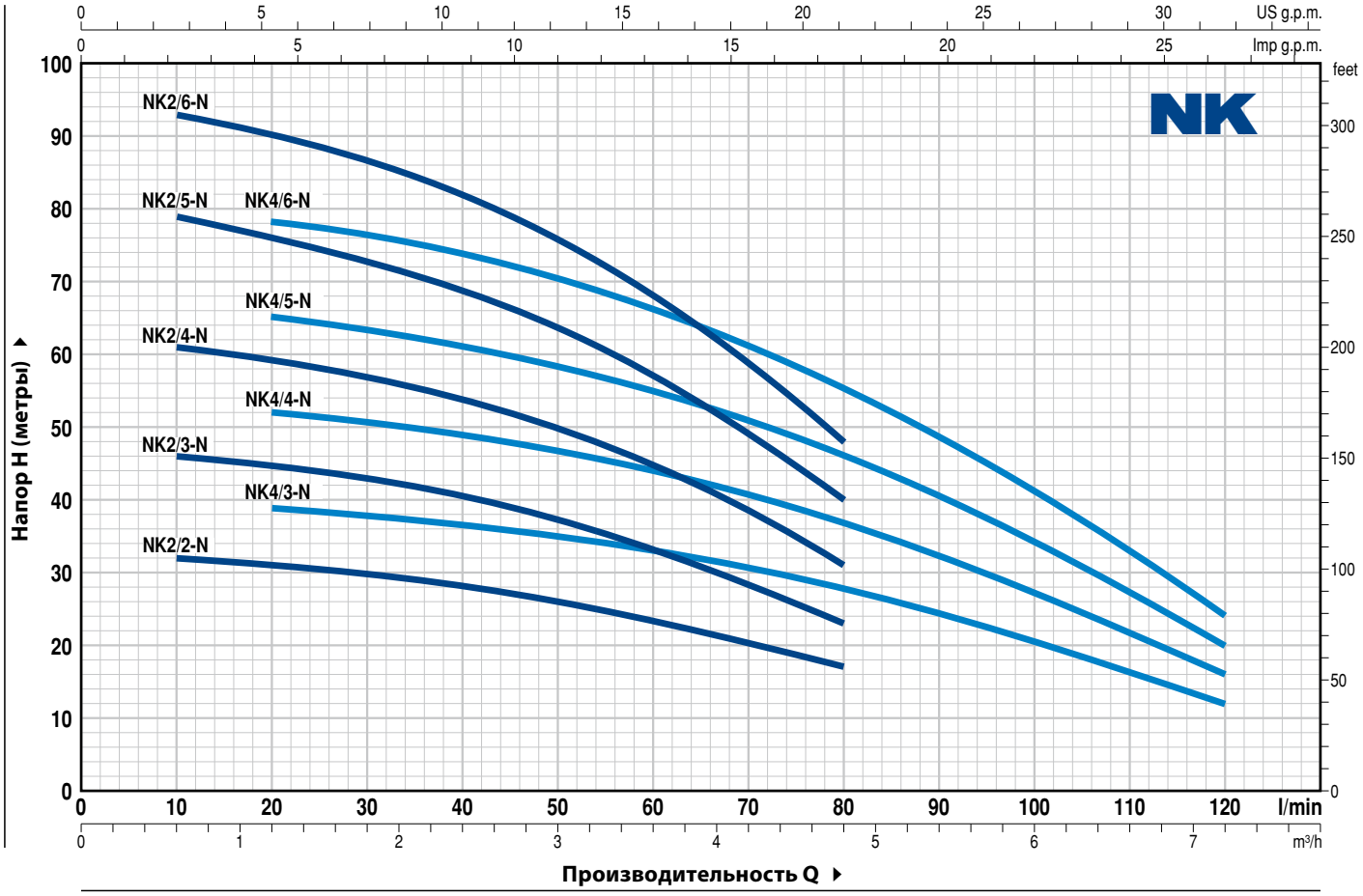

ТИП		МОЩНОСТЬ (P2)		Q м³/ч	0	0,6	1,2	1,8	2,4	3,0	3,6	4,2	4,8	6,0	6,6	7,2
Однофазный	**Трехфазный**	**кВт**	**л.с.**	Q л/мин	**0**	**10**	**20**	**30**	**40**	**50**	**60**	**70**	**80**	**100**	**110**	**120**
NKm 2/2 GE-N	**NK 2/2-N**	0,37	0,5		33	32	31	29,5	28	26	23,5	20,5	17			
NKm 2/3 GE-N	**NK 2/3-N**	0,55	0,75		48	46	44,5	42,8	40,5	37,5	33,5	29	23			
NKm 2/4 GE-N	**NK 2/4-N**	0,75	1		63	61	59	57	54	50	45	39	31			
NKm 2/5 GE-N	**NK 2/5-N**	1,1	1,5		81	79	75,5	73	68,5	63,5	57,5	49,5	40			
NKm 2/6 GE-N	**NK 2/6-N**	1,5	2	**H** метры	95	93	90	87	82	76	68,5	59,5	48			
NKm 4/3 GE-N	**NK 4/3-N**	0,55	0,75		40	-	39	38	37	35	33	30,5	28	20,5	16,5	12
NKm 4/4 GE-N	**NK 4/4-N**	0,75	1		53	-	52	50,5	49	46,5	44	40,5	37	27,5	22	16
NKm 4/5 GE-N	**NK 4/5-N**	1,1	1,5		67	-	65	63,5	61,5	58	55	50,5	46,5	34	27,5	20
NKm 4/6 GE-N	**NK 4/6-N**	1,5	2		80	-	78	76	74	70	66	61	56	41	33	24

Q - Производительность **H** - Общий манометрический напор

Допустимое отклонение характеристик насосов соответствует классу 3B согласно EN ISO 9906.

➠ **По заказу - однофазные электронасосы без внешнего поплавкового выключателя**

ПОЗ.	КОМПОНЕНТ	КОНСТРУКТИВНЫЕ ХАРАКТЕРИСТИКИ
1	**ВНЕШНИЙ КОЖУХ**	Нержавеющая сталь AISI 304, напорный патрубок с резьбой согласно ISO 228/1
2	**СЕТЧАТЫЙ ФИЛЬТР НА ВСАСЫВАНИИ**	Нержавеющая сталь AISI 304, в комплекте с виброизолирующими опорами
3	**КОЖУХ ДВИГАТЕЛЯ**	Нержавеющая сталь AISI 304
4	**РАБОЧИЕ КОЛЕСА и ДИФФУЗОРЫ**	Noryl FE1520PW
5	**ДИАФРАГМЫ**	Нержавеющая сталь AISI 304
6	**ВАЛ ДВИГАТЕЛЯ**	Нержавеющая сталь EN 10088-3 - 1.4104

7 ДВОЙНОЕ МЕХАНИЧЕСКОЕ ТОРЦЕВОЕ УПЛОТНЕНИЕ ВАЛА С ПРОМЕЖУТОЧНОЙ МАСЛЯНОЙ КАМЕРОЙ

Уплотнение	*Вал*	*Позиция*	*Материалы*		
Тип	*Диаметр*		*Неподвижное кольцо*	*Вращающееся кольцо*	*Эластомер*
STA-17	**Ø 17 мм**	Сторона двигателя	Керамика	Графит	NBR
ST1-16	**Ø 16 мм**	Сторона насоса	Карборунд	Графит	NBR

8 ПОДШИПНИКИ 6303 2RS - C3 / 6203 ZZ - C3E

9 КОНДЕНСАТОР

Электронасос	*Емкость*
Однофазный	*(230 В или 240 В)*
NKm 2/2 GE-N **NKm 2/3 GE-N** **NKm 4/3 GE-N**	**16** µF - 500 В
NKm 2/4 GE-N **NKm 4/4 GE-N**	**20** µF - 450 В
NKm 2/5 GE-N **NKm 4/5 GE-N**	**25** µF - 450 В
NKm 2/6 GE-N **NKm 4/6 GE-N**	**35** µF - 450 В

10 ЭЛЕКТРОДВИГАТЕЛЬ

NKm: однофазный 230 В - 50 Гц
с тепловой защитой, встроенной в обмотку.
NK: трехфазный 400 В - 50 Гц.

– Изоляция: класс F
– Степень защиты: IP X8

11 КАБЕЛЬ ЭЛЕКТРОПИТАНИЯ

➠ **Тип DRINCABLE®**
Одобрен для использования в питьевой воде организацией WRAS в соответствии со стандартом BS 6920, разрешение № 7513
Стандартная длина 20 метров

12 АВТОМАТИЧЕСКИЙ ВЫПУСКНОЙ КЛАПАН

13 ВИБРОИЗОЛИРУЮЩИЕ ОПОРЫ

14 ВНЕШНИЙ ПОПЛАВКОВЫЙ ВЫКЛЮЧАТЕЛЬ
(только для однофазных версий)

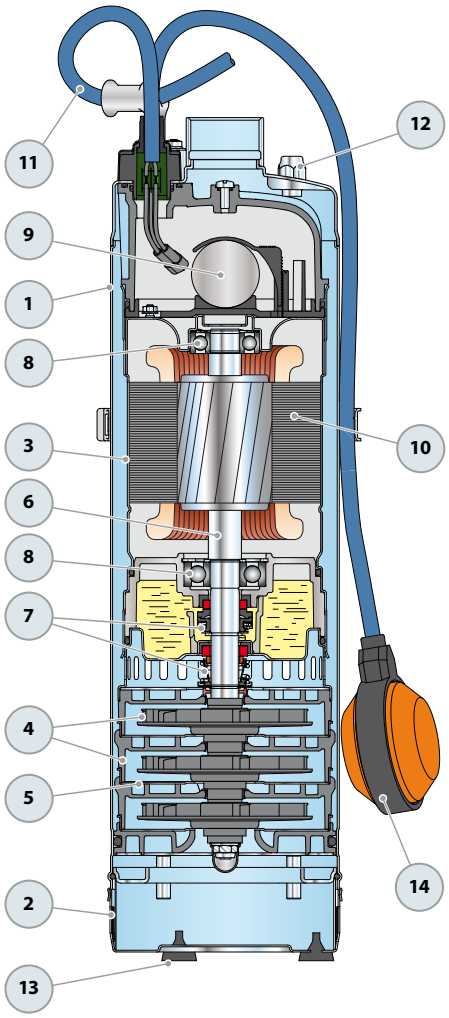

РАЗМЕРЫ И ВЕС

ТИП		ПАТРУБОК	ЧИСЛО СТУПЕНЕЙ	РАЗМЕРЫ, мм		кг	
Однофазный	Трехфазный	DN		Ø	h	1~	3~
NKm 2/2 GE-N	**NK 2/2-N**		2		459	**14,0**	**13,8**
NKm 2/3 GE-N	**NK 2/3-N**		3		486	**14,5**	**14,3**
NKm 2/4 GE-N	**NK 2/4-N**		4		543	**16,1**	**15,3**
NKm 2/5 GE-N	**NK 2/5-N**		5		570	**17,5**	**16,7**
NKm 2/6 GE-N	**NK 2/6-N**	**1¼"**	6	135	617	**19,8**	**18,8**
NKm 4/3 GE-N	**NK 4/3-N**		3		486	**14,5**	**14,3**
NKm 4/4 GE-N	**NK 4/4-N**		4		543	**16,1**	**15,3**
NKm 4/5 GE-N	**NK 4/5-N**		5		570	**17,5**	**16,7**
NKm 4/6 GE-N	**NK 4/6-N**		6		617	**19,8**	**18,8**

ПОТРЕБЛЯЕМЫЙ ТОК

ТИП	НАПРЯЖЕНИЕ	
Однофазный	230 В	240 В
NKm 2/2 GE-N	**4,4** A	**4,3** A
NKm 2/3 GE-N	**5,4** A	**5,2** A
NKm 2/4 GE-N	**6,2** A	**6,0** A
NKm 2/5 GE-N	**7,6** A	**7,3** A
NKm 2/6 GE-N	**8,8** A	**8,5** A
NKm 4/3 GE-N	**5,0** A	**4,8** A
NKm 4/4 GE-N	**6,2** A	**6,0** A
NKm 4/5 GE-N	**7,2** A	**6,9** A
NKm 4/6 GE-N	**8,7** A	**8,4** A

ТИП	НАПРЯЖЕНИЕ			
Трехфазный	230 В	400 В	240 В	415 В
NK 2/2-N	**2,8** A	**1,6** A	**2,7** A	**1,5** A
NK 2/3-N	**3,3** A	**1,9** A	**3,2** A	**1,8** A
NK 2/4-N	**4,0** A	**2,3** A	**3,9** A	**2,2** A
NK 2/5-N	**5,0** A	**2,9** A	**4,9** A	**2,8** A
NK 2/6-N	**5,7** A	**3,3** A	**5,5** A	**3,2** A
NK 4/3-N	**3,2** A	**1,8** A	**3,1** A	**1,7** A
NK 4/4-N	**3,8** A	**2,2** A	**3,7** A	**2,1** A
NK 4/5-N	**4,9** A	**2,8** A	**4,7** A	**2,7** A
NK 4/6-N	**5,6** A	**3,2** A	**5,4** A	**3,1** A

ПАЛЛЕТИРОВАНИЕ

ТИП		Автоперевозки
Однофазный	Трехфазный	Кол-во насосов
NKm 2/2 GE-N	**NK 2/2-N**	**30**
NKm 2/3 GE-N	**NK 2/3-N**	**30**
NKm 2/4 GE-N	**NK 2/4-N**	**30**
NKm 2/5 GE-N	**NK 2/5-N**	**25**
NKm 2/6 GE-N	**NK 2/6-N**	**25**
NKm 4/3 GE-N	**NK 4/3-N**	**30**
NKm 4/4 GE-N	**NK 4/4-N**	**30**
NKm 4/5 GE-N	**NK 4/5-N**	**25**
NKm 4/6 GE-N	**NK 4/6-N**	**25**

UP

Электронасосы погружные многоступенчатые

Чистая вода
(Максимальное содержание песка не более 150 г/м³)

В быту

В коммунальном секторе

В сельском хозяйстве

РАБОЧИЙ ДИАПАЗОН

- Производительность до **180 л/мин** (10,8 м³/ч)
- Напор до **95 м**

ЭКСПЛУАТАЦИОННЫЕ ОГРАНИЧЕНИЯ

- Температура жидкости до **+40 °C**
- Максимальное содержание песка не более **150 г/м³**
- Глубина погружения до **20 м**
  (с кабелем электропитания соответствующей длины)
- Установка в вертикальном и горизонтальном положениях
- Продолжительный режим работы электродвигателя **S1**

ИСПОЛНЕНИЕ И НОРМЫ БЕЗОПАСНОСТИ

- Кабель электропитания длиной **20 м**
- Внешний поплавковый выключатель для однофазной версии

EN 60335-1
IEC 60335-1
CEI 61-150

EN 60034-1
IEC 60034-1
CEI 2-3

ПАТЕНТЫ - ТОРГОВЫЕ МАРКИ - МОДЕЛИ

- Заявленный патент № PCT/IB2014/063126
- Заявленный патент № BO2015A000116
- Патент № EP09781276.2

СЕРТИФИКАЦИЯ

Сертифицированная система менеджмента DNV
ISO 9001: Система менеджмента качества
ISO 14001: Экологический менеджмент

ОБЛАСТИ ПРИМЕНЕНИЯ И УСТАНОВКА

Новый концептуальный модельный ряд погружных многоступенчатых электронасосов разработан с целью обеспечения ещё более высокой надёжности, благодаря запатентованным инновационным техническим решениям, предотвращающим заклинивание электронасосов даже после длительных перерывов в работе.
Благодаря высокой эффективности и надежности, данные насосы рекомендуются для перекачивания чистой воды и широко используются в быту, коммунальном и сельском хозяйстве. В частности, в сочетании с гидроаккумуляторами они используются для подачи воды, для орошения садов и огородов, повышения давления воды в системе и т.д.

ИСПОЛНЕНИЕ ПО ЗАКАЗУ

- Электронасос без внешнего поплавкового выключателя
- Комплектация насоса кабелем питания другой длины
- Другие напряжения питания или частота 60 Гц
- **Комплект для установки насоса в горизонтальном положении**

ГАРАНТИЯ

2 года в соответствии с нашими общими условиями продажи

РАБОЧИЕ ХАРАКТЕРИСТИКИ И ТЕХНИЧЕСКИЕ ДАННЫЕ

50 Гц n= 2900 об/мин

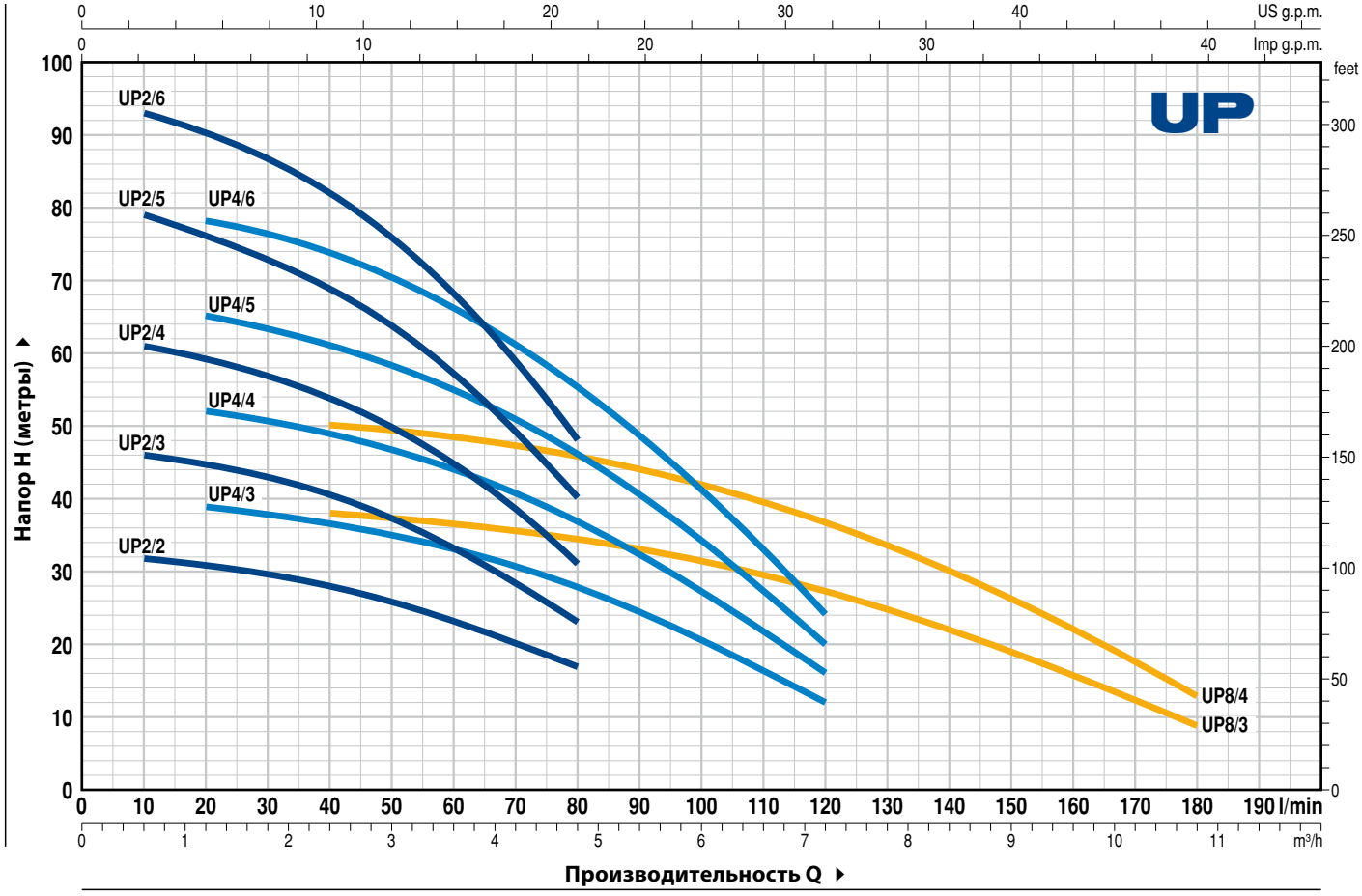

ТИП		МОЩНОСТЬ (P2)		Q м³/ч	0	0,6	1,2	2,4	3,6	4,8	6,0	7,2	8,4	9,6	10,8
Однофазный	Трехфазный	кВт	л.с.	л/мин	**0**	**10**	**20**	**40**	**60**	**80**	**100**	**120**	**140**	**160**	**180**
UPm 2/2-GE	**UP 2/2**	0,37	0,5		33	32	31	28	23,5	17					
UPm 2/3-GE	**UP 2/3**	0,55	0,75		48	46	44,5	40,5	33,5	23					
UPm 2/4-GE	**UP 2/4**	0,75	1		63	61	59	54	45	31					
UPm 2/5-GE	**UP 2/5**	1,1	1,5		81	79	75,5	68,5	57,5	40					
UPm 2/6-GE	**UP 2/6**	1,5	2		95	93	90	82	68,5	48					
UPm 4/3-GE	**UP 4/3**	0,55	0,75	**H** метры	40	–	39	37	33	28	20,5	12			
UPm 4/4-GE	**UP 4/4**	0,75	1		53	–	52	49	44	37	27,5	16			
UPm 4/5-GE	**UP 4/5**	1,1	1,5		67	–	65	61,5	55	46,5	34	20			
UPm 4/6-GE	**UP 4/6**	1,5	2		80	–	78	74	66	56	41	24			
UPm 8/3-GE	**UP 8/3**	1,1	1,5		40	–	–	38	36,5	34,5	31,5	27,5	22	16	9
UPm 8/4-GE	**UP 8/4**	1,5	2		52	–	–	50	48,5	46	42	36,5	29,5	21,5	13

Q - Производительность **H** - Общий манометрический напор

Допустимое отклонение характеристик насосов соответствует классу 3B согласно EN ISO 9906.

➠ **По заказу - однофазные электронасосы без внешнего поплавкового выключателя**

ПОЗ.	КОМПОНЕНТ	КОНСТРУКТИВНЫЕ ХАРАКТЕРИСТИКИ
1	**ВНЕШНИЙ КОЖУХ**	Нержавеющая сталь AISI 304, напорный патрубок с резьбой согласно ISO 228/1
2	**КОЖУХ ДВИГАТЕЛЯ**	Нержавеющая сталь AISI 304
3	**РАБОЧИЕ КОЛЕСА и ДИФФУЗОРЫ**	Noryl FE1520PW
4	**ДИАФРАГМЫ**	Нержавеющая сталь AISI 304
5	**ВАЛ ДВИГАТЕЛЯ**	Нержавеющая сталь EN 10088-3 - 1.4104

6 ДВОЙНОЕ МЕХАНИЧЕСКОЕ ТОРЦЕВОЕ УПЛОТНЕНИЕ ВАЛА С ПРОМЕЖУТОЧНОЙ МАСЛЯНОЙ КАМЕРОЙ

Уплотнение	*Вал*	*Позиция*	*Материалы*		
Тип	*Диаметр*		*Неподвижное кольцо*	*Вращающееся кольцо*	*Эластомер*
STA-17	**Ø 17 мм**	Сторона двигателя	Керамика	Графит	NBR
ST1-16	**Ø 16 мм**	Сторона насоса	Карборунд	Графит	NBR

7 ПОДШИПНИКИ 6303 2RS - C3 / 6203 ZZ - C3E

8 КОНДЕНСАТОР

Электронасос	*Емкость*
Однофазный	*(230 В или 240 В)*
UPm 2/2-GE **UPm 2/3-GE** **UPm 4/3-GE**	**16** µF - 500 В
UPm 2/4-GE **UPm 4/4-GE**	**20** µF - 450 В
UPm 2/5-GE **UPm 4/5-GE** **UPm 8/3-GE**	**25** µF - 450 В
UPm 2/6-GE **UPm 4/6-GE** **UPm 8/4-GE**	**35** µF - 450 В

9 ЭЛЕКТРОДВИГАТЕЛЬ

UPm: однофазный 230 В - 50 Гц
с тепловой защитой, встроенной в обмотку.
UP: трехфазный 400 В - 50 Гц.

– Изоляция: класс F
– Степень защиты: IP X8

10 КАБЕЛЬ ЭЛЕКТРОПИТАНИЯ

➠ **Тип DRINCABLE®**
Одобрено для использования в питьевой воде организацией WRAS в соответствии со стандартом BS 6920, разрешение № 7513
Стандартная длина 20 м

11 АВТОМАТИЧЕСКИЙ ВЫПУСКНОЙ КЛАПАН

12 ВИБРОИЗОЛИРУЮЩИЕ ОПОРЫ

13 ВНЕШНИЙ ПОПЛАВКОВЫЙ ВЫКЛЮЧАТЕЛЬ
(только для однофазных версий)

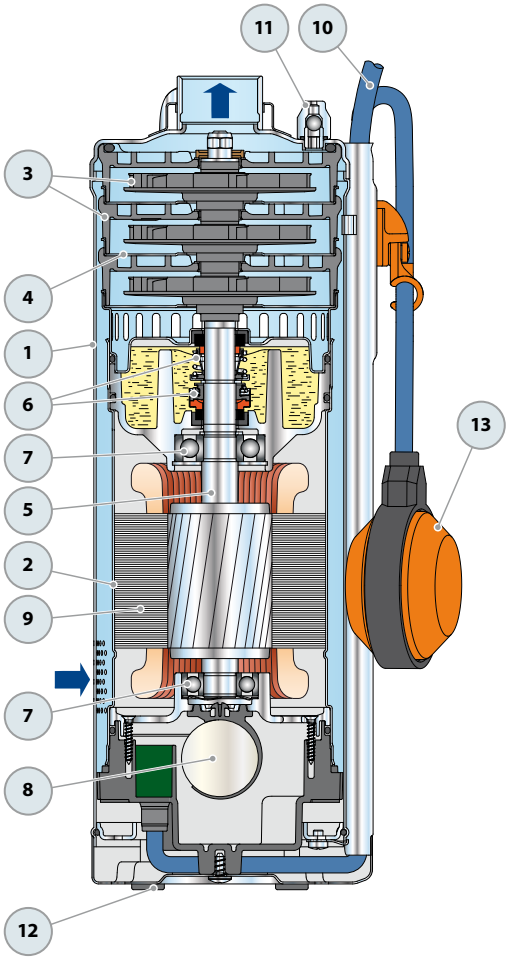

РАЗМЕРЫ И ВЕС

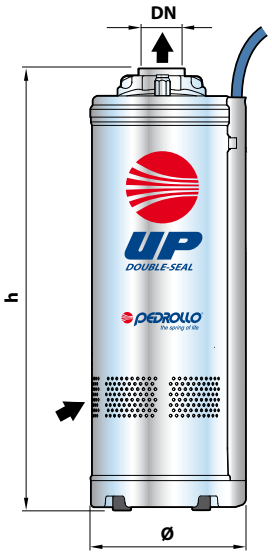

Вертикальная установка

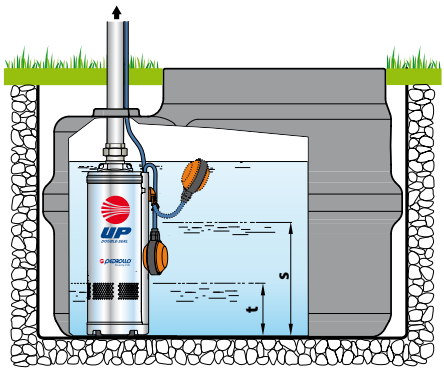

Горизонтальная установка

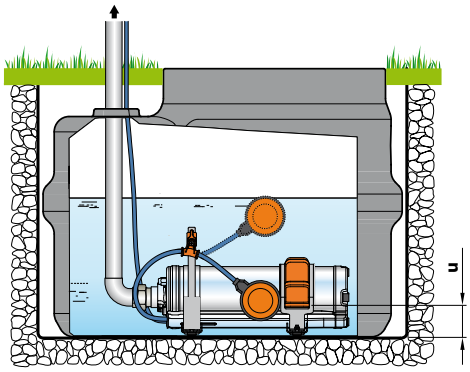

ТИП		ПАТРУБОК	ЧИСЛО СТУПЕНЕЙ	РАЗМЕРЫ, мм		кг	
Однофазный	Трехфазный	DN		Ø	h	1~	3~
UPm 2/2-GE	UP 2/2	1¼"	2	150	398	13,7	13,5
UPm 2/3-GE	UP 2/3		3		425	14,2	14,0
UPm 2/4-GE	UP 2/4		4		482	15,8	15,0
UPm 2/5-GE	UP 2/5		5		509	17,2	16,4
UPm 2/6-GE	UP 2/6		6		556	19,5	18,5
UPm 4/3-GE	UP 4/3		3		425	14,2	14,0
UPm 4/4-GE	UP 4/4		4		482	15,8	15,0
UPm 4/5-GE	UP 4/5		5		509	17,2	16,4
UPm 4/6-GE	UP 4/6		6		556	19,5	18,5
UPm 8/3-GE	UP 8/3		3		455	15,4	14,6
UPm 8/4-GE	UP 8/4		4		502	17,7	16,7

ТИП	УРОВНИ, мм		
	s	t	u
UP 2/2 UP 2/3 UP 4/3	320	135	55
UP 2/4 UP 2/5 UP 4/4 UP 4/5 UP 8/3	350		
UP 2/6 UP 4/6 UP 8/4	370		

s = Минимальный уровень перезапуска
t = Уровень опорожнения
u = Минимальный уровень функционирования

ПОТРЕБЛЯЕМЫЙ ТОК

ТИП	НАПРЯЖЕНИЕ	
Однофазный	230 В	240 В
UPm 2/2-GE	4,4 A	4,3 A
UPm 2/3-GE	5,4 A	5,2 A
UPm 2/4-GE	6,2 A	6,0 A
UPm 2/5-GE	7,6 A	7,3 A
UPm 2/6-GE	8,8 A	8,5 A
UPm 4/3-GE	5,0 A	4,8 A
UPm 4/4-GE	6,2 A	6,0 A
UPm 4/5-GE	7,2 A	6,9 A
UPm 4/6-GE	8,7 A	8,4 A
UPm 8/3-GE	7,6 A	7,3 A
UPm 8/4-GE	8,8 A	8,5 A

ТИП	НАПРЯЖЕНИЕ			
Трехфазный	230 В	400 В	240 В	415 В
UP 2/2	2,8 A	1,6 A	2,7 A	1,5 A
UP 2/3	3,3 A	1,9 A	3,2 A	1,8 A
UP 2/4	4,0 A	2,3 A	3,9 A	2,2 A
UP 2/5	5,0 A	2,9 A	4,9 A	2,8 A
UP 2/6	5,7 A	3,3 A	5,5 A	3,2 A
UP 4/3	3,2 A	1,8 A	3,1 A	1,7 A
UP 4/4	3,8 A	2,2 A	3,7 A	2,1 A
UP 4/5	4,9 A	2,8 A	4,7 A	2,7 A
UP 4/6	5,6 A	3,2 A	5,4 A	3,1 A
UP 8/3	5,0 A	2,9 A	4,9 A	2,8 A
UP 8/4	5,7 A	3,3 A	5,5 A	3,2 A

ПАЛЛЕТИРОВАНИЕ

ТИП		Автоперевозки
Однофазный	Трехфазный	Кол-во насосов
UPm 2/2-GE	UP 2/2	30
UPm 2/3-GE	UP 2/3	30
UPm 2/4-GE	UP 2/4	30
UPm 2/5-GE	UP 2/5	25
UPm 2/6-GE	UP 2/6	25

ТИП		Автоперевозки
Однофазный	Трехфазный	Кол-во насосов
UPm 4/3-GE	UP 4/3	30
UPm 4/4-GE	UP 4/4	30
UPm 4/5-GE	UP 4/5	25
UPm 4/6-GE	UP 4/6	25
UPm 8/3-GE	UP 8/3	30
UPm 8/4-GE	UP 8/4	30

DAVIS

Электронасос погружной 4’’ с вихревым рабочим колесом

Чистая вода

В быту

В сельском хозяйстве

РАБОЧИЙ ДИАПАЗОН

- Производительность до **50 л/мин** (3,0 м^3/ч)
- Напор до **75 м**

ЭКСПЛУАТАЦИОННЫЕ ОГРАНИЧЕНИЯ

- Температура жидкости до **+40 °C**
- Глубина погружения до **40 м**
  (с кабелем электропитания соответствующей длины)
- Установка в вертикальном и горизонтальном положениях
- Продолжительный режим работы электродвигателя **S1**

ИСПОЛНЕНИЕ И НОРМЫ БЕЗОПАСНОСТИ

EN 60335-1
IEC 60335-1
CEI 61-150

EN 60034-1
IEC 60034-1
CEI 2-3

СЕРТИФИКАЦИЯ

Сертифицированная система менеджмента DNV
ISO 9001: Система менеджмента качества
ISO 14001: Экологический менеджмент

ОБЛАСТИ ПРИМЕНЕНИЯ И УСТАНОВКА

Рекомендуются для перекачивания чистой, без абразивных частиц, воды и жидкостей, химически неагрессивных по отношению к конструкционным материалам насоса.
Благодаря своей компактности и экономичности, насосы подходят для разнообразного применения в быту: в сочетании с гидроаккумуляторами небольших объёмов используются для распределения воды, для ирригации и т.п.

ПАТЕНТЫ - ТОРГОВЫЕ МАРКИ - МОДЕЛИ

- Заявленный патент № PCT/IB2009/051491
- Патент № EP09781276.2
- Зарегистрированная модель № 0001552668 DAVIS®

ИСПОЛНЕНИЕ ПО ЗАКАЗУ

- Кабель электропитания длиной **30 м**
- Другие напряжения питания или частота 60 Гц

ГАРАНТИЯ

2 года в соответствии с нашими общими условиями продажи

➠ **Моноблочный погружной электронасос из нержавеющей стали подготовленный к установке.**

В комплекте: **– двигатель с встроенными внутри конденсатором и тепловой защитой**
– кабель электропитания длиной 20 м

РАБОЧИЕ ХАРАКТЕРИСТИКИ И ТЕХНИЧЕСКИЕ ДАННЫЕ

50 Гц n= 2900 об/мин

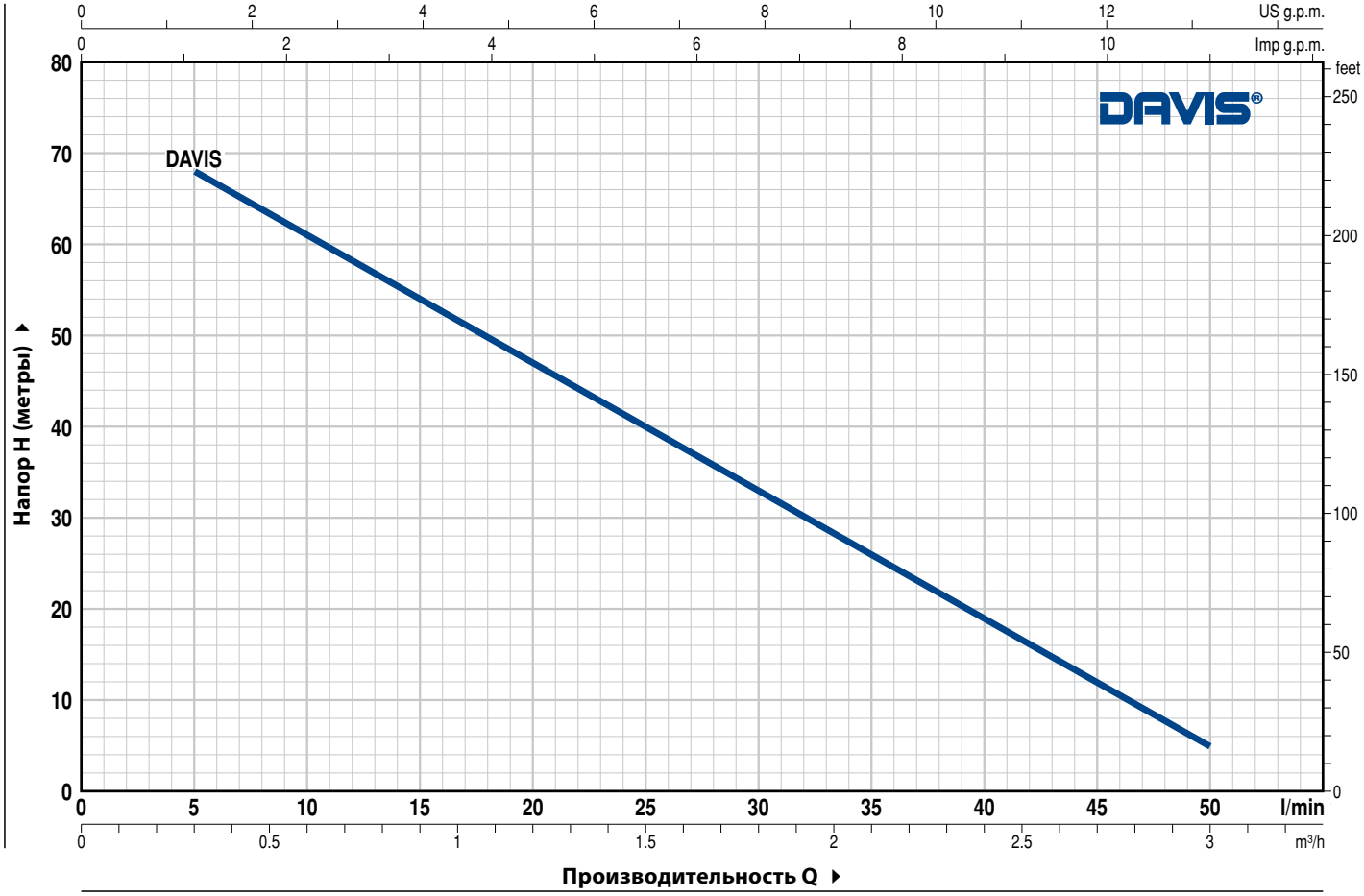

ТИП	МОЩНОСТЬ (P2)		Q	м³/ч	0	0,3	0,6	0,9	1,2	1,5	1,8	2,1	2,4	2,7	3,0
Однофазный	**кВт**	**л.с.**		л/мин	**0**	**5**	**10**	**15**	**20**	**25**	**30**	**35**	**40**	**45**	**50**
DAVIS®	0,75	1	**H**	метры	75	68	61	54	47	40	33	26	19	12	5

Q - Производительность **H** - Общий манометрический напор

Допустимое отклонение характеристик насосов соответствует классу 3B согласно EN ISO 9906.

ПОЗ.	КОМПОНЕНТ	КОНСТРУКТИВНЫЕ ХАРАКТЕРИСТИКИ
1	**НАПОРНЫЙ КОРПУС**	Нержавеющая сталь AISI 304, напорный патрубок с резьбой согласно ISO 228/1
2	**ТОРЦОВАЯ КРЫШКА КОРПУСА**	Латунь
3	**РАБОЧЕЕ КОЛЕСО**	Латунь, с периферийными радиальными лопатками
4	**КОЖУХ ДВИГАТЕЛЯ**	Нержавеющая сталь AISI 304
5	**ВАЛ ДВИГАТЕЛЯ**	Нержавеющая сталь EN 10088-3 - 1.4104

6 ДВОЙНОЕ МЕХАНИЧЕСКОЕ ТОРЦЕВОЕ УПЛОТНЕНИЕ ВАЛА С ПРОМЕЖУТОЧНОЙ МАСЛЯНОЙ КАМЕРОЙ

Уплотнение	***Вал***	*Позиция*	*Материалы*		
Тип	***Диаметр***		*Неподвижное кольцо*	*Вращающееся кольцо*	*Эластомер*
AR-14	**Ø 14 мм**	Сторона двигателя	Керамика	Графит	NBR
ST1-14 SIC	**Ø 14 мм**	Сторона насоса	Керамика	Карборунд	NBR

7 ПОДШИПНИКИ **6203 ZZ - C3E / 6203 ZZ - C3E**

8 КОНДЕНСАТОР

Емкость ***(230 В или 240 В)***
31,5 µF - 500 В

9 ЭЛЕКТРОДВИГАТЕЛЬ

Погружной двигатель PEDROLLO рассчитан на продолжительный режим работы (с сухим перематываемым статором).

DAVIS®: однофазный 230 В - 50 Гц
Встроенный внутри двигателя конденсатор.
Встроенная в обмотку тепловая защита.

– Изоляция: класс F
– Степень защиты: IP X8

10 КАБЕЛЬ ЭЛЕКТРОПИТАНИЯ

➠ **Тип PBS-P**
Одобрен ACS для использования в контакте с питьевой водой в соответствии со стандартом BS 6920, разрешение № 04 ACCLI 201
Стандартная длина 20 м

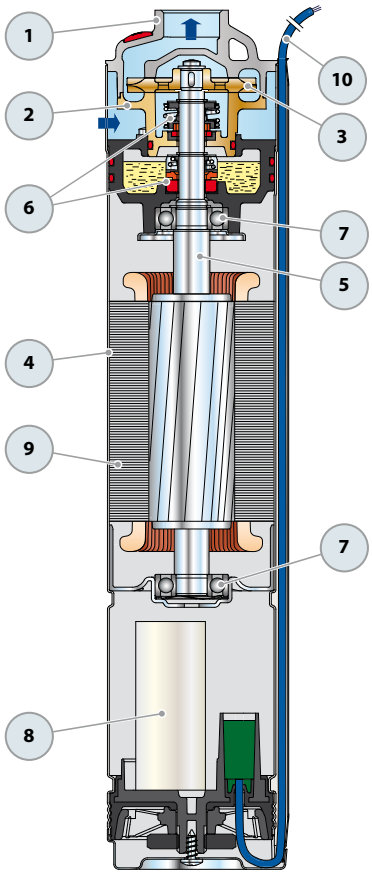

РАЗМЕРЫ И ВЕС

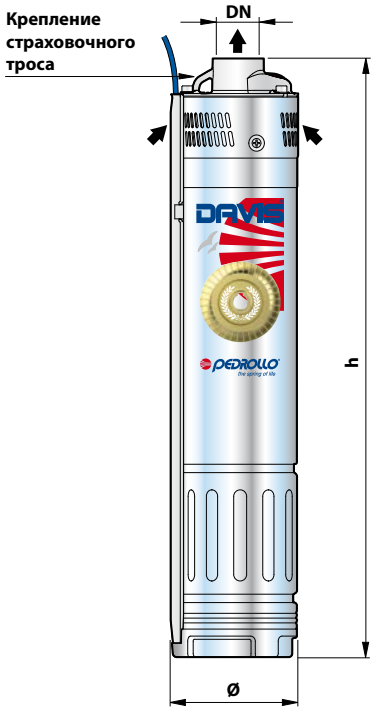

Типовая схема монтажа

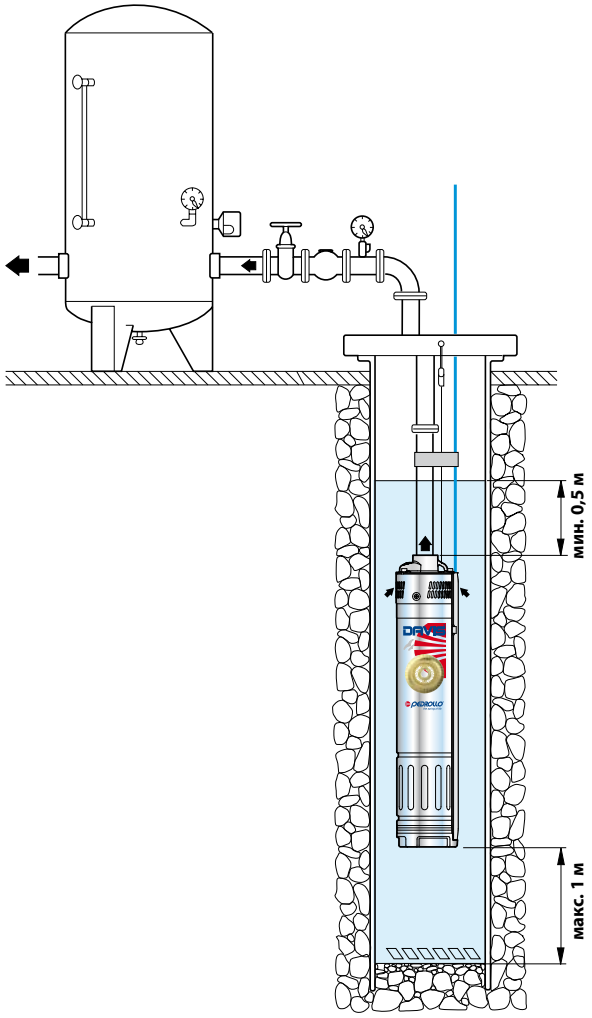

ТИП Однофазный	ПАТРУБОК DN	РАЗМЕРЫ, мм Ø	 h	кг
DAVIS®	**1”**	101	470	**12,6**

ПОТРЕБЛЯЕМЫЙ ТОК

ТИП Однофазный	НАПРЯЖЕНИЕ 230 В	 240 В
DAVIS®	**5,7** A	**5,5** A

ПАЛЛЕТИРОВАНИЕ

ТИП Однофазный	Автоперевозки Кол-во насосов
DAVIS®	**60**

4BLOCK

Электронасосы погружные моноблочные 4’’

Чистая вода
(Максимальное содержание песка не более 150 г/м³)

В быту

В коммунальном секторе

В сельском хозяйстве

РАБОЧИЙ ДИАПАЗОН

- Производительность до **150 л/мин** (9 м³/ч)
- Напор до **128 м**

ЭКСПЛУАТАЦИОННЫЕ ОГРАНИЧЕНИЯ

- Температура жидкости до **+35 °C**
- Максимальное содержание песка не более **150 г/м³**
- Глубина погружения до **60 м**
  (с кабелем электропитания соответствующей длины)
- Установка в вертикальном и горизонтальном положениях
- Количество пусков в час: **20** с регулярными интервалами
- Продолжительный режим работы электродвигателя **S1**

ИСПОЛНЕНИЕ И НОРМЫ БЕЗОПАСНОСТИ

EN 60335-1 **EN 60034-1**
IEC 60335-1 **IEC 60034-1**
CEI 61-150 **CEI 2-3**

РЕГЛАМЕНТ (ЕС) N. 547/2012

СЕРТИФИКАЦИЯ

Сертифицированная система менеджмента DNV
ISO 9001: Система менеджмента качества
ISO 14001: Экологический менеджмент

ОБЛАСТИ ПРИМЕНЕНИЯ И УСТАНОВКА

Рекомендуются для подачи из скважин чистой, с содержанием песка не более 150 г/м³, воды.
Благодаря высокой эффективности и надёжности, насосы рекомендуются для применения в бытовом секторе, в сочетании с гидроаккумуляторами они применяются для автоматического водоснабжения, для орошения и т.д.

ПАТЕНТЫ - ТОРГОВЫЕ МАРКИ - МОДЕЛИ

- Заявленный патент № PCT/IB2009/051491
- Заявленный патент № PCT/IB2010/054499
- Патент № EP09781276.2

ИСПОЛНЕНИЕ ПО ЗАКАЗУ

- Кабель электропитания длиной **30 м**
- Другие напряжения питания или частота 60 Гц

ГАРАНТИЯ

2 года в соответствии с нашими общими условиями продажи

➠ Моноблочный погружной электронасос из нержавеющей стали подготовленный к установке.

В комплекте: **– двигатель с встроенными внутри конденсатором и тепловой защитой**
– кабель электропитания длиной 20 м

РАБОЧИЕ ХАРАКТЕРИСТИКИ И ТЕХНИЧЕСКИЕ ДАННЫЕ

50 Гц n= 2900 об/мин

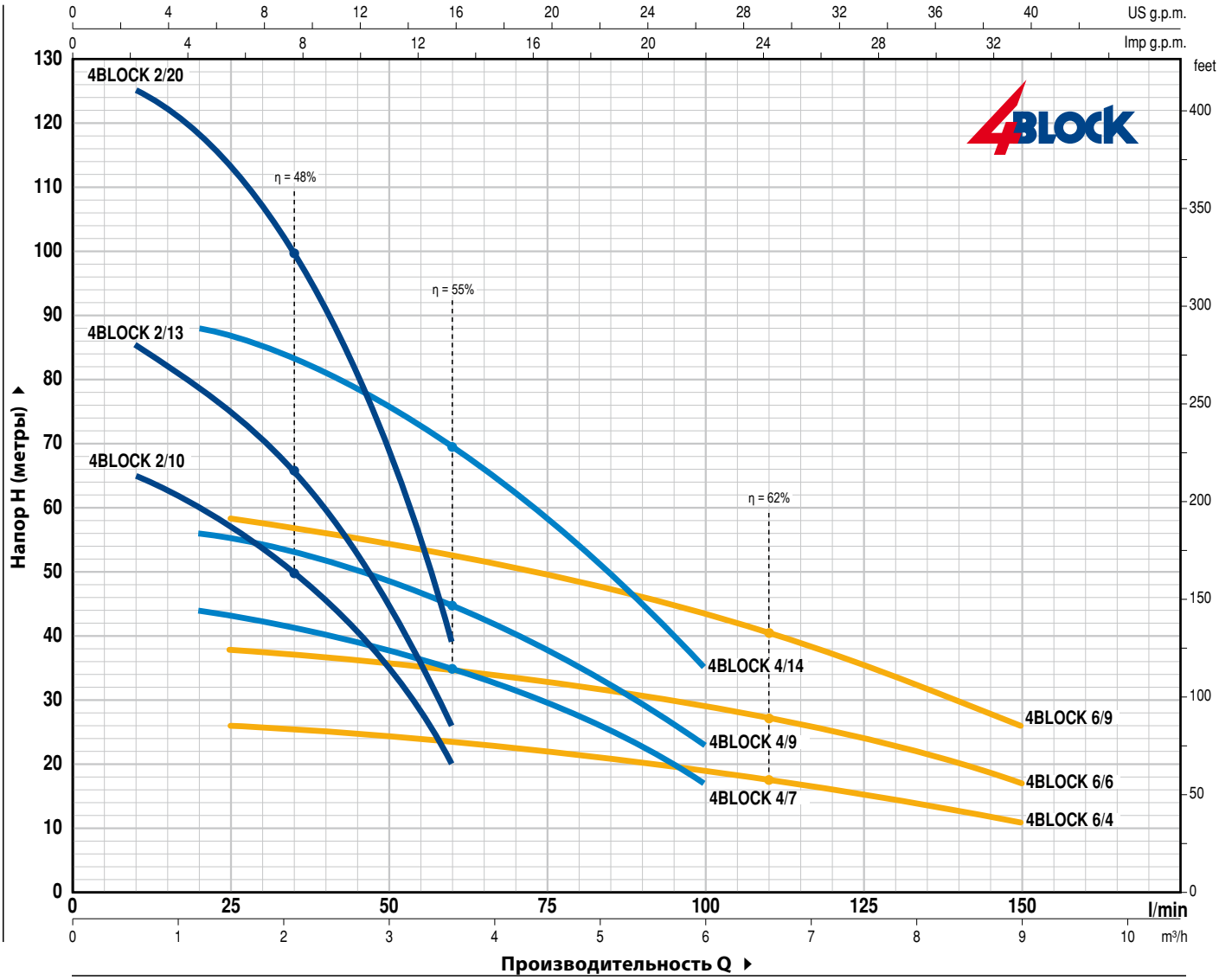

ТИП	МОЩНОСТЬ (P2)		Q м³/ч	0	0,6	1,2	1,8	2,4	3,0	3,6
Однофазный	**кВт**	**л.с.**	л/мин	**0**	**10**	**20**	**30**	**40**	**50**	**60**
4BLOCKm 2/10	0,55	0,75		66	65	60	54	46	35	20
4BLOCKm 2/13	0,75	1	**H** метры	86	85	79	71	60	45	26
4BLOCKm 2/20	1,1	1,5		128	125	118	108	91	70	39

ТИП	МОЩНОСТЬ (P2)		Q м³/ч	0	1,2	1,8	2,4	3,0	3,6	4,2	4,8	5,4	6,0
Однофазный	**кВт**	**л.с.**	л/мин	**0**	**20**	**30**	**40**	**50**	**60**	**70**	**80**	**90**	**100**
4BLOCKm 4/7	0,55	0,75		46	44	42	40	38	35	31,5	27	23	17
4BLOCKm 4/9	0,75	1	**H** метры	60	56	54,5	52	49	45	40,5	35	29	23
4BLOCKm 4/14	1,1	1,5		92	88	85	81	76	70	63	54,5	45	35

ТИП	МОЩНОСТЬ (P2)		Q м³/ч	0	1,5	3,0	4,5	6,0	7,5	9,0
Однофазный	**кВт**	**л.с.**	л/мин	**0**	**25**	**50**	**75**	**100**	**125**	**150**
4BLOCKm 6/4	0,55	0,75		27	26	24	22	19	15	11
4BLOCKm 6/6	0,75	1	**H** метры	40	38	36	33	29	24	17
4BLOCKm 6/9	1,1	1,5		61	58	54	50	44	35	26

Q - Производительность **H** - Общий манометрический напор

Допустимое отклонение характеристик насосов соответствует классу 3B согласно EN ISO 9906.

ПОЗ.	КОМПОНЕНТ	КОНСТРУКТИВНЫЕ ХАРАКТЕРИСТИКИ
1	**КОРПУС ГИДРАВЛИЧЕСКОЙ ЧАСТИ НАСОСА**	Нержавеющая сталь AISI 304, напорный патрубок с резьбой согласно ISO 228/1
2	**РАБОЧИЕ КОЛЕСА**	Lexan 141-R
3	**ДИФФУЗОРЫ**	Noryl FE1520PW
4	**КОРПУСА РАБОЧИХ СТУПЕНЕЙ**	Нержавеющая сталь AISI 304
5	**ВАЛ НАСОСА**	Нержавеющая сталь AISI 304
6	**ПОДШИПНИКИ НАСОСА**	Неподвижные части выполнены из специального технополимера, а вращающиеся части изготовлены из нержавеющей стали AISI 316 с защитным покрытием из окиси хрома, повышающим стойкость к воздействию песка.
7	**ПРИВОДНАЯ МУФТА**	Нержавеющая сталь AISI 316L
8	**ЗАЩИТНАЯ ПЛАНКА КАБЕЛЯ**	Нержавеющая сталь AISI 304
9	**ВАЛ ДВИГАТЕЛЯ**	Нержавеющая сталь EN 10088-3 1.4104 (AISI 431 для однофазного насоса 1,1 кВт)
10	**КОЖУХ ДВИГАТЕЛЯ**	Нержавеющая сталь AISI 304

11 ДВОЙНОЕ МЕХАНИЧЕСКОЕ ТОРЦЕВОЕ УПЛОТНЕНИЕ ВАЛА С ПРОМЕЖУТОЧНОЙ МАСЛЯНОЙ КАМЕРОЙ

Уплотнение Вал		*Позиция*	*Материалы*		
Тип	*Диаметр*		*Неподвижное кольцо*	*Вращающееся кольцо*	*Эластомер*
STA-17	**Ø 17 мм**	Сторона двигателя	Керамика	Графит	NBR
ST1-16	**Ø 16 мм**	Сторона насоса	Карборунд	Графит	NBR

12 ПОДШИПНИКИ

Электронасос	*Тип*
4BLOCK – 0,55÷0,75 кВт	**6203 2RS - C3E / 6203 ZZ - C3E**
4BLOCK – 1,1 кВт	**3203B 2RS - C3 / 6203 ZZ - C3E**

13 КОНДЕНСАТОР

Электронасос	*Емкость*
Однофазный	*(230 В или 240 В)*
4BLOCK – 0,55 кВт	**20** µF - **500** В
4BLOCK – 0,75 кВт	**31,5** µF - **500** В
4BLOCK – 1,1 кВт	**35** µF - **500** В

14 ЭЛЕКТРОДВИГАТЕЛЬ

Погружной двигатель PEDROLLO рассчитан на продолжительный режим работы (с сухим перематываемым статором).

4BLOCKm: однофазный 230 В - 50 Гц
Встроенный внутри двигателя конденсатор.
Встроенная в обмотку тепловая защита.

– Изоляция: класс F
– Степень защиты: IP X8

15 КАБЕЛЬ ЭЛЕКТРОПИТАНИЯ

➠ **Тип PBS-P**
Одобрен ACS для использования в контакте с питьевой водой в соответствии со стандартом BS 6920, разрешение № 04 ACCLI 201
Стандартная длина 20 м

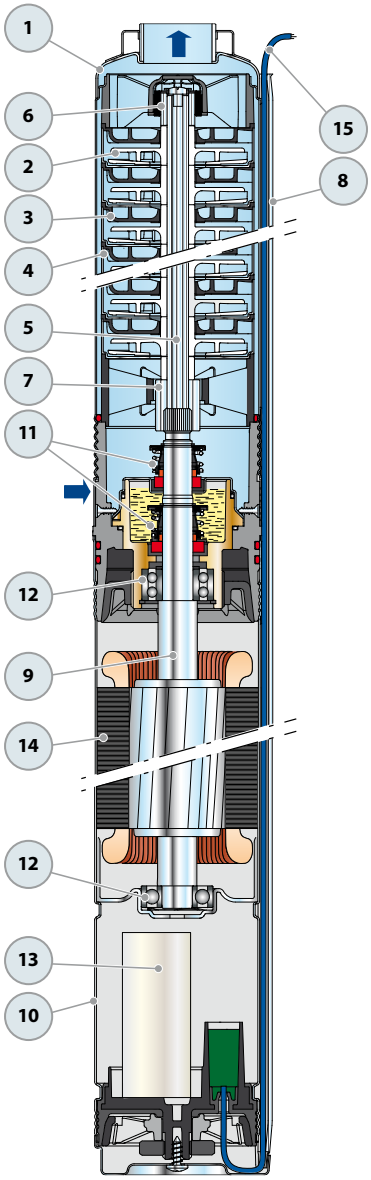

РАЗМЕРЫ И ВЕС

ТИП	ПАТРУБОК	РАЗМЕРЫ, мм			кг
Однофазный	DN	ЧИСЛО СТУПЕНЕЙ	Ø	h	1~
4BLOCKm 2/10		10		705	**12,5**
4BLOCKm 2/13		13		786	**14,3**
4BLOCKm 2/20		20		986	**17,8**
4BLOCKm 4/7		7		674	**12,1**
4BLOCKm 4/9	**1¼"**	9	100	743	**13,8**
4BLOCKm 4/14		14		925	**17,0**
4BLOCKm 6/4		4		641	**10,7**
4BLOCKm 6/6		6		725	**13,3**
4BLOCKm 6/9		9		887	**16,5**

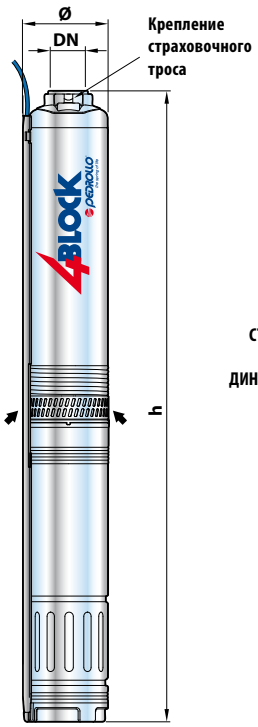

Типовая схема установки

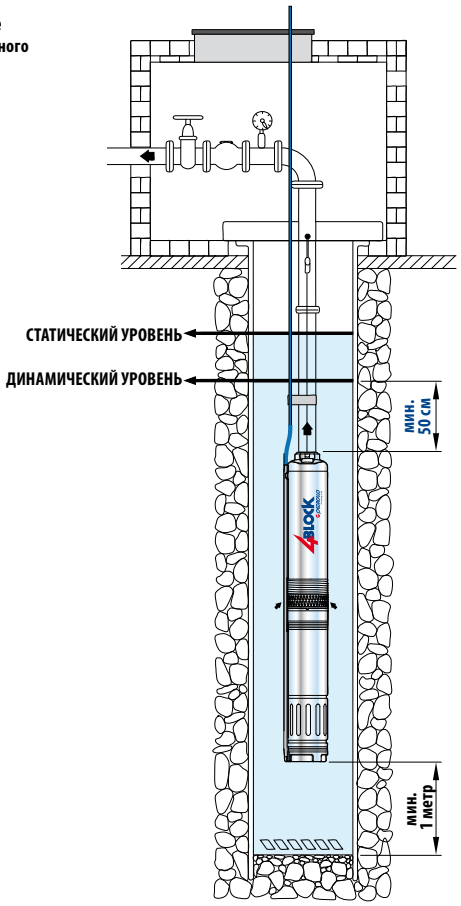

ПОТРЕБЛЯЕМЫЙ ТОК

ТИП	НАПРЯЖЕНИЕ	
Однофазный	230 В	240 В
4BLOCKm – 0,55 кВт	**5,0** A	**4,8** A
4BLOCKm – 0,75 кВт	**6,0** A	**5,8** A
4BLOCKm – 1,1 кВт	**8,0** A	**7,8** A

ПАЛЛЕТИРОВАНИЕ

ТИП	Автоперевозки
Однофазный	Кол-во насосов
4BLOCKm 2/10	**55**
4BLOCKm 2/13	**33**
4BLOCKm 2/20	**33**
4BLOCKm 4/7	**55**
4BLOCKm 4/9	**55**
4BLOCKm 4/14	**33**
4BLOCKm 6/4	**55**
4BLOCKm 6/6	**55**
4BLOCKm 6/9	**33**

FLUID SOLAR

Высокоэффективные погружные электронасосы 4'' с питанием от фотоэлектрических модулей

Чистая вода
(Максимальное содержание песка не более 150 г/м³)

В быту

В сельском хозяйстве

РАБОЧИЙ ДИАПАЗОН

- Производительность до **102 л/мин** (6,1 м³/ч)
- Напор до **132 м**

ЭКСПЛУАТАЦИОННЫЕ ОГРАНИЧЕНИЯ

- Температура жидкости до **+35 °C**
- Максимальное содержание песка не более **150 г/м³**
- Глубина погружения до **40 м**
  (с кабелем электропитания соответствующей длины)

ИСПОЛНЕНИЕ И НОРМЫ БЕЗОПАСНОСТИ

EN 60335-1 **EN 60034-1**
IEC 60335-1 **IEC 60034-1**
CEI 61-150 **CEI 2-3**

РЕГЛАМЕНТ (ЕС) N. 547/2012

СЕРТИФИКАЦИЯ

Сертифицированная система менеджмента DNV
ISO 9001: Система менеджмента качества
ISO 14001: Экологический менеджмент

ТЕХНИЧЕСКИЕ ХАРАКТЕРИСТИКИ

- Электронасосы погружные многоступенчатые 4'' с питанием от фотоэлектрических модулей
- Высокоэффективный двигатель с постоянными магнитами
- Высокоэффективные фотоэлектрические модули **PANASONIC** модель VBHN240SJ25
- Электронное управление интегрировано в двигатель

ОБЛАСТИ ПРИМЕНЕНИЯ И УСТАНОВКА

Насосы **FLUID SOLAR** предназначены для перекачивания чистой воды из скважины с использованием энергии фотоэлектрических модулей.
Электронное управление, интегрированное в двигатель высокой производительности, преобразует выходное напряжение от модулей и регулирует скорость вращения двигателя таким образом, чтобы максимально использовать доступную в данный момент энергию: **в солнечный день скорость вращения и производительность насоса будут высокими, а в пасмурный день скорость будет низкая, следовательно, и производительность насоса будет ниже**.

ПАТЕНТЫ - МАРКИ

- Зарегистрированная модель № 0001516301 FLUID SOLAR
- Патент № 0001413386, EP09781276.2
- Заявленный патент № PCT/IB2009/051491, PCT/IB2010/054499

РАБОЧИЕ ХАРАКТЕРИСТИКИ И ТЕХНИЧЕСКИЕ ДАННЫЕ Допустимое отклонение характеристик соответствует классу 3B согласно EN ISO 9906

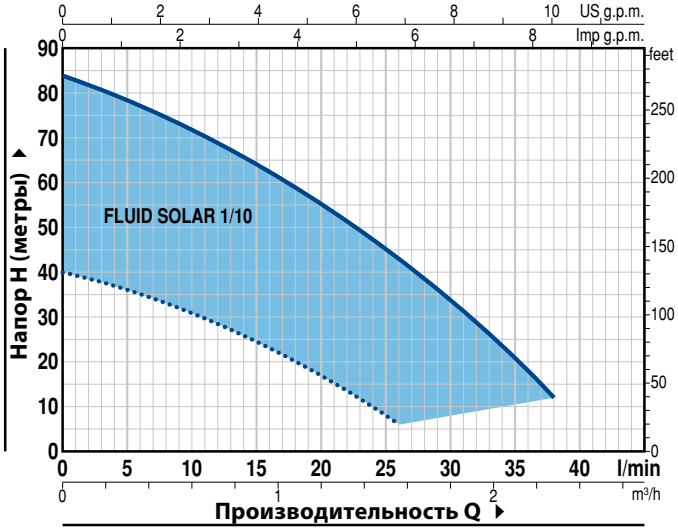

FLUID SOLAR 1/10 ПОТРЕБЛЯЕМАЯ МОЩНОСТЬ P1 **750 W**

Производительность с четырьмя солнечными модулями с общей номинальной мощностью 980 Вт

Q м³/ч		0	0,3	0,6	1,2	1,6	1,8	2,3
л/мин		**0**	**5**	**10**	**20**	**26**	**30**	**38**
H метры	▬	84	79	72	56	42	33	12
	••••	40	36	31	17	6		

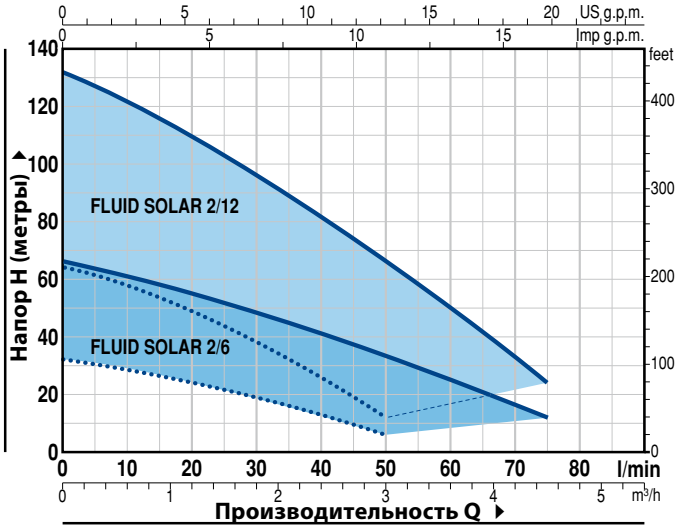

FLUID SOLAR 2/6 ПОТРЕБЛЯЕМАЯ МОЩНОСТЬ P1 **750 W**

Производительность с четырьмя солнечными модулями с общей номинальной мощностью 980 Вт

Q м³/ч		0	0,3	0,6	1,2	1,8	2,4	3,0	3,6	4,2	4,5
л/мин		**0**	**5**	**10**	**20**	**30**	**40**	**50**	**60**	**70**	**75**
H метры	▬	66	64	61	55	48	41	33	25	16	12
	••••	32	31	28	24	19	13	6			

FLUID SOLAR 2/12 ПОТРЕБЛЯЕМАЯ МОЩНОСТЬ P1 **1500 W**

Производительность с восьмью солнечными модулями с общей номинальной мощностью 1960 Вт

Q м³/ч		0	0,3	0,6	1,2	1,8	2,4	3,0	3,6	4,2	4,5
л/мин		**0**	**5**	**10**	**20**	**30**	**40**	**50**	**60**	**70**	**75**
H метры	▬	132	128	122	110	96	82	66	50	33	24
	••••	64	62	58	48	38	26	12			

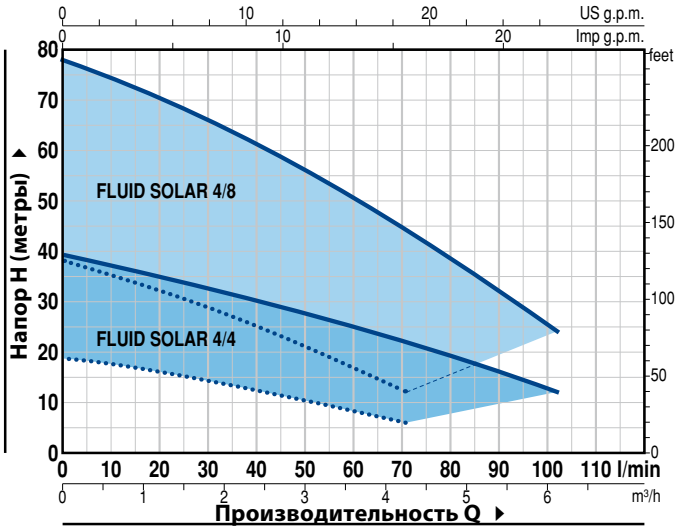

FLUID SOLAR 4/4 ПОТРЕБЛЯЕМАЯ МОЩНОСТЬ P1 **750 W**

Производительность с четырьмя солнечными модулями с общей номинальной мощностью 980 Вт

Q м³/ч		0	0,3	0,6	1,2	1,8	3,0	3,6	4,3	4,5	4,8	5,7	6,1
л/мин		**0**	**5**	**10**	**20**	**30**	**50**	**60**	**71**	**75**	**80**	**95**	**102**
H метры	▬	39	38,5	37	35	32,5	27	25	22	21	18	14	12
	••••	19	18,5	17,5	16	14	10	8	6				

FLUID SOLAR 4/8 ПОТРЕБЛЯЕМАЯ МОЩНОСТЬ P1 **1500 W**

Производительность с восьмью солнечными модулями с общей номинальной мощностью 1960 Вт

Q м³/ч		0	0,3	0,6	1,2	1,8	3,0	3,6	4,3	4,5	4,8	5,7	6,1
л/мин		**0**	**5**	**10**	**20**	**30**	**50**	**60**	**71**	**75**	**80**	**95**	**102**
H метры	▬	78	77	74	70	65	54	50	44	42	38	28	24
	••••	38	37	35	32	28	20	16	12				

▬ **Производительность при мощности солнечного излучения 1000 Вт/м² и при напряжении разомкнутой цепи постоянного тока фотоэлектрических модулей 100 В**

•••• **Производительность при мощности солнечного излучения 300 Вт/м² и при напряжениии разомкнутой цепи постоянного тока фотоэлектрических модулей 70 В**

Кривые производительности, показанные выше, реализуются с фотоэлектрическими модулями, ориентированными на юг (на север при установке в южном полушарии) и выборе наиболее оптимального угла наклона относительно горизонта в зависимости от широты места установки.

FLUID SOLAR

ПОЗ.	КОМПОНЕНТ	КОНСТРУКТИВНЫЕ ХАРАКТЕРИСТИКИ
1	**КОРПУС ГИДРАВЛИЧЕСКОЙ ЧАСТИ НАСОСА**	Нержавеющая сталь AISI 304, напорный патрубок с резьбой согласно ISO 228/1
2	**РАБОЧИЕ КОЛЕСА**	Lexan 141-R для FLUID SOLAR 1/10, 4/4, 4/8
		Delrin 100P для FLUID SOLAR 2/6, 2/12
3	**ДИФФУЗОРЫ**	Noryl FE1520PW
4	**КОРПУСА РАБОЧИХ СТУПЕНЕЙ**	Нержавеющая сталь AISI 304
5	**ЗАЩИТНАЯ ПЛАНКА КАБЕЛЯ**	Нержавеющая сталь AISI 304
6	**ВАЛ НАСОСА**	Нержавеющая сталь AISI 304 для FLUID SOLAR 1/10, 2/12, 4/4, 4/8
7	**ПРИВОДНАЯ МУФТА**	Нержавеющая сталь AISI 316L для FLUID SOLAR 1/10, 2/12, 4/4, 4/8
8	**ВАЛ ДВИГАТЕЛЯ**	Нержавеющая сталь EN 10088-3 – 1.4104
9	**КОЖУХ ДВИГАТЕЛЯ**	Нержавеющая сталь AISI 304

10 ДВОЙНОЕ МЕХАНИЧЕСКОЕ ТОРЦЕВОЕ УПЛОТНЕНИЕ ВАЛА С ПРОМЕЖУТОЧНОЙ МАСЛЯНОЙ КАМЕРОЙ

Уплотнение Вал		*Позиция*	*Материалы*		
Тип	*Диаметр*		*Неподвижное кольцо*	*Вращающееся кольцо*	*Эластомер*
STA-17	**Ø 17 мм**	Сторона двигателя	Карборунд	Графит	NBR
ST1-16	**Ø 16 мм**	Сторона насоса	Карборунд	Графит	NBR

11 ПОДШИПНИКИ **6203 2RS - C3E / 6203 ZZ - C3E**

12 ИНВЕРТЕР

13 ЭЛЕКТРОДВИГАТЕЛЬ
Погружной двигатель PEDROLLO рассчитан на продолжительный режим работы (с сухим перематываемым статором).

FLUID SOLAR: двигатель высокой производительности с постоянным магнитом

– Изоляция: класс F
– Степень защиты: IP X8

14 КАБЕЛЬ ЭЛЕКТРОПИТАНИЯ

➠ **Тип PBS-P**
Одобрен ACS для использования в контакте с питьевой водой в соответствии со стандартом BS 6920, разрешение № 04 ACCLI 201
Стандартная длина 2 м

Стандартные принадлежности: комплект кабельных муфт RPS2

15 ЭЛЕКТРИЧЕСКИЙ ПУЛЬТ

16 РАЗЪЕМЫ
2 штекерные части разъёма типа SMK
2 вилочные части разъёма типа SMK

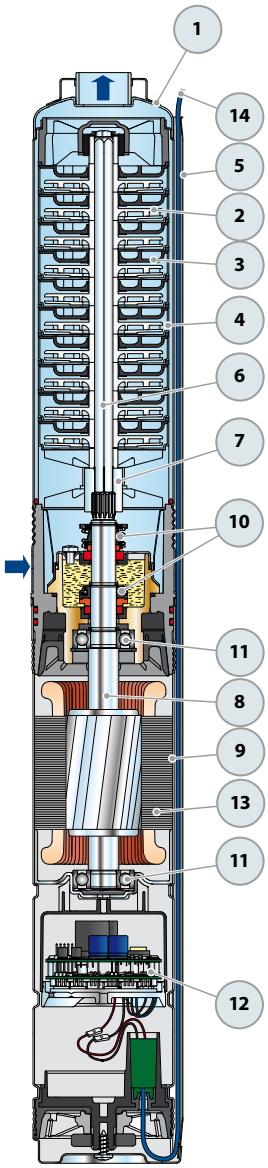

Оборудование

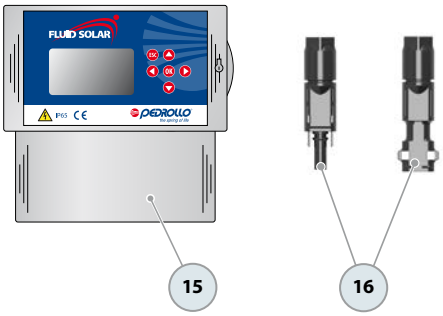

ТИПОВАЯ СХЕМА УСТАНОВКИ НАСОСОВ С P1=750 ВТ

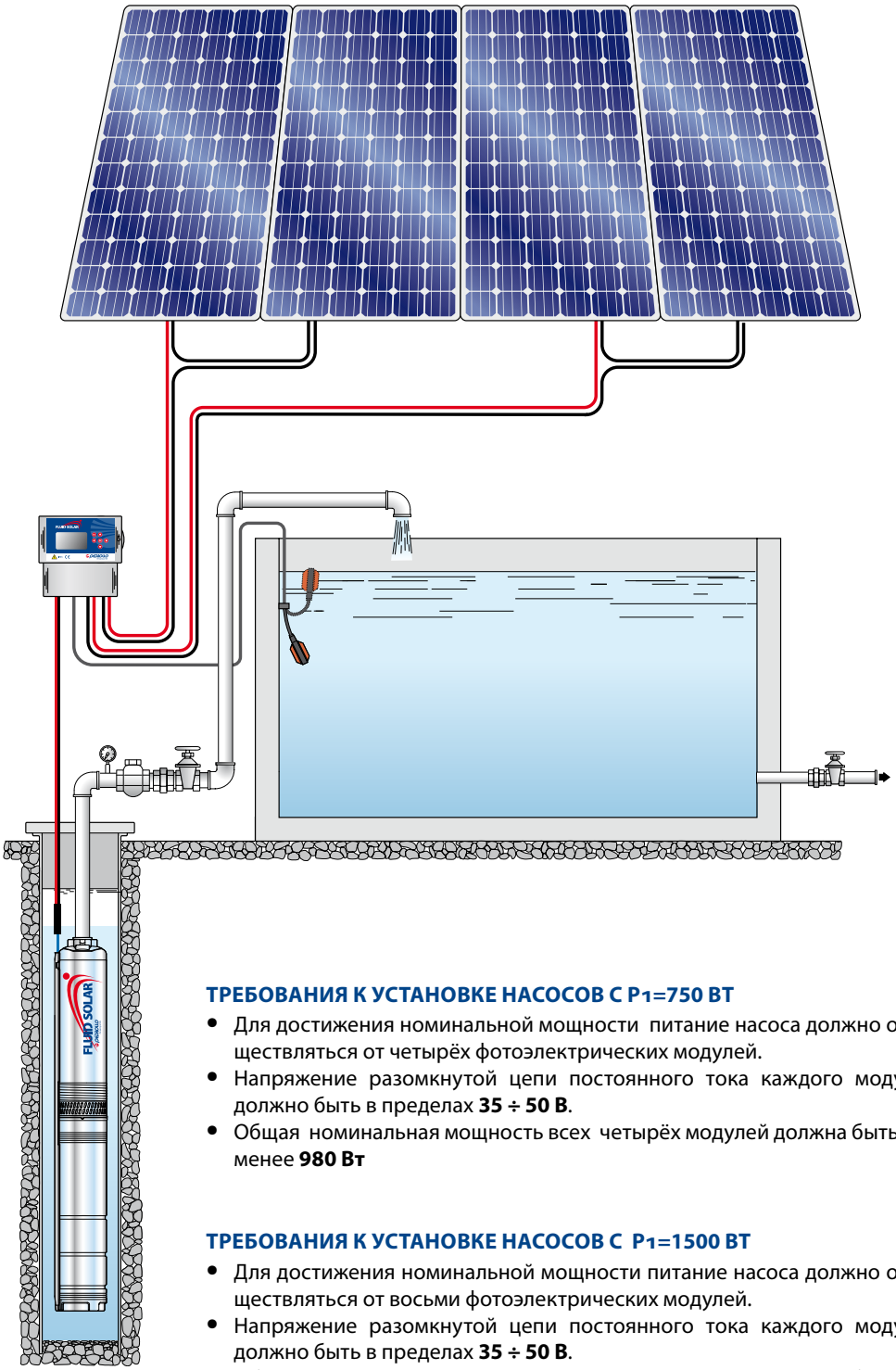

ТРЕБОВАНИЯ К УСТАНОВКЕ НАСОСОВ С P1=750 ВТ

- Для достижения номинальной мощности питание насоса должно осуществляться от четырёх фотоэлектрических модулей.
- Напряжение разомкнутой цепи постоянного тока каждого модуля должно быть в пределах **35 ÷ 50 В**.
- Общая номинальная мощность всех четырёх модулей должна быть не менее **980 Вт**

ТРЕБОВАНИЯ К УСТАНОВКЕ НАСОСОВ С P1=1500 ВТ

- Для достижения номинальной мощности питание насоса должно осуществляться от восьми фотоэлектрических модулей.
- Напряжение разомкнутой цепи постоянного тока каждого модуля должно быть в пределах **35 ÷ 50 В**.
- Общая номинальная мощность всех восьми модулей должна быть не менее **1960 Вт**

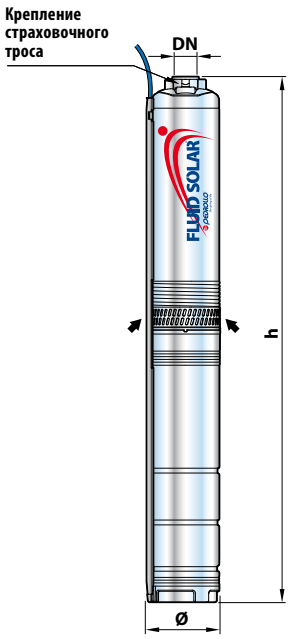

РАЗМЕРЫ И ВЕС

ТИП	ПАТРУБОК DN	ЧИСЛО СТУПЕНЕЙ	РАЗМЕРЫ, мм		кг *
			Ø	h	
FLUID SOLAR 1/10		10		711	12,5
FLUID SOLAR 2/6		6		587	11,4
FLUID SOLAR 2/12	**1”**	12	100	895	18,0
FLUID SOLAR 4/4		4		614	11,5
FLUID SOLAR 4/8		8		782	17,0

(* вес насоса с пультом управления)

4SR

Электронасосы погружные 4”

Чистая вода
(Максимальное содержание песка не более 150 г/м^3)

В быту

В коммунальном секторе

В промышленности

РАБОЧИЙ ДИАПАЗОН

- Производительность до **350 л/мин** (21 м^3/ч)
- Напор до **405 м**

ЭКСПЛУАТАЦИОННЫЕ ОГРАНИЧЕНИЯ

- Температура жидкости до **+35 °C**
- Максимальное содержание песка не более **150 г/м^3**
- Глубина погружения до **100 м**
- Установка:
  – в вертикальном положении
  – в горизонтальном положении со следующими ограничениями:
  4SR1 - 4SR1,5 - 4SR2 - 4SR4 до **27 ступеней**
  4SR6 - 4SR8 до **17 ступеней**
  4SR10 - 4SR12 - 4SR15 до **12 ступеней**
- Количество пусков в час: **20** с регулярными интервалами
- Поток охлаждения двигателя не менее **8 см/с**
- Продолжительный режим работы электродвигателя **S1**

ИСПОЛНЕНИЕ И НОРМЫ БЕЗОПАСНОСТИ

ЭЛЕКТРОДВИГАТЕЛЬ
– Однофазный 230 В - 50 Гц
– Трехфазный 400 В - 50 Гц

Кабель электропитания длиной: – для P2 от 0,37 до 3 кВт: **1,7 м** 4SR-PD, **2,0 м** 4SR-PS, **1,5 м** 4SR-FK
– для P2 от 4 до 7.5 кВт: **2,7 м** 4SR-PD, **3,0 м** 4SR-PS, **2,5 м** 4SR-FK

➠ В однофазной версии **4SR-PD, 4SR-PS** конденсатор находится внутри тары.

EN 60335-1
IEC 60335-1
CEI 61-150

EN 60034-1
IEC 60034-1
CEI 2-3

РЕГЛАМЕНТ (ЕС) N. 547/2012

СЕРТИФИКАЦИЯ

Сертифицированная система менеджмента DNV
ISO 9001: Система менеджмента качества
ISO 14001: Экологический менеджмент

ОБЛАСТИ ПРИМЕНЕНИЯ И УСТАНОВКА

Рекомендуются для подачи чистой воды с содержанием песка не более **150 г/м³**. Благодаря высоким эксплуатационным характеристикам и надёжности, насосы могут применяться в бытовом секторе, коммунальном хозяйстве и промышленности. В сочетании с гидроаккумуляторами они используются для распределения воды, для ирригации, моечных установок, повышения давления в системах, в противопожарных установках и т.п.

ПАТЕНТЫ - ТОРГОВЫЕ МАРКИ - МОДЕЛИ

- Патент № EP09781276.2

ИСПОЛНЕНИЕ ПО ЗАКАЗУ

- Другие напряжения питания или частота 60 Гц
- **Комплект, состоящий из охлаждающего кожуха, фильтра и опор**

ГАРАНТИЯ

2 года в соответствии с нашими общими условиями продажи

РАБОЧИЙ ДИАПАЗОН

50 Гц n= 2900 об/мин

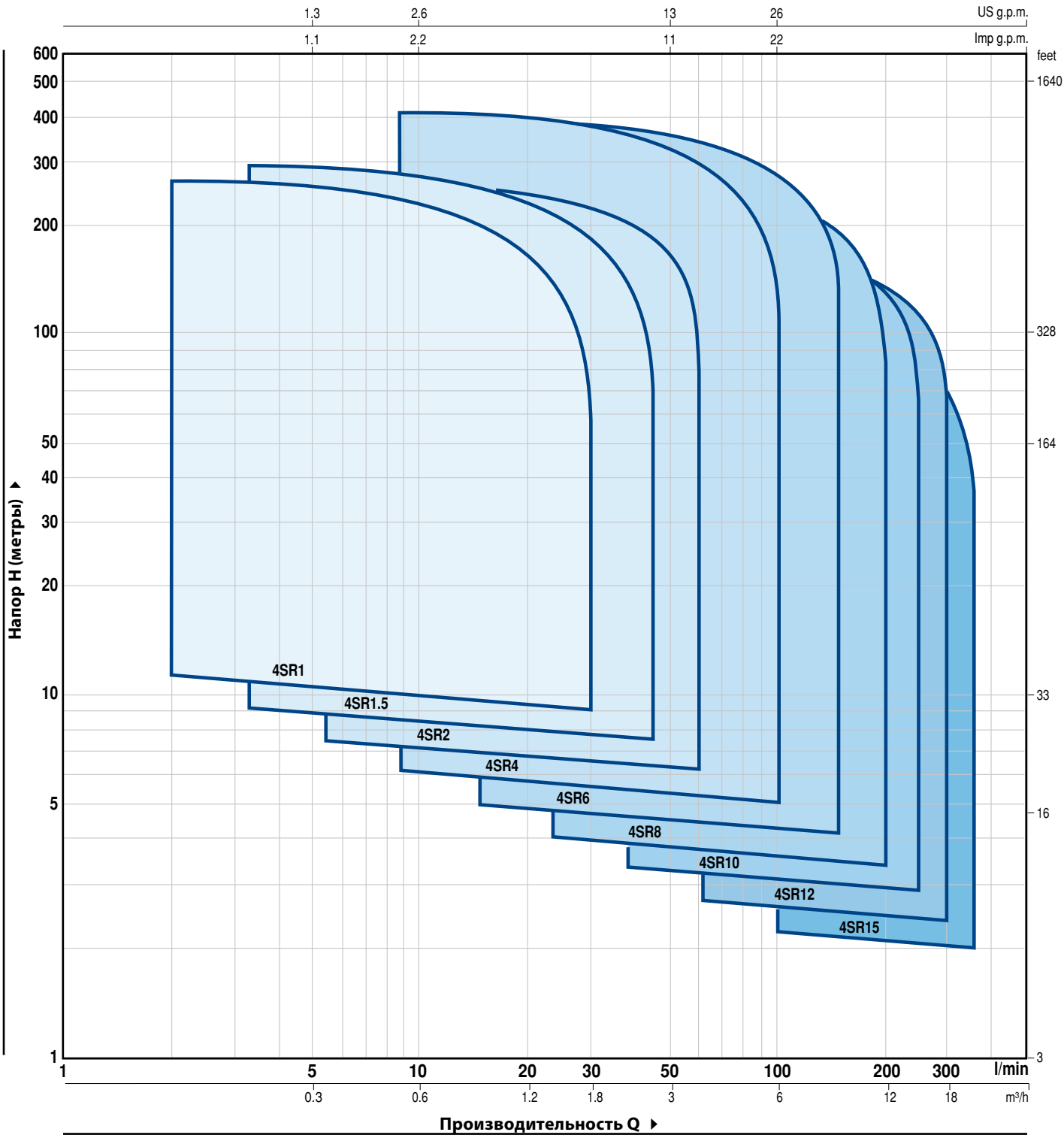

СХЕМА УСЛОВНОГО ОБОЗНАЧЕНИЯ НАСОСА

4 SR 1 m / 13 - PD или PS или FK или HYD

- Диаметр скважины в дюймах — **4**
- Серия — **SR**
- Производительность (м³/час) при максимальном КПД — **1**
- Однофазный двигатель — **m**
- Число ступеней — **13**
- **PD**: электронасос с двигателем 4PD “PEDROLLO”
- **PS**: электронасос с двигателем 4PS “PEDROLLO”
- **FK**: электронасос с двигателем 4FK “FRANKLIN”
- **HYD**: насос без двигателя

4SR1

РАБОЧИЕ ХАРАКТЕРИСТИКИ И ТЕХНИЧЕСКИЕ ДАННЫЕ

50 Гц n= 2900 об/мин

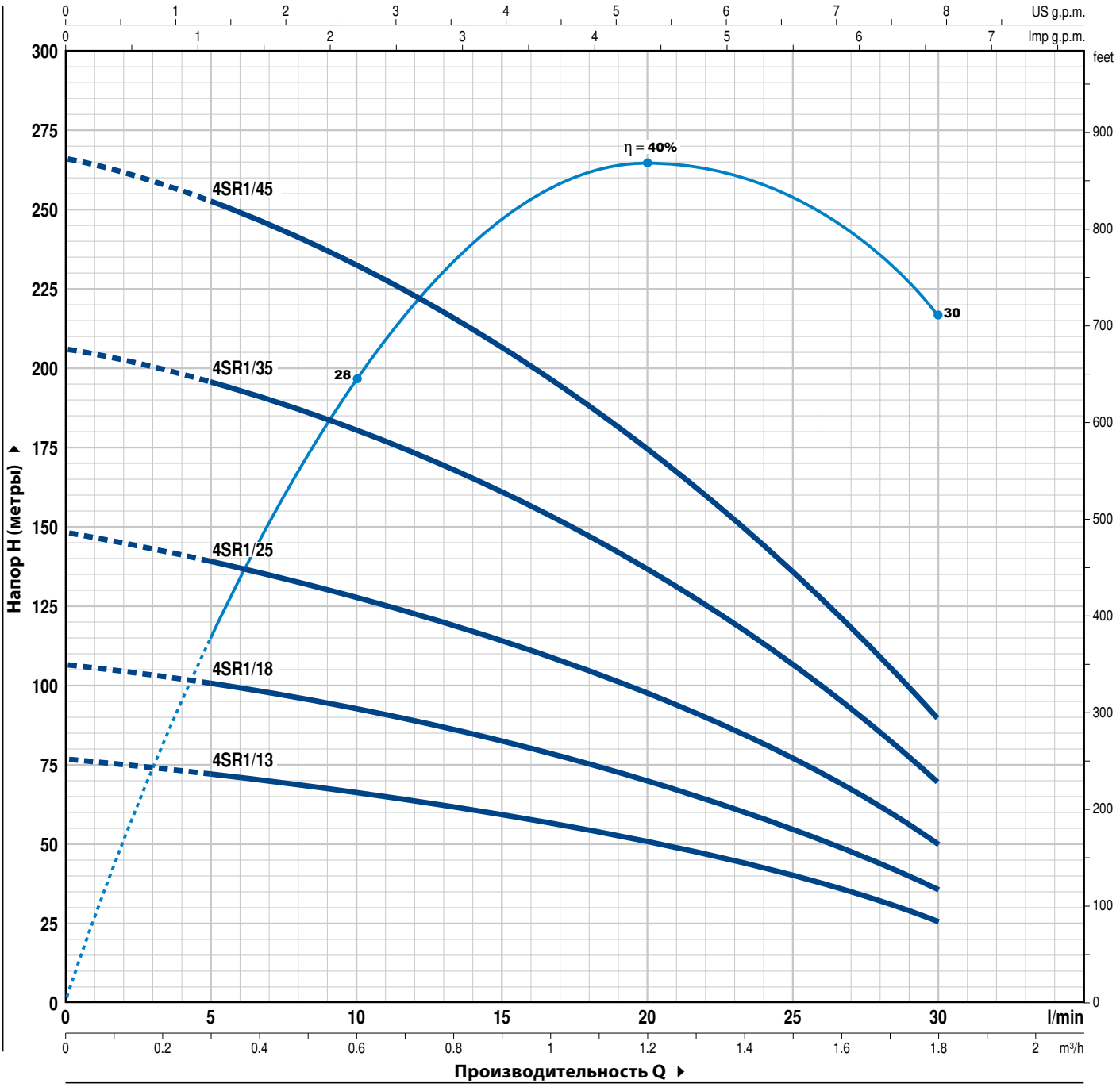

ТИП		МОЩНОСТЬ (P2)		Q м³/ч	0	0,3	0,6	0,9	1,2	1,5	1,8
Однофазный	**Трехфазный**	**кВт**	**л.с.**	Q л/мин	**0**	**5**	**10**	**15**	**20**	**25**	**30**
4SR1m/13	**4SR1/13**	0,37	0,50		77	73	67	60	51	40	26
4SR1m/18	**4SR1/18**	0,55	0,75		107	101	93	83	71	55	36
4SR1m/25	**4SR1/25**	0,75	1	**H** метры	148	140	129	115	98	77	50
4SR1m/35	**4SR1/35**	1,1	1,5		206	197	182	161	136	107	70
4SR1m/45	**4SR1/45**	1,5	2		266	254	234	207	176	137	90

Q - Производительность **H** - Общий манометрический напор

Допустимое отклонение характеристик насосов соответствует классу 3B согласно EN ISO 9906.

4SR1.5

РАБОЧИЕ ХАРАКТЕРИСТИКИ И ТЕХНИЧЕСКИЕ ДАННЫЕ

50 Гц n= 2900 об/мин

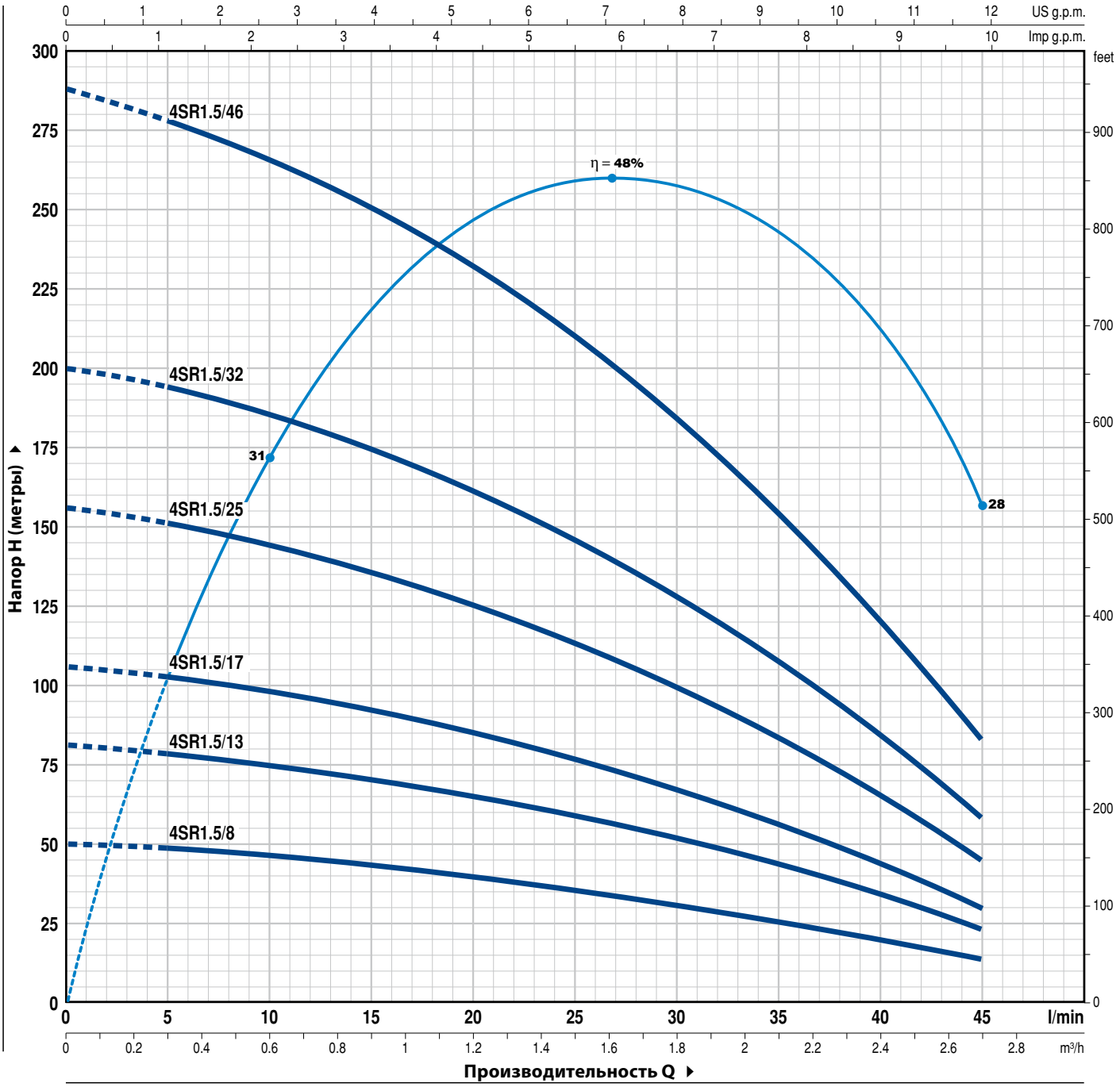

ТИП		МОЩНОСТЬ (P2)		Q м³/ч	0	0,3	0,6	0,9	1,2	1,5	1,8	2,1	2,4	2,7
Однофазный	**Трехфазный**	**кВт**	**л.с.**	л/мин	**0**	**5**	**10**	**15**	**20**	**25**	**30**	**35**	**40**	**45**
4SR1.5m/8	**4SR1.5/8**	0,37	0,50	H метры	50	48	46	44	40	36	32	26	20	14
4SR1.5m/13	**4SR1.5/13**	0,55	0,75		81	78	75	71	66	59	52	43	33	23
4SR1.5m/17	**4SR1.5/17**	0,75	1		106	102	98	93	86	78	68	56	43	30
4SR1.5m/25	**4SR1.5/25**	1,1	1,5		156	151	144	136	127	115	100	83	64	45
4SR1.5m/32	**4SR1.5/32**	1,5	2		200	193	184	175	162	147	128	106	82	58
4SR1.5m/46	**4SR1.5/46**	2,2	3		288	277	265	250	233	211	184	153	117	83

Q - Производительность **H** - Общий манометрический напор

Допустимое отклонение характеристик насосов соответствует классу 3B согласно EN ISO 9906.

РАБОЧИЕ ХАРАКТЕРИСТИКИ И ТЕХНИЧЕСКИЕ ДАННЫЕ

50 Гц n= 2900 об/мин

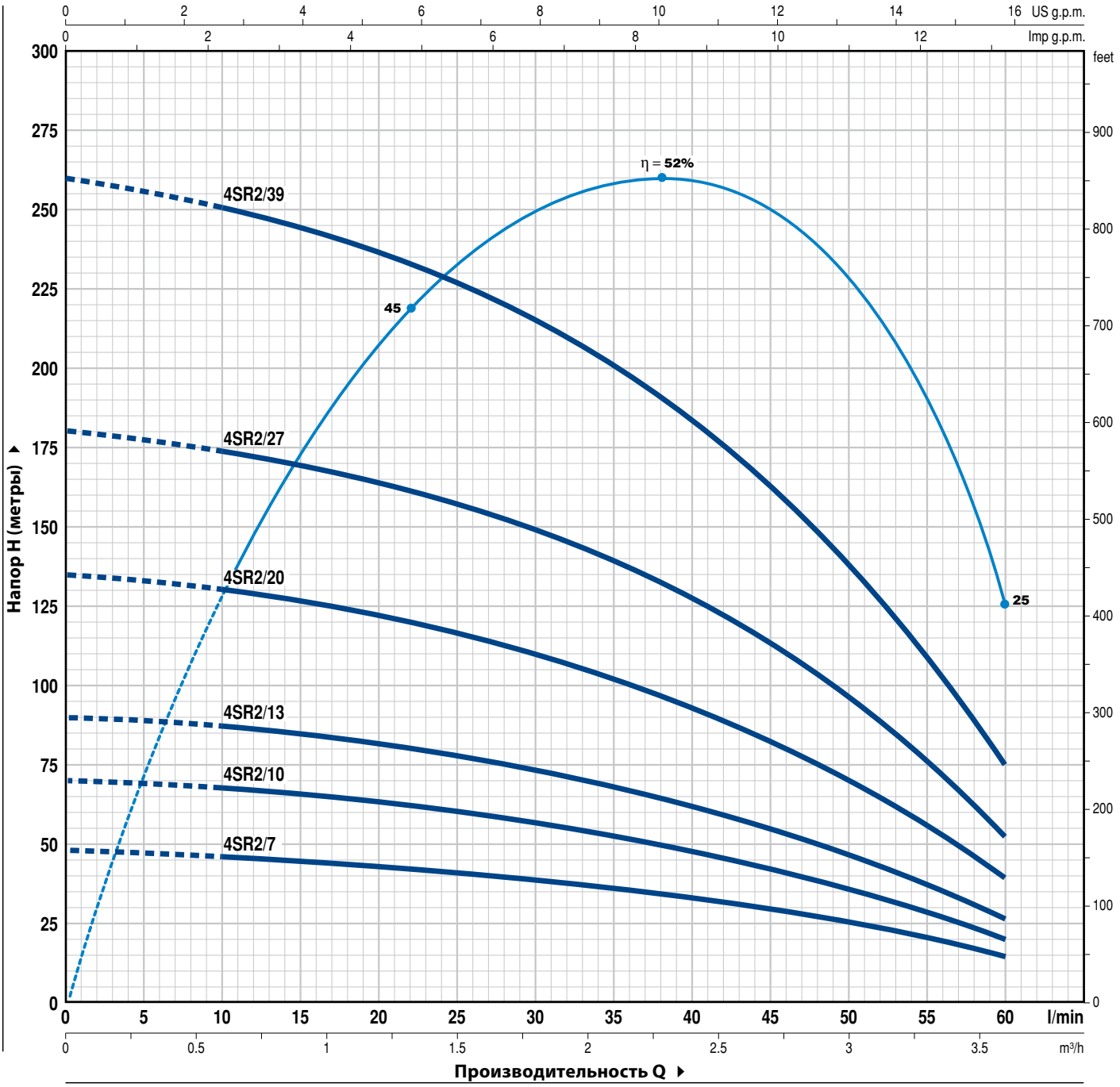

ТИП		МОЩНОСТЬ (P2)		Q м³/ч	0	0,6	1,2	1,8	2,4	3,0	3,6
Однофазный	Трехфазный	кВт	л.с.	Q л/мин	**0**	**10**	**20**	**30**	**40**	**50**	**60**
4SR2m/7	**4SR2/7**	0,37	0,50	H метры	48	46	44	39	33	25	14
4SR2m/10	**4SR2/10**	0,55	0,75		70	68	63	57	48	36	20
4SR2m/13	**4SR2/13**	0,75	1		90	88	82	74	62	46	26
4SR2m/20	**4SR2/20**	1,1	1,5		135	130	122	111	93	71	39
4SR2m/27	**4SR2/27**	1,5	2		180	173	164	150	126	96	52
4SR2m/39	**4SR2/39**	2,2	3		260	250	238	216	183	138	75

Q - Производительность **H** - Общий манометрический напор

Допустимое отклонение характеристик насосов соответствует классу 3B согласно EN ISO 9906.

РАБОЧИЕ ХАРАКТЕРИСТИКИ И ТЕХНИЧЕСКИЕ ДАННЫЕ

50 Гц n= 2900 об/мин

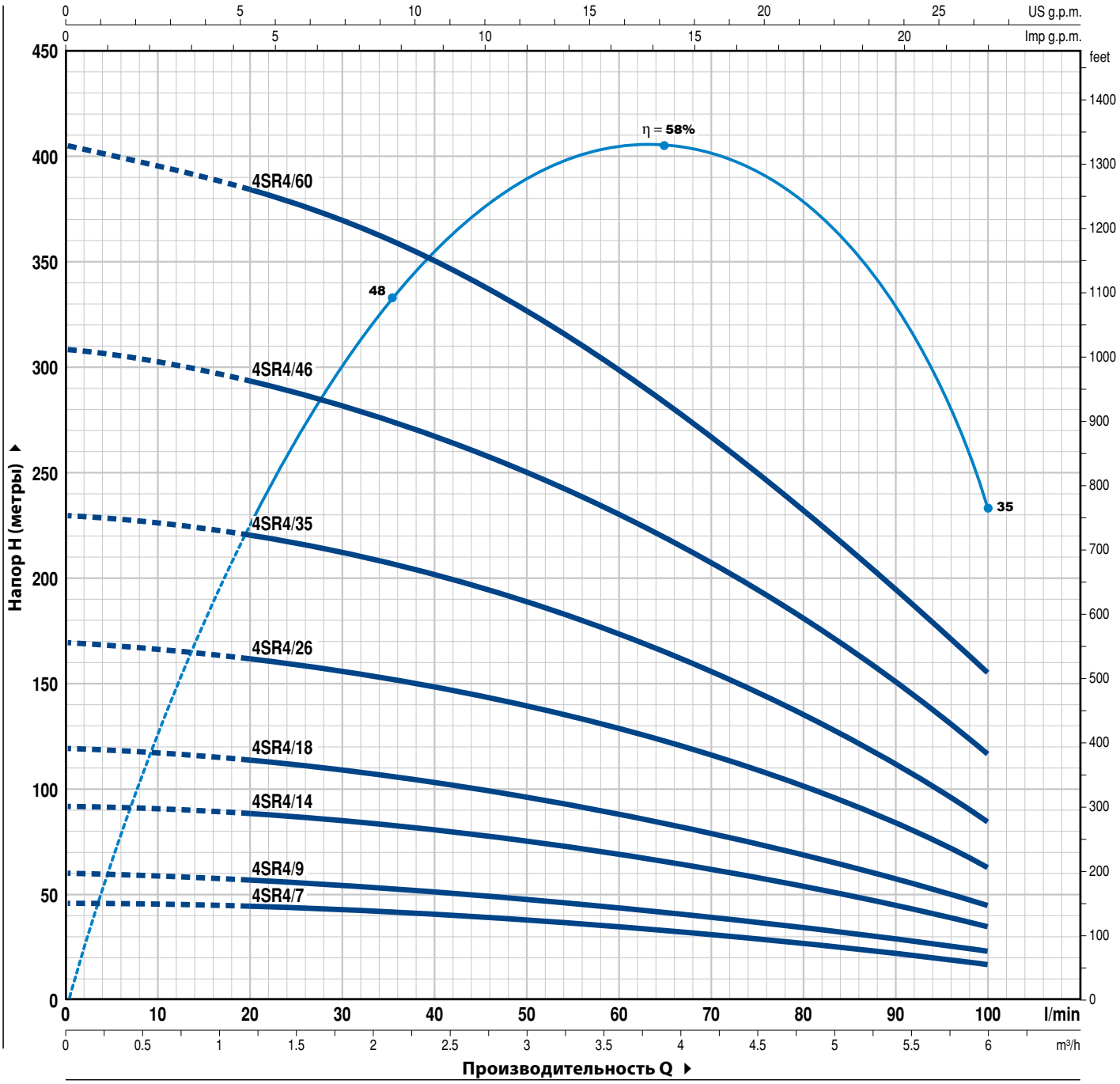

ТИП		МОЩНОСТЬ (P2)		Q м³/ч	0	1,2	1,8	2,4	3,0	3,6	4,2	4,8	5,4	6,0
Однофазный	**Трехфазный**	**кВт**	**л.с.**	л/мин	**0**	**20**	**30**	**40**	**50**	**60**	**70**	**80**	**90**	**100**
4SR4m/7	**4SR4/7**	0,55	0,75	H метры	46	44	42	40	38	35	32	28	23	17
4SR4m/9	**4SR4/9**	0,75	1		60	56	55	52	49	45	40	35	29	23
4SR4m/14	**4SR4/14**	1,1	1,5		92	88	85	81	76	70	63	55	45	35
4SR4m/18	**4SR4/18**	1,5	2		120	112	109	104	98	90	81	70	58	45
4SR4m/26	**4SR4/26**	2,2	3		170	162	157	150	141	130	116	101	84	63
–	**4SR4/35**	3	4		230	220	211	202	190	175	157	137	113	85
–	**4SR4/46**	4	5,5		308	293	280	269	249	230	205	181	151	117
–	**4SR4/60**	5,5	7,5		405	385	370	350	325	300	270	235	195	155

Q - Производительность **H** - Общий манометрический напор

Допустимое отклонение характеристик насосов соответствует классу 3B согласно EN ISO 9906.

4SR6

РАБОЧИЕ ХАРАКТЕРИСТИКИ И ТЕХНИЧЕСКИЕ ДАННЫЕ

50 Гц n= 2900 об/мин

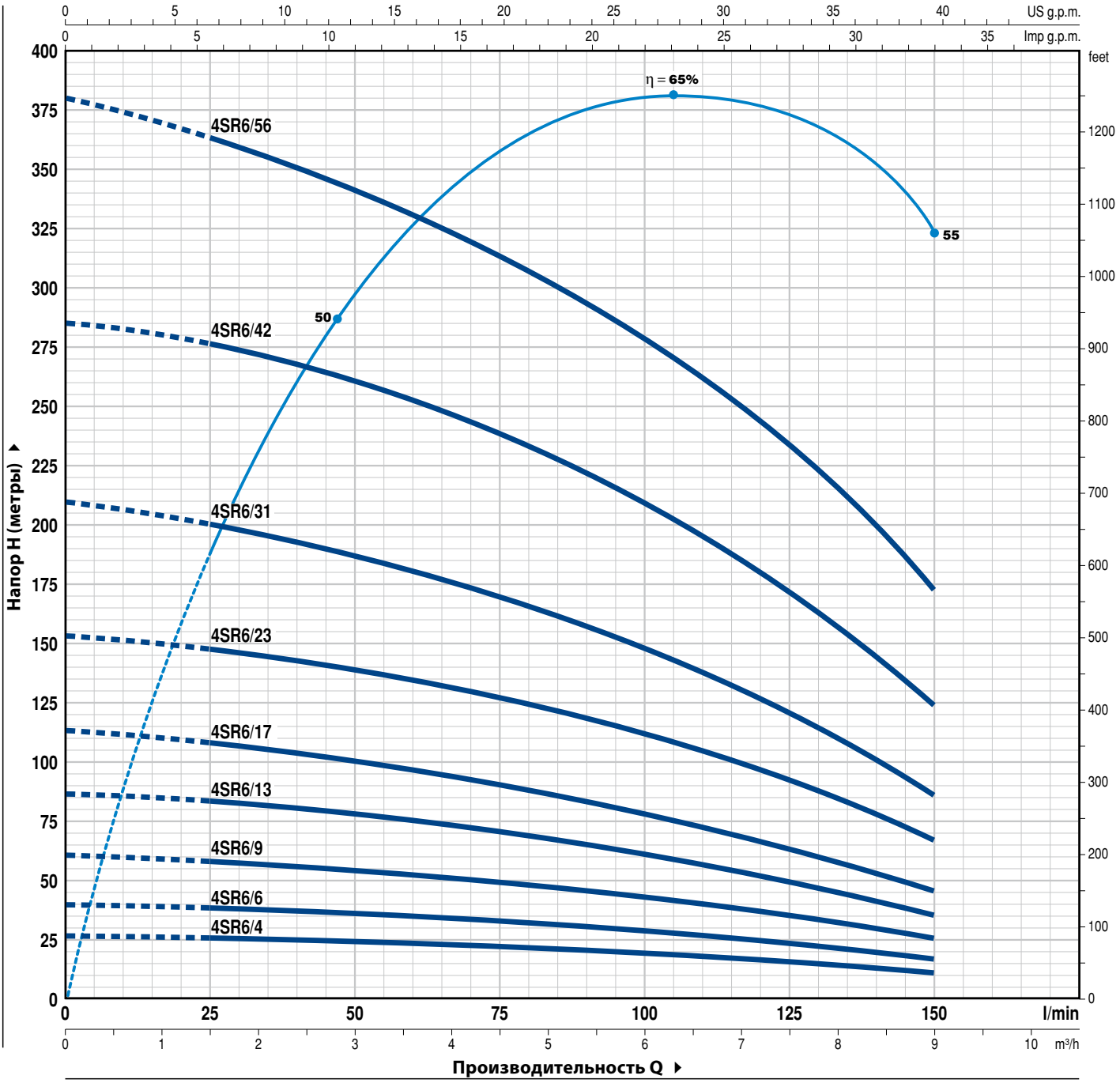

ТИП		МОЩНОСТЬ (P2)		Q м³/ч	0	1,5	3,0	4,5	6,0	7,5	9,0
Однофазный	**Трехфазный**	**кВт**	**л.с.**	Q л/мин	**0**	**25**	**50**	**75**	**100**	**125**	**150**
4SR6m/4	**4SR6/4**	0,55	0,75	H метры	27	26	24	22	19	15	11
4SR6m/6	**4SR6/6**	0,75	1		40	38	36	33	29	24	17
4SR6m/9	**4SR6/9**	1,1	1,5		61	58	54	50	44	35	26
4SR6m/13	**4SR6/13**	1,5	2		87	83	78	71	61	49	35
4SR6m/17	**4SR6/17**	2,2	3		114	107	100	91	79	62	45
–	**4SR6/23**	3	4		154	148	138	128	112	92	67
–	**4SR6/31**	4	5,5		210	200	186	170	149	121	86
–	**4SR6/42**	5,5	7,5		285	276	258	240	212	170	124
–	**4SR6/56**	7,5	10		380	365	340	315	280	233	173

Q - Производительность **H** - Общий манометрический напор

Допустимое отклонение характеристик насосов соответствует классу 3B согласно EN ISO 9906.

РАБОЧИЕ ХАРАКТЕРИСТИКИ И ТЕХНИЧЕСКИЕ ДАННЫЕ

50 Гц n= 2900 об/мин

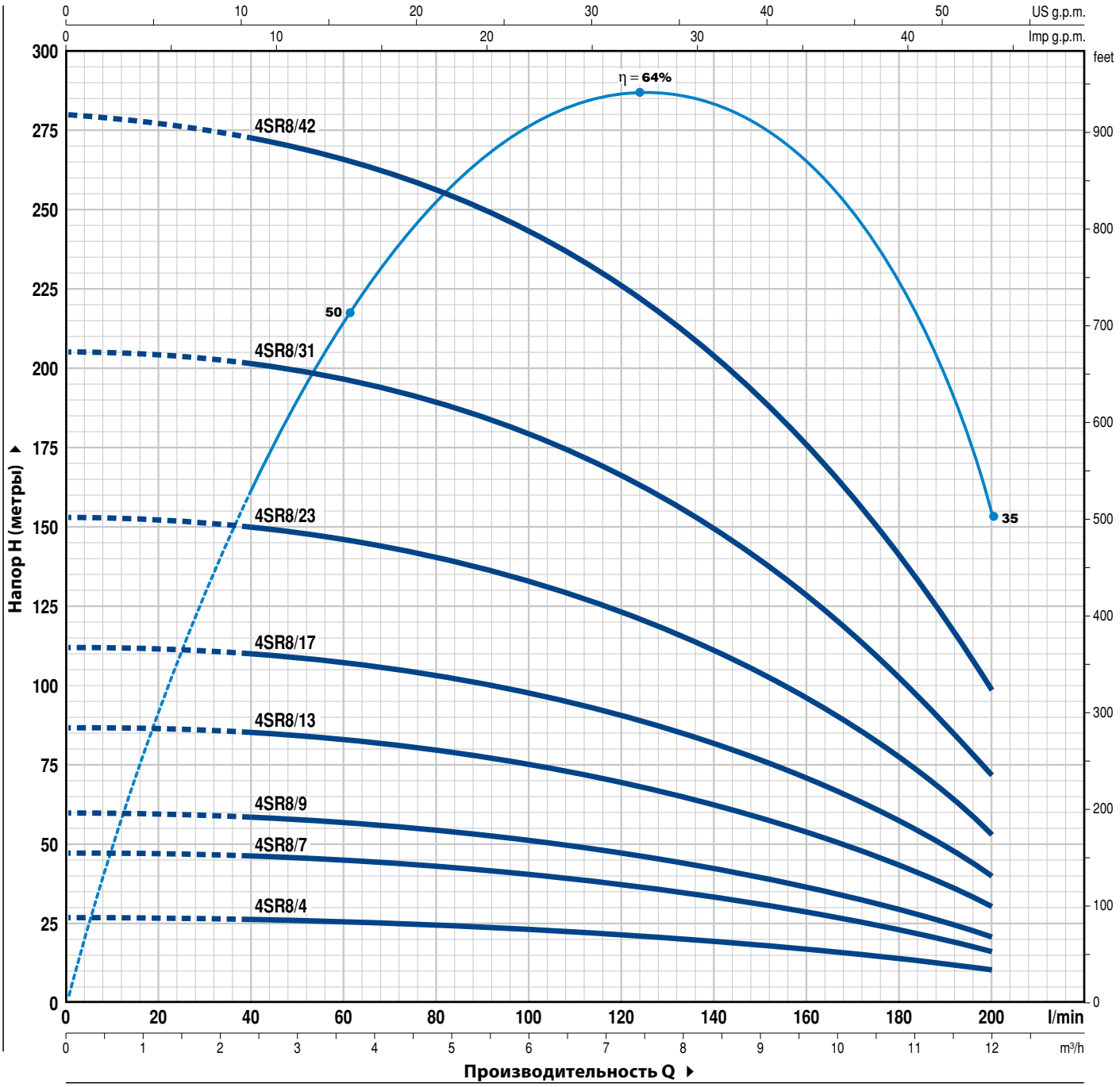

ТИП		МОЩНОСТЬ (P2)		Q м³/ч	0	2,4	3,6	4,8	6,0	7,2	8,4	9,6	10,8	12,0
Однофазный	Трехфазный	кВт	л.с.	Q л/мин	**0**	**40**	**60**	**80**	**100**	**120**	**140**	**160**	**180**	**200**
4SR8m/4	**4SR8/4**	0,75	1	H метры	27	26	25	24	23	22	20	17	13	10
4SR8m/7	**4SR8/7**	1,1	1,5		47	46	45	43	41	38	34	29	23	16
4SR8m/9	**4SR8/9**	1,5	2		60	58	57	55	52	48	43	37	30	21
4SR8m/13	**4SR8/13**	2,2	3		87	85	83	80	76	70	63	54	43	30
–	**4SR8/17**	3	4		112	110	108	104	99	92	82	70	56	40
–	**4SR8/23**	4	5,5		153	150	146	141	134	124	111	95	76	53
–	**4SR8/31**	5,5	7,5		205	200	196	190	181	167	149	128	103	72
–	**4SR8/42**	7,5	10		280	272	266	257	244	225	202	175	140	98

Q - Производительность **H** - Общий манометрический напор

Допустимое отклонение характеристик насосов соответствует классу 3B согласно EN ISO 9906.

4SR10

РАБОЧИЕ ХАРАКТЕРИСТИКИ И ТЕХНИЧЕСКИЕ ДАННЫЕ

50 Гц n= 2900 об/мин

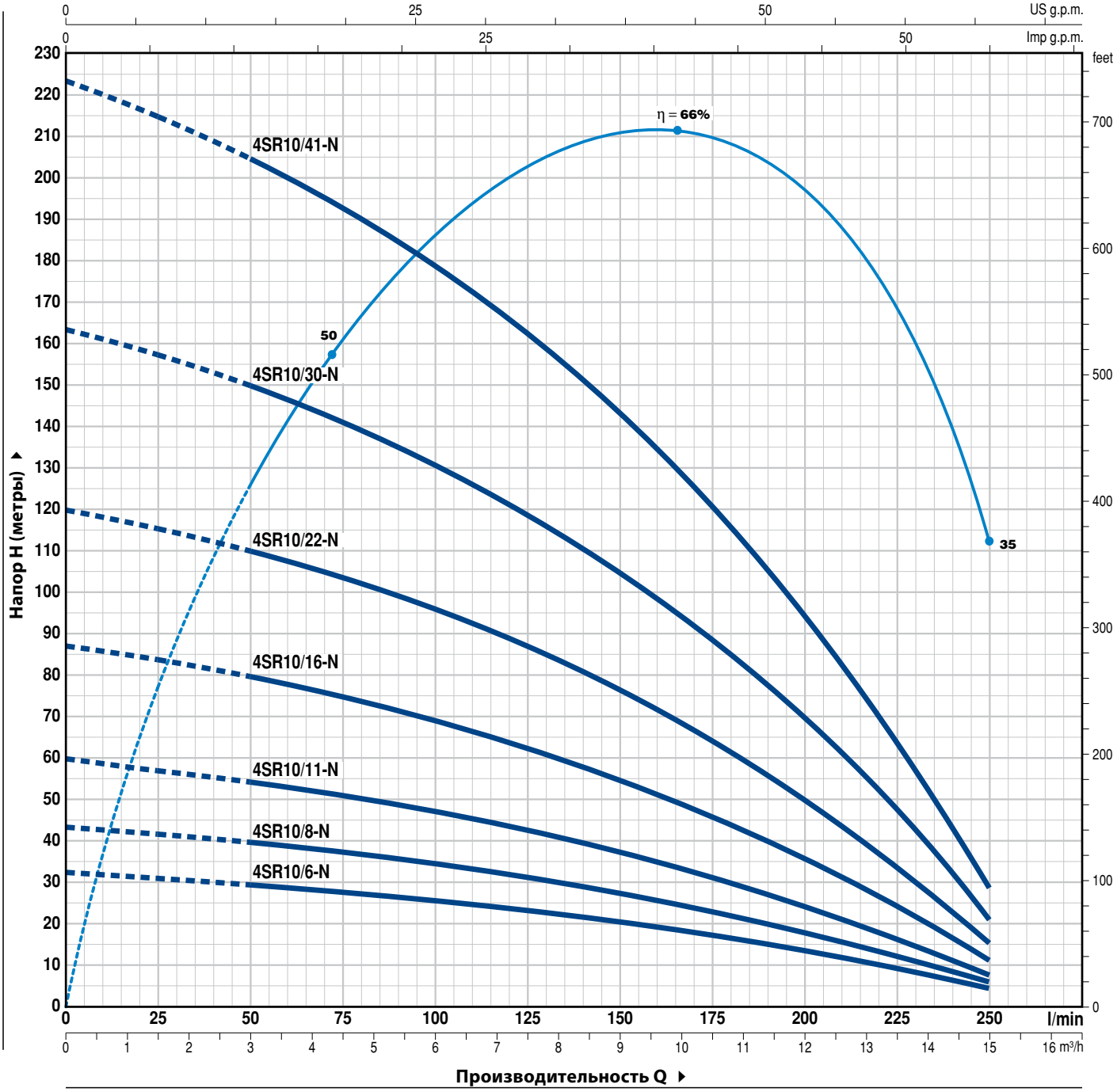

ТИП		МОЩНОСТЬ (P2)		Q м³/ч	0	3,0	6,0	7,5	9,0	10,5	12	13,5	15,0
Однофазный	Трехфазный	кВт	л.с.	Q л/мин	**0**	**50**	**100**	**125**	**150**	**175**	**200**	**225**	**250**
4SR10m/6 -N	**4SR10/6 -N**	0,75	1		33	29	25	23	20,5	17	14	9	4
4SR10m/8 -N	**4SR10/8 -N**	1,1	1,5		43	39	35	31	27,5	23	18,5	12	6
4SR10m/11 -N	**4SR10/11 -N**	1,5	2		60	54	47	42	37,5	31	24,5	16	8
4SR10m/16 -N	**4SR10/16 -N**	2,2	3	**H** метры	87	79	69	62	55	45	35,5	24	11
–	**4SR10/22 -N**	3	4		120	110	96	87	76	64	50	33	15
–	**4SR10/30 -N**	4	5,5		163	150	130	118	104,5	87	70	46	21
–	**4SR10/41 -N**	5,5	7,5		223	205	178	162	143	120	95	63	29

Q - Производительность **H** - Общий манометрический напор

Допустимое отклонение характеристик насосов соответствует классу 3B согласно EN ISO 9906.

РАБОЧИЕ ХАРАКТЕРИСТИКИ И ТЕХНИЧЕСКИЕ ДАННЫЕ

50 Гц n= 2900 об/мин

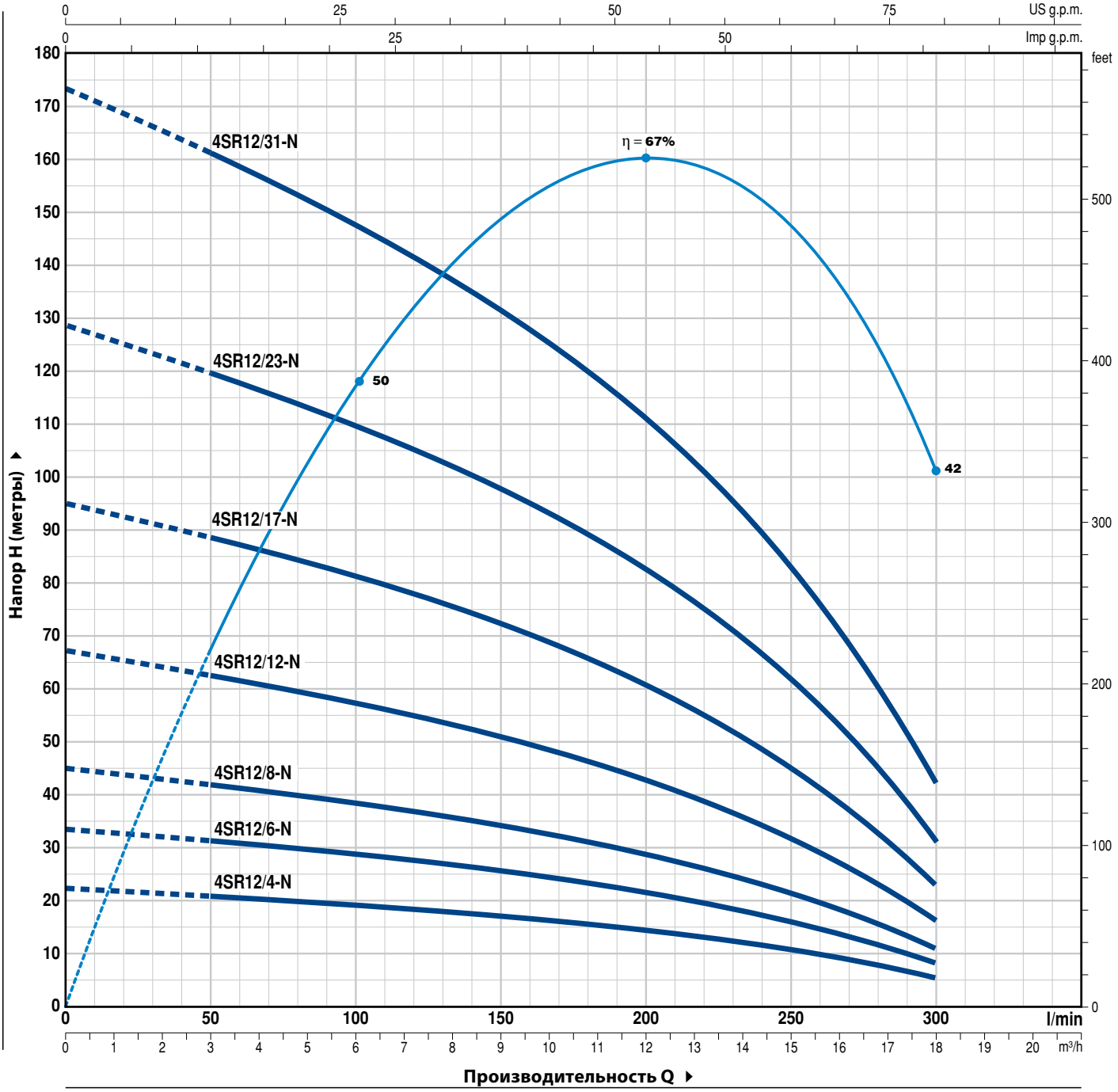

ТИП		МОЩНОСТЬ (P2)		Q м³/ч	0	3,0	6,0	9,0	12,0	13,2	14,4	15,6	16,8	18,0
Однофазный	Трехфазный	кВт	л.с.	л/мин	**0**	**50**	**100**	**150**	**200**	**220**	**240**	**260**	**280**	**300**
4SR12m/4 -N	4SR12/4 -N	0,75	1	H метры	22	21	19	17	14,5	13	11,5	10	8	6
4SR12m/6 -N	4SR12/6 -N	1,1	1,5		34	31	28,5	25	21,5	19,5	17	14,5	12	9
4SR12m/8 -N	4SR12/8 -N	1,5	2		45	42	38	34	28	26	23,5	19,5	15,5	11
4SR12m/12 -N	4SR12/12 -N	2,2	3		67	62	57	51	43	38,5	34	29	23	16
–	4SR12/17 -N	3	4		95	88	81	72	61	54,5	48	41	33	23
–	4SR12/23 -N	4	5,5		129	120	110	97	82,5	75	66	56	45	31
–	4SR12/31 -N	5,5	7,5		173	162	147	131	111	101	89,5	76	60	42

Q - Производительность **H** - Общий манометрический напор

Допустимое отклонение характеристик насосов соответствует классу 3B согласно EN ISO 9906.

4SR15

РАБОЧИЕ ХАРАКТЕРИСТИКИ И ТЕХНИЧЕСКИЕ ДАННЫЕ

50 Гц n= 2900 об/мин

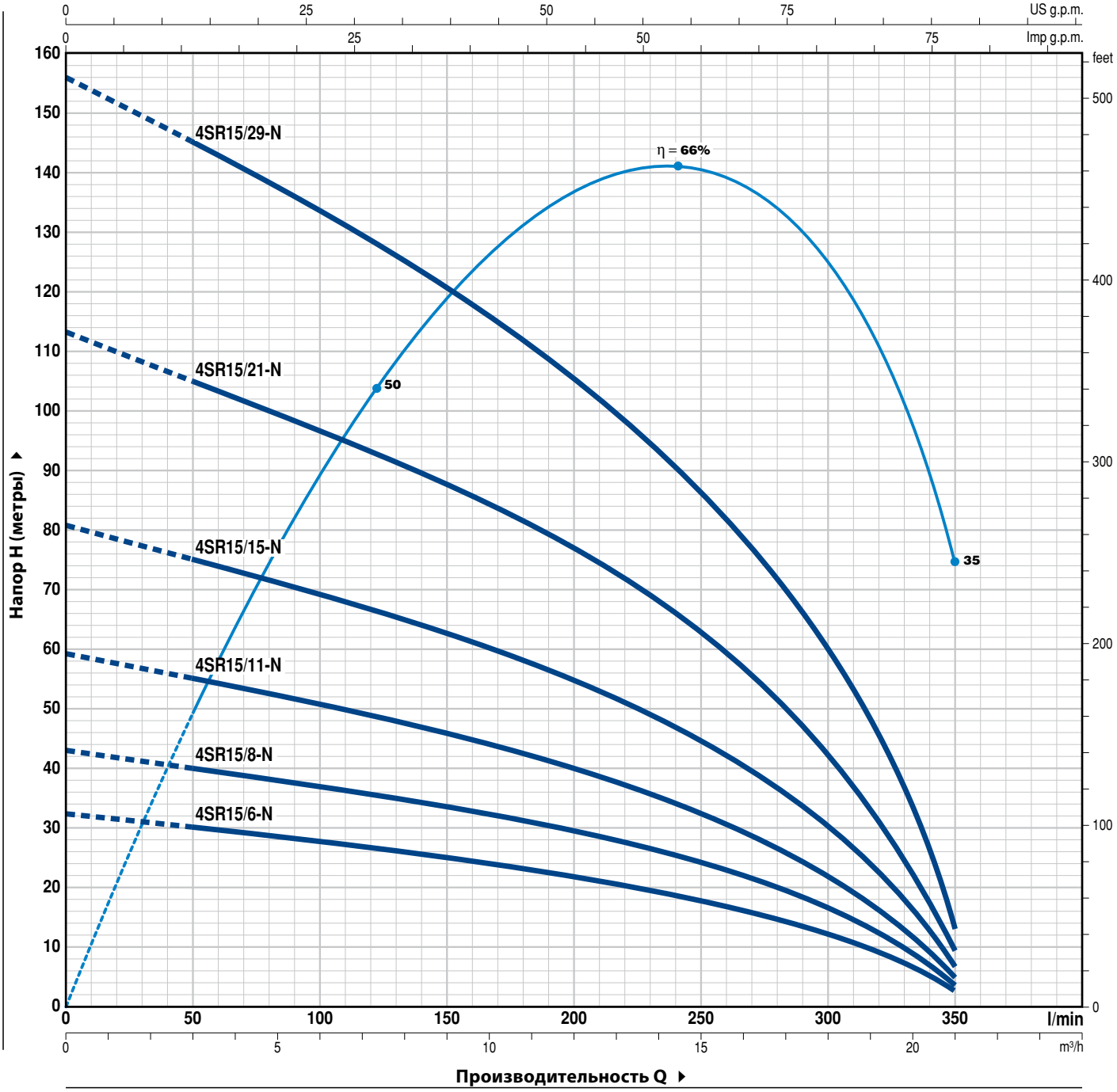

ТИП		МОЩНОСТЬ (P2)		Q м³/ч	0	3,0	6,0	9,0	12,0	15,0	18,0	19,5	21,0
Однофазный	**Трехфазный**	**кВт**	**л.с.**	Q л/мин	**0**	**50**	**100**	**150**	**200**	**250**	**300**	**325**	**350**
4SR15m/6 -N	**4SR15/6 -N**	1,1	1,5	H метры	32	30	28	25	22	18	12	8	3
4SR15m/8 -N	**4SR15/8 -N**	1,5	2		43	40	37	33,5	29,5	24	16	11	4
4SR15m/11 -N	**4SR15/11 -N**	2,2	3		59	55	51	45,5	40	32,5	22	15	5
–	**4SR15/15 -N**	3	4		81	75	69	62,5	55	44	30	20,5	7
–	**4SR15/21 -N**	4	5,5		113	105	97	87	77	62,5	42	28	10
–	**4SR15/29 -N**	5,5	7,5		156	145	133,5	121	105,5	86	60	40,5	13

Q - Производительность **H** - Общий манометрический напор

Допустимое отклонение характеристик насосов соответствует классу 3B согласно EN ISO 9906.

ПОЗ.	КОМПОНЕНТ	КОНСТРУКТИВНЫЕ ХАРАКТЕРИСТИКИ
1	НАПОРНЫЙ КОРПУС	Прецизионное литье, нержавеющая сталь AISI 304, напорный патрубок с резьбой согласно ISO 228/1
2	ОБРАТНЫЙ КЛАПАН	Нержавеющая сталь AISI 304
3	ФЛАНЕЦ	Нержавеющая сталь AISI 304, размеры соответствуют стандартам NEMA
4	РАБОЧЕЕ КОЛЕСО	Lexan 141-R для 4SR1-1.5-2-4-6-8 Noryl FE1520PW для 4SR10-12-15
5	ДИФФУЗОР	Noryl FE1520PW
6	КОРПУС РАБОЧЕЙ СТУПЕНИ	Нержавеющая сталь AISI 304
7	ВАЛ НАСОСА	Нержавеющая сталь AISI 304
8	ПОДШИПНИКИ НАСОСА	Неподвижные части выполнены из специального технополимера, а вращающиеся части изготовлены из нержавеющей стали AISI 316 с защитным покрытием из окиси хрома, повышающим стойкость к воздействию песка.
9	ПРИВОДНАЯ МУФТА	Нержавеющая сталь AISI 316L до 2,2 кВт; нержавеющая сталь AISI 304 для насосов большей мощности
10	ФИЛЬТР	Нержавеющая сталь AISI 304
11	ЗАЩИТНАЯ ПЛАНКА КАБЕЛЯ	Нержавеющая сталь AISI 304
12	ДВИГАТЕЛЬ 4”	**4PD** = двигатель «PEDROLLO» маслонаполненный **4PS** = двигатель «PEDROLLO» водонаполненный **4FK** = двигатель ‘’FRANKLIN» водонаполненный

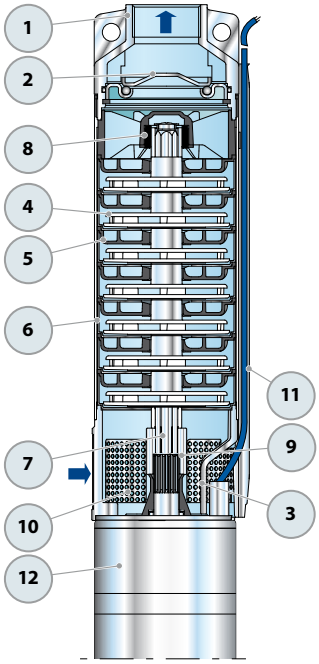

ТИПОВЫЕ СХЕМЫ УСТАНОВКИ

1) Скважинный электронасос
2) Хомуты крепления кабеля электропитания
3) Датчики контроля уровня воды для предотвращения работы по «сухому ходу»
4) Кронштейн и крепежный трос
5) Манометр
6) Обратный клапан
7) Вентиль регулирования расхода
8) Кабель электропитания
9) Электрический пульт
10) Гидроаккумулятор
11) Реле давления
12) Электроклапан/электрокомпрессор

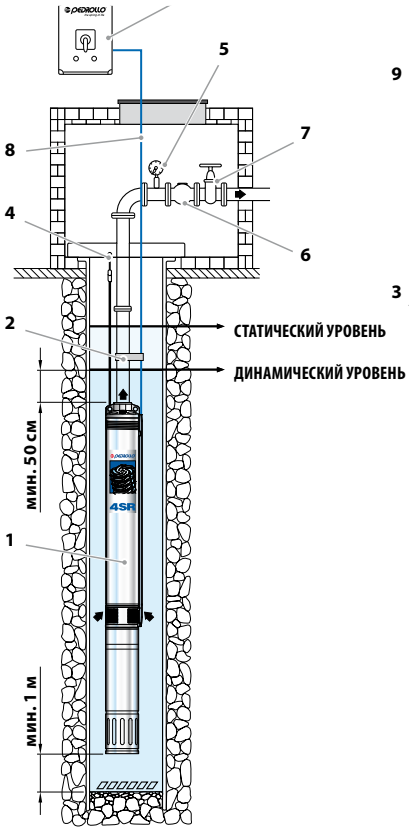

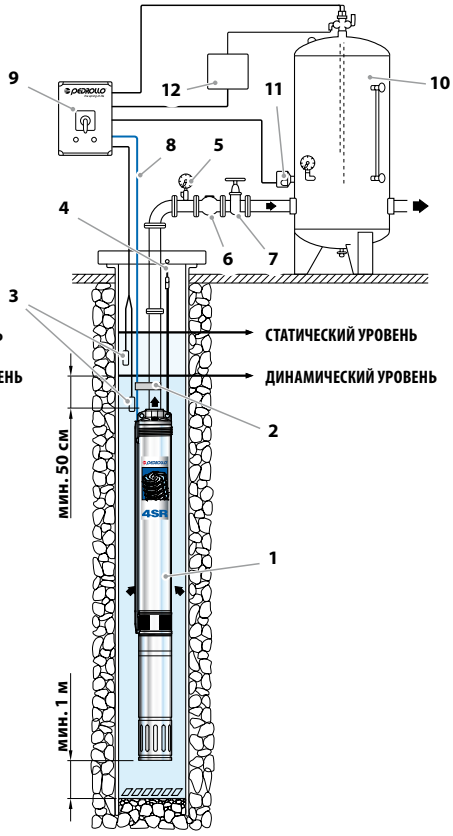

➠ Электронасосы **4SR** устанавливаются в скважины диаметром не менее 4’’ (100 мм). Электронасос опускается в скважину при помощи напорной трубы на глубину, которая обеспечивает его полное погружение (не менее 50 см от поверхности воды и не менее 1 м от дна скважины), в том числе во время его работы, когда уровень воды в скважине может падать. При установке электронасоса в скважине рекомендуется закреплять его тросом из нержавеющей стали через предусмотренные для этого проушины на напорном корпусе.

РАЗМЕРЫ И ВЕС

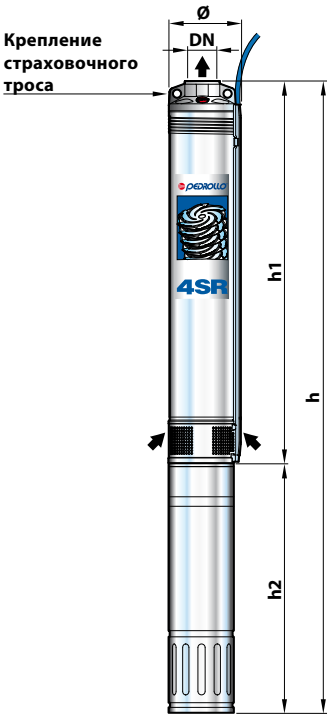

ТИП Однофазный	ПАТРУБОК DN	РАЗМЕРЫ, мм Ø	h1	h2	h	кг 1~
4SR1m/13 - PD	1¼”	98	400	311	711	11,2
4SR1m/18 - PD			517	331	848	13,2
4SR1m/25 - PD			646	356	1002	15,9
4SR1m/35 - PD			856	396	1252	19,6
4SR1m/45 - PD			1065	437	1502	23,1
4SR1.5m/8 - PD			308	311	619	10,3
4SR1.5m/13 - PD			400	331	731	11,7
4SR1.5m/17 - PD			499	356	855	14,2
4SR1.5m/25 - PD			646	396	1042	17,5
4SR1.5m/32 - PD			800	437	1237	20,9
4SR1.5m/46 - PD			1134	492	1626	28,1
4SR2m/7 - PD			290	311	601	10,1
4SR2m/10 - PD			345	331	676	11,4
4SR2m/13 - PD			400	356	756	13,3
4SR2m/20 - PD			554	396	950	16,6
4SR2m/27 - PD			683	437	1120	19,5
4SR2m/39 - PD			929	492	1421	25,4
4SR4m/7 - PD			314	331	645	11,0
4SR4m/9 - PD			358	356	714	12,8
4SR4m/14 - PD			468	396	864	15,6
4SR4m/18 - PD			580	437	1017	18,3
4SR4m/26 - PD			756	492	1248	23,2
4SR6m/4 - PD	2”		281	331	612	10,9
4SR6m/6 - PD			341	356	697	12,5
4SR6m/9 - PD			431	396	827	15,0
4SR6m/13 - PD			576	437	1013	17,8
4SR6m/17 - PD			695	492	1187	22,2
4SR8m/4 - PD			281	356	637	12,0
4SR8m/7 - PD			371	396	767	14,4
4SR8m/9 - PD			431	437	868	16,4
4SR8m/13 - PD			576	492	1068	21,0
4SR10m/6 -N - PD			616	356	972	14,0
4SR10m/8 -N - PD			762	396	1158	16,9
4SR10m/11 -N - PD			981	437	1418	20,2
4SR10m/16 -N - PD			1346	492	1838	26,4
4SR12m/4 -N - PD			470	356	826	12,4
4SR12m/6 -N - PD			616	396	1012	15,7
4SR12m/8 -N - PD			762	437	1199	18,4
4SR12m/12 -N - PD			1054	492	1546	24,0
4SR15m/6 -N - PD			616	396	1012	15,7
4SR15m/8 -N - PD			762	437	1199	18,4
4SR15m/11 -N - PD			981	492	1473	23,4

ТИП Трехфазный	ПАТРУБОК DN	РАЗМЕРЫ, мм Ø	h1	h2	h	кг 3~
4SR1/13 - PD	1¼”	98	400	311	711	11,2
4SR1/18 - PD			517	331	848	13,2
4SR1/25 - PD			646	356	1002	15,9
4SR1/35 - PD			856	371	1227	18,8
4SR1/45 - PD			1065	396	1461	21,6
4SR1.5/8 - PD			308	311	619	10,3
4SR1.5/13 - PD			400	331	731	11,7
4SR1.5/17 - PD			499	356	855	14,2
4SR1.5/25 - PD			646	371	1017	16,7
4SR1.5/32 - PD			800	396	1196	19,4
4SR1.5/46 - PD			1134	437	1571	24,9
4SR2/7 - PD			290	311	601	10,1
4SR2/10 - PD			345	331	676	11,4
4SR2/13 - PD			400	356	756	13,3
4SR2/20 - PD			554	371	925	15,8
4SR2/27 - PD			683	396	1079	18,0
4SR2/39 - PD			929	437	1366	22,2
4SR4/7 - PD			314	331	645	11,0
4SR4/9 - PD			358	356	714	12,8
4SR4/14 - PD			468	371	839	14,8
4SR4/18 - PD			580	396	976	16,8
4SR4/26 - PD			756	437	1193	20,0
4SR4/35 - PD			978	450	1428	23,9
4SR4/46 - PD			1295	505	1800	31,1
4SR4/60 - PD			1652	700	2352	44,1
4SR6/4 - PD	2”		281	331	612	10,9
4SR6/6 - PD			341	356	697	12,5
4SR6/9 - PD			431	371	802	14,2
4SR6/13 - PD			576	396	972	16,3
4SR6/17 - PD			695	437	1132	19,0
4SR6/23 - PD			900	450	1350	22,5
4SR6/31 - PD			1164	505	1669	27,7
4SR6/42 - PD			1519	700	2219	40,4
4SR6/56 - PD			2063	800	2863	51,0
4SR8/4 - PD			281	356	637	12,0
4SR8/7 - PD			371	371	742	13,6
4SR8/9 - PD			431	396	827	14,9
4SR8/13 - PD			576	437	1013	17,8
4SR8/17 - PD			695	450	1145	20,4
4SR8/23 - PD			900	505	1405	25,4
4SR8/31 - PD			1164	700	1864	36,5
4SR8/42 - PD			1519	800	2319	43,9
4SR10/6 -N - PD			616	356	972	14,0
4SR10/8 -N - PD			762	371	1133	16,1
4SR10/11 -N - PD			981	396	1377	18,7
4SR10/16 -N - PD			1346	437	1783	23,2
4SR10/22 -N - PD			1784	450	2234	28,2
4SR10/30 -N - PD			2368	505	2873	36,1
4SR10/41 -N - PD			3171	700	3871	51,2
4SR12/4 -N - PD			470	356	826	12,4
4SR12/6 -N - PD			616	371	987	14,9
4SR12/8 -N - PD			762	396	1158	16,9
4SR12/12 -N - PD			1054	437	1491	20,8
4SR12/17 -N - PD			1419	450	1869	25,2
4SR12/23 -N - PD			1857	505	2362	31,7
4SR12/31 -N - PD			2441	700	3141	45,1
4SR15/6 -N - PD			616	371	987	14,9
4SR15/8 -N - PD			762	396	1158	16,9
4SR15/11 -N - PD			981	437	1418	20,2
4SR15/15 -N - PD			1273	450	1723	24,1
4SR15/21 -N - PD			1711	505	2216	30,5
4SR15/29 -N - PD			2295	700	2995	43,9

РАЗМЕРЫ И ВЕС

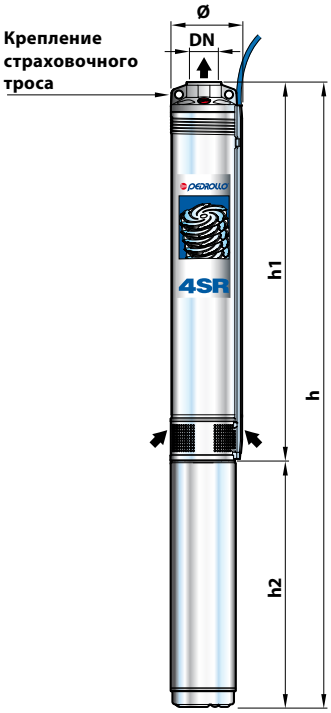

ТИП Однофазный	ПАТРУБОК DN	РАЗМЕРЫ, мм Ø	h1	h2	h	кг 1~
4SR1m/13 - PS	1¼”	98	400	237	637	**11,5**
4SR1m/18 - PS			517	257	774	**13,9**
4SR1m/25 - PS			646	272	918	**16,5**
4SR1m/35 - PS			856	312	1168	**20,6**
4SR1m/45 - PS			1065	352	1417	**24,8**
4SR1.5m/8 - PS			308	237	545	**10,6**
4SR1.5m/13 - PS			400	257	657	**12,4**
4SR1.5m/17 - PS			499	272	771	**14,8**
4SR1.5m/25 - PS			646	312	958	**18,5**
4SR1.5m/32 - PS			800	352	1152	**22,6**
4SR1.5m/46 - PS			1134	402	1536	**27,4**
4SR2m/7 - PS			290	237	527	**10,4**
4SR2m/10 - PS			345	257	602	**12,1**
4SR2m/13 - PS			400	272	672	**13,9**
4SR2m/20 - PS			554	312	866	**17,6**
4SR2m/27 - PS			683	352	1035	**21,2**
4SR2m/39 - PS			929	402	1331	**24,7**
4SR4m/7 - PS			314	257	571	**11,7**
4SR4m/9 - PS			358	272	630	**13,4**
4SR4m/14 - PS			468	312	780	**16,6**
4SR4m/18 - PS			580	352	932	**20,0**
4SR4m/26 - PS			756	402	1158	**22,5**
4SR6m/4 - PS	2”		281	257	538	**11,6**
4SR6m/6 - PS			341	272	613	**13,1**
4SR6m/9 - PS			431	312	743	**16,0**
4SR6m/13 - PS			576	352	928	**19,5**
4SR6m/17 - PS			695	402	1097	**21,5**
4SR8m/4 - PS			281	272	553	**12,6**
4SR8m/7 - PS			371	312	683	**15,4**
4SR8m/9 - PS			431	352	783	**18,1**
4SR8m/13 - PS			576	402	978	**20,3**
4SR10m/6 -N - PS			616	272	888	**14,6**
4SR10m/8 -N - PS			762	312	1074	**17,9**
4SR10m/11 -N - PS			981	352	1333	**21,9**
4SR10m/16 -N - PS			1346	402	1748	**25,7**
4SR12m/4 -N - PS			470	272	742	**13,0**
4SR12m/6 -N - PS			616	312	928	**16,7**
4SR12m/8 -N - PS			762	352	1114	**20,1**
4SR12m/12 -N - PS			1054	402	1456	**23,3**
4SR15m/6 -N - PS			616	312	928	**16,7**
4SR15m/8 -N - PS			762	352	1114	**20,1**
4SR15m/11 -N - PS			981	402	1383	**22,7**

ТИП Трехфазный	ПАТРУБОК DN	РАЗМЕРЫ, мм Ø	h1	h2	h	кг 3~
4SR1/13 - PS	1¼”	98	400	237	637	**11,5**
4SR1/18 - PS			517	237	754	**12,8**
4SR1/25 - PS			646	257	903	**15,3**
4SR1/35 - PS			856	272	1128	**18,5**
4SR1/45 - PS			1065	297	1362	**22,6**
4SR1.5/8 - PS			308	237	545	**10,6**
4SR1.5/13 - PS			400	237	637	**11,3**
4SR1.5/17 - PS			499	257	756	**13,6**
4SR1.5/25 - PS			646	272	918	**16,4**
4SR1.5/32 - PS			800	297	1097	**20,4**
4SR1.5/46 - PS			1134	352	1486	**26,6**
4SR2/7 - PS			290	237	527	**10,4**
4SR2/10 - PS			345	237	582	**11,0**
4SR2/13 - PS			400	257	657	**12,7**
4SR2/20 - PS			554	272	826	**15,5**
4SR2/27 - PS			683	297	980	**19,0**
4SR2/39 - PS			929	352	1281	**23,9**
4SR4/7 - PS			314	237	551	**10,6**
4SR4/9 - PS			358	257	615	**12,2**
4SR4/14 - PS			468	272	740	**14,5**
4SR4/18 - PS			580	297	877	**17,8**
4SR4/26 - PS			756	352	1108	**21,7**
4SR4/35 - PS			978	418	1396	**27,6**
4SR4/46 - PS			1295	574	1869	**38,4**
4SR4/60 - PS			1652	664	2316	**47,2**
4SR6/4 - PS	2”		281	237	518	**10,5**
4SR6/6 - PS			341	257	598	**11,9**
4SR6/9 - PS			431	272	703	**13,9**
4SR6/13 - PS			576	297	873	**17,3**
4SR6/17 - PS			695	352	1047	**20,7**
4SR6/23 - PS			900	418	1318	**26,2**
4SR6/31 - PS			1164	574	1738	**35,0**
4SR6/42 - PS			1519	664	2183	**43,5**
4SR6/56 - PS			2063	764	2827	**53,4**
4SR8/4 - PS			281	257	538	**11,4**
4SR8/7 - PS			371	272	643	**13,3**
4SR8/9 - PS			431	297	728	**15,9**
4SR8/13 - PS			576	352	928	**19,5**
4SR8/17 - PS			695	418	1113	**24,1**
4SR8/23 - PS			900	574	1474	**32,7**
4SR8/31 - PS			1164	664	1828	**39,6**
4SR8/42 - PS			1519	764	2283	**46,3**
4SR10/6 -N - PS			616	257	873	**13,4**
4SR10/8 -N - PS			762	272	1034	**15,8**
4SR10/11 -N - PS			981	297	1278	**19,7**
4SR10/16 -N - PS			1346	352	1698	**24,9**
4SR10/22 -N - PS			1784	418	2202	**31,9**
4SR10/30 -N - PS			2368	574	2942	**43,4**
4SR10/41 -N - PS			3171	664	3835	**54,3**
4SR12/4 -N - PS			470	257	727	**11,8**
4SR12/6 -N - PS			616	272	888	**14,6**
4SR12/8 -N - PS			762	297	1059	**17,9**
4SR12/12 -N - PS			1054	352	1406	**22,5**
4SR12/17 -N - PS			1419	418	1837	**28,9**
4SR12/23 -N - PS			1857	574	2431	**39,0**
4SR12/31 -N - PS			2441	664	3105	**48,2**
4SR15/6 -N - PS			616	272	888	**14,6**
4SR15/8 -N - PS			762	297	1059	**17,9**
4SR15/11 -N - PS			981	352	1333	**21,9**
4SR15/15 -N - PS			1273	418	1691	**27,8**
4SR15/21 -N - PS			1711	574	2285	**37,8**
4SR15/29 -N - PS			2295	664	2959	**47,0**

РАЗМЕРЫ И ВЕС

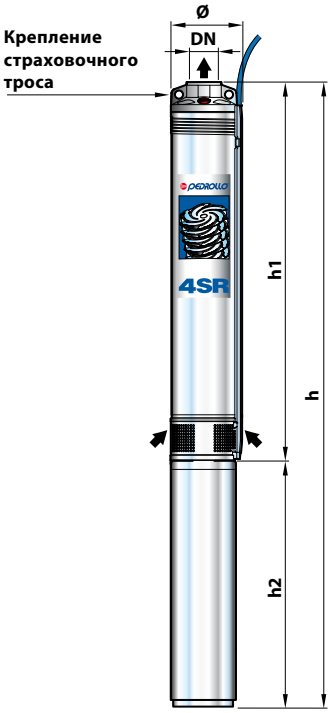

ТИП	ПАТРУБОК	РАЗМЕРЫ, мм				кг
Однофазный	DN	Ø	h1	h2	h	1~
4SR1m/13 - FK	1¼”	98	400	251	651	12,6
4SR1m/18 - FK			517	276	793	15,1
4SR1m/25 - FK			646	297	943	17,4
4SR1m/35 - FK			856	321	1177	20,6
4SR1m/45 - FK			1065	353	1418	24,0
4SR1.5m/8 - FK			308	251	559	11,7
4SR1.5m/13 - FK			400	276	676	13,6
4SR1.5m/17 - FK			499	297	796	15,7
4SR1.5m/25 - FK			646	321	967	18,5
4SR1.5m/32 - FK			800	353	1153	21,8
4SR1.5m/46 - FK			1134	451	1585	30,6
4SR2m/7 - FK			290	251	541	11,5
4SR2m/10 - FK			345	276	621	13,3
4SR2m/13 - FK			400	297	697	14,8
4SR2m/20 - FK			554	321	875	17,6
4SR2m/27 - FK			683	353	1036	20,4
4SR2m/39 - FK			929	451	1380	27,9
4SR4m/7 - FK			314	276	590	12,9
4SR4m/9 - FK			358	297	655	14,3
4SR4m/14 - FK			468	321	789	16,6
4SR4m/18 - FK			580	353	933	19,2
4SR4m/26 - FK			756	451	1207	25,7
4SR6m/4 - FK	2”		281	276	557	12,8
4SR6m/6 - FK			341	297	638	14,0
4SR6m/9 - FK			431	321	752	16,0
4SR6m/13 - FK			576	353	929	18,7
4SR6m/17 - FK			695	451	1146	24,7
4SR8m/4 - FK			281	297	578	13,5
4SR8m/7 - FK			371	321	692	15,4
4SR8m/9 - FK			431	353	784	17,3
4SR8m/13 - FK			576	451	1027	23,5
4SR10m/6 -N - FK			616	297	913	15,5
4SR10m/8 -N - FK			762	321	1083	17,9
4SR10m/11 -N - FK			981	353	1334	21,1
4SR10m/16 -N - FK			1346	451	1797	28,9
4SR12m/4 -N - FK			470	297	767	13,9
4SR12m/6 -N - FK			616	321	937	16,7
4SR12m/8 -N - FK			762	353	1115	19,3
4SR12m/12 -N - FK			1054	451	1505	26,5
4SR15m/6 -N - FK			616	321	937	16,7
4SR15m/8 -N - FK			762	353	1115	19,3
4SR15m/11 -N - FK			981	451	1432	25,9

ТИП	ПАТРУБОК	РАЗМЕРЫ, мм				кг
Трехфазный	DN	Ø	h1	h2	h	3~
4SR1/13 - FK	1¼”	98	400	237	637	11,0
4SR1/18 - FK			517	251	768	13,2
4SR1/25 - FK			646	271	917	15,4
4SR1/35 - FK			856	297	1153	18,7
4SR1/45 - FK			1065	321	1386	21,7
4SR1,5/8 - FK			308	237	545	10,1
4SR1,5/13 - FK			400	251	651	11,7
4SR1,5/17 - FK			499	271	770	13,7
4SR1,5/25 - FK			646	297	943	16,6
4SR1,5/32 - FK			800	321	1121	19,5
4SR1,5/46 - FK			1134	353	1487	25,0
4SR2/7 - FK			290	237	527	9,9
4SR2/10 - FK			345	251	596	11,4
4SR2/13 - FK			400	271	671	12,8
4SR2/20 - FK			554	297	851	15,7
4SR2/27 - FK			683	321	1004	18,1
4SR2/39 - FK			929	353	1282	22,3
4SR4/7 - FK			314	251	565	11,0
4SR4/9 - FK			358	271	629	12,3
4SR4/14 - FK			468	297	765	14,7
4SR4/18 - FK			580	321	901	16,9
4SR4/26 - FK			756	353	1109	20,1
4SR4/35 - FK			978	408	1386	25,0
4SR4/46 - FK			1295	543	1838	35,0
4SR4/60 - FK			1652	693	2345	46,0
4SR6/4 - FK	2”		281	251	532	10,9
4SR6/6 - FK			341	271	612	12,0
4SR6/9 - FK			431	297	728	14,1
4SR6/13 - FK			576	321	897	16,4
4SR6/17 - FK			695	353	1048	19,1
4SR6/23 - FK			900	408	1308	23,6
4SR6/31 - FK			1164	543	1707	31,6
4SR6/42 - FK			1519	693	2212	42,3
4SR6/56 - FK			2063	731	2794	52,6
4SR8/4 - FK			281	271	552	11,5
4SR8/7 - FK			371	297	668	13,5
4SR8/9 - FK			431	321	752	15,0
4SR8/13 - FK			576	353	929	17,9
4SR8/17 - FK			695	408	1103	21,5
4SR8/23 - FK			900	543	1443	29,3
4SR8/31 - FK			1164	693	1857	38,4
4SR8/42 - FK			1519	731	2250	45,5
4SR10/6 -N - FK			616	271	887	13,5
4SR10/8 -N - FK			762	297	1059	16,0
4SR10/11 -N - FK			981	321	1302	18,8
4SR10/16 -N - FK			1346	353	1699	23,3
4SR10/22 -N - FK			1784	408	2192	29,3
4SR10/30 -N - FK			2368	543	2911	40,0
4SR10/41 -N - FK			3171	693	3864	53,1
4SR12/4 -N - FK			470	271	741	11,9
4SR12/6 -N - FK			616	297	913	14,8
4SR12/8 -N - FK			762	321	1083	17,0
4SR12/12 -N - FK			1054	353	1407	20,9
4SR12/17 -N - FK			1419	408	1827	26,3
4SR12/23 -N - FK			1857	543	2400	35,6
4SR12/31 -N - FK			2441	693	3134	47,0
4SR15/6 -N - FK			616	297	913	14,8
4SR15/8 -N - FK			762	321	1083	17,0
4SR15/11 -N - FK			981	353	1334	20,3
4SR15/15 -N - FK			1273	408	1681	25,2
4SR15/21 -N - FK			1711	543	2254	34,4
4SR15/29 -N - FK			2295	693	2988	45,8

РАЗМЕРЫ И ВЕС (ГИДРАВЛИЧЕСКАЯ ЧАСТЬ)

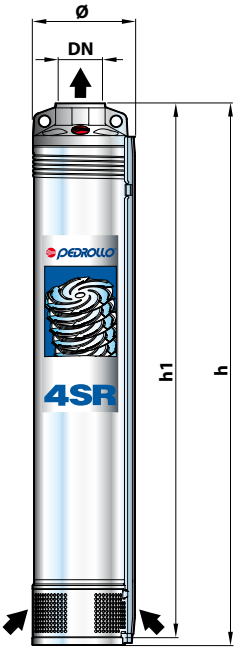

ТИП Pompa	ПАТРУБОК DN	РАЗМЕРЫ, мм Ø	h1	h	кг
4SR1/13 - HYD	1¼"	98	400	403	4,7
4SR1/18 - HYD			517	520	6,0
4SR1/25 - HYD			646	649	7,4
4SR1/35 - HYD			856	859	9,4
4SR1/45 - HYD			1065	1068	11,4
4SR1.5/8 - HYD			308	311	3,8
4SR1.5/13 - HYD			400	403	4,5
4SR1.5/17 - HYD			499	502	5,7
4SR1.5/25 - HYD			646	649	7,3
4SR1.5/32 - HYD			800	803	9,2
4SR1.5/46 - HYD			1134	1137	13,2
4SR2/7 - HYD			290	293	3,6
4SR2/10 - HYD			345	348	4,2
4SR2/13 - HYD			400	403	4,8
4SR2/20 - HYD			554	557	6,4
4SR2/27 - HYD			683	686	7,8
4SR2/39 - HYD			929	932	10,5
4SR4/7 - HYD			314	317	3,8
4SR4/9 - HYD			358	361	4,3
4SR4/14 - HYD			468	471	5,4
4SR4/18 - HYD			580	583	6,6
4SR4/26 - HYD			756	759	8,3
4SR4/35 - HYD			978	981	10,7
4SR4/46 - HYD			1295	1298	15,0
4SR4/60 - HYD			1652	1655	19,4
4SR6/4 - HYD	2"		281	284	3,7
4SR6/6 - HYD			341	344	4,0
4SR6/9 - HYD			431	434	4,8
4SR6/13 - HYD			576	579	6,1
4SR6/17 - HYD			695	698	7,3
4SR6/23 - HYD			900	903	9,3
4SR6/31 - HYD			1164	1167	11,6
4SR6/42 - HYD			1519	1522	15,7
4SR6/56 - HYD			2063	2066	22,0
4SR8/4 - HYD			281	284	3,5
4SR8/7 - HYD			371	374	4,2
4SR8/9 - HYD			431	434	4,7
4SR8/13 - HYD			576	579	6,1
4SR8/17 - HYD			695	698	7,2
4SR8/23 - HYD			900	903	9,3
4SR8/31 - HYD			1164	1167	11,8
4SR8/42 - HYD			1519	1522	14,9
4SR10/6 -N - HYD			616	619	5,5
4SR10/8 -N - HYD			762	765	6,7
4SR10/11 -N - HYD			981	984	8,5
4SR10/16 -N - HYD			1346	1349	11,5
4SR10/22 -N - HYD			1784	1787	15,0
4SR10/30 -N - HYD			2368	2371	20,0
4SR10/41 -N - HYD			3171	3174	26,5
4SR12/4 -N - HYD			470	473	3,9
4SR12/6 -N - HYD			616	619	5,5
4SR12/8 -N - HYD			762	765	6,7
4SR12/12 -N - HYD			1054	1057	9,1
4SR12/17 -N - HYD			1419	1422	12,0
4SR12/23 -N - HYD			1857	1860	15,6
4SR12/31 -N - HYD			2441	2444	20,4
4SR15/6 -N - HYD			616	619	5,5
4SR15/8 -N - HYD			762	765	6,7
4SR15/11 -N - HYD			981	984	8,5
4SR15/15 -N - HYD			1273	1276	10,9
4SR15/21 -N - HYD			1711	1714	14,4
4SR15/29 -N - HYD			2295	2298	19,2

6SR

Электронасосы погружные 6”

Чистая вода
(Максимальное содержание песка не более 100 г/м³)

В коммунальном секторе

В сельском хозяйстве

В промышленности

РАБОЧИЙ ДИАПАЗОН

- Производительность до **1000 л/мин** (60 м³/ч)
- Напор до **390 м**

ЭКСПЛУАТАЦИОННЫЕ ОГРАНИЧЕНИЯ

- Температура жидкости до **+35 °C**
- Максимальное содержание песка не более **100 г/м³**
- Глубина погружения до **100 м**
- Установка:
  – в вертикальном положении
  – в горизонтальном положении со следующими ограничениями: до **12 ступеней** или до **11 кВт**
- Количество пусков в час: **20** с регулярными интервалами
- Поток охлаждения двигателя не менее **16 см/с** (50 см/с для 30 кВт)
- Продолжительный режим работы электродвигателя **S1**

ИСПОЛНЕНИЕ И НОРМЫ БЕЗОПАСНОСТИ

ЭЛЕКТРОДВИГАТЕЛЬ
– Трехфазный 400 В - 50 Гц

Кабель электропитания длиной **4 м**

EN 60335-1 **EN 60034-1**
IEC 60335-1 **IEC 60034-1**
CEI 61-150 **CEI 2-3**

РЕГЛАМЕНТ (ЕС) N. 547/2012

СЕРТИФИКАЦИЯ

Сертифицированная система менеджмента DNV
ISO 9001: Система менеджмента качества
ISO 14001: Экологический менеджмент

ОБЛАСТИ ПРИМЕНЕНИЯ И УСТАНОВКА

Рекомендуются для подачи чистой воды с содержанием песка не более **100 г/м³**. Благодаря высоким эксплуатационным характеристикам и надёжности, насосы могут применяться в бытовом секторе, коммунальном хозяйстве и промышленности. В сочетании с гидроаккумуляторами они используются для распределения воды, для ирригации, повышения давления в системах, в противопожарных установках и т.п.

ИСПОЛНЕНИЕ ПО ЗАКАЗУ

- Гидравлические части 6SR-HYD с двойной защитной планкой кабеля при комплектации электродвигателями двойного напряжения 400/690 В ⅄/▲ (звезда/треугольник) от 11 кВт до 30 кВт
- Другие напряжения питания или частота 60 Гц
- **Комплект, состоящий из охлаждающего кожуха, фильтра и опор**

ГАРАНТИЯ

2 года в соответствии с нашими общими условиями продажи

РАБОЧИЙ ДИАПАЗОН

50 Гц n= 2900 об/мин

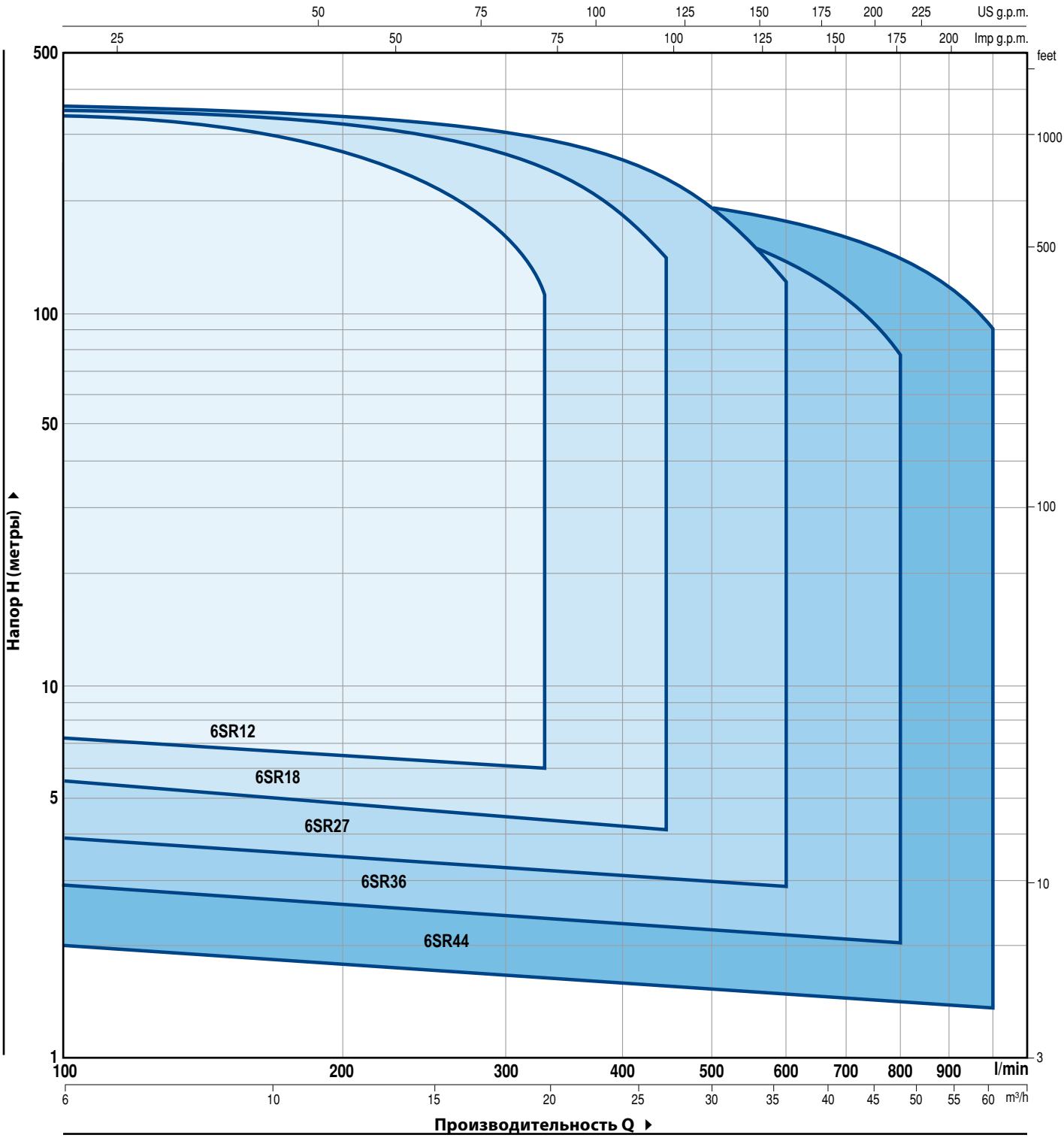

СХЕМА УСЛОВНОГО ОБОЗНАЧЕНИЯ НАСОСА

6 SR 12 / 8 - PD или HYD

- Диаметр скважины в дюймах
- Серия
- Производительность (м³/час) при максимальном КПД
- Число ступеней
- **PD**: электронасос с двигателем PEDROLLO
- **HYD**: насос без двигателя

6SR12

РАБОЧИЕ ХАРАКТЕРИСТИКИ И ТЕХНИЧЕСКИЕ ДАННЫЕ

50 Гц n= 2900 об/мин

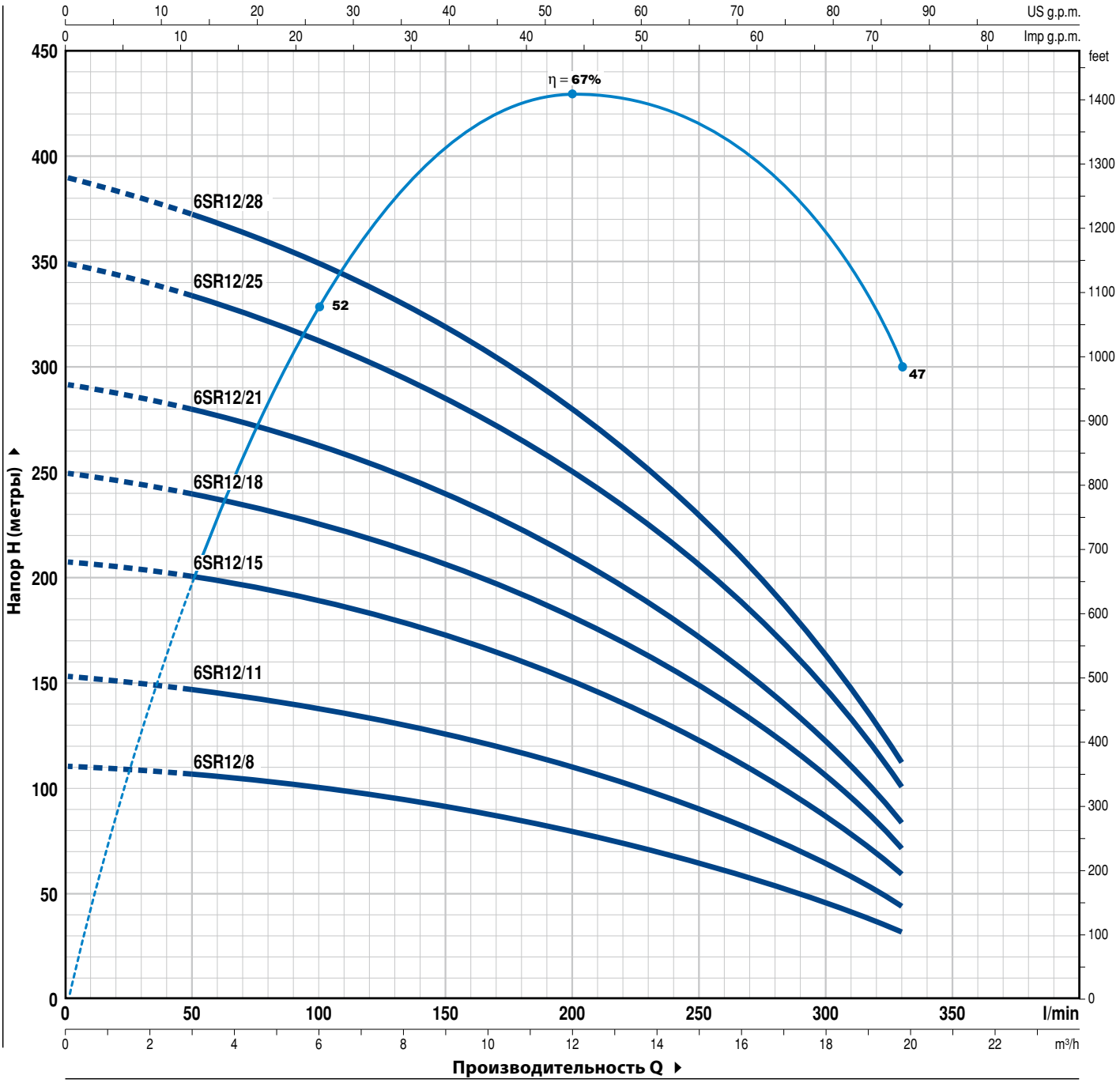

ТИП	МОЩНОСТЬ (P2)		Q м³/ч	0	3,0	6,0	9,0	12,0	15,0	18,0	19,8
Трехфазный	кВт	л.с.	Q л/мин	**0**	**50**	**100**	**150**	**200**	**250**	**300**	**330**
6SR12/8	4	5,5	H метры	111	106	100	91	80	66	47	32
6SR12/11	5,5	7,5		153	146	138	125	110	91	65	44
6SR12/15	7,5	10		208	199	189	171	150	124	88	60
6SR12/18	9,2	12,5		250	239	225	205	180	149	106	72
6SR12/21	11	15		292	279	263	239	210	174	124	84
6SR12/25	13	17,5		349	331	313	285	250	206	147	100
6SR12/28	15	20		390	371	350	319	280	231	165	112

Q - Производительность **H** - Общий манометрический напор

Допустимое отклонение характеристик насосов соответствует классу 3B согласно EN ISO 9906.

РАБОЧИЕ ХАРАКТЕРИСТИКИ И ТЕХНИЧЕСКИЕ ДАННЫЕ

50 Гц n= 2900 об/мин

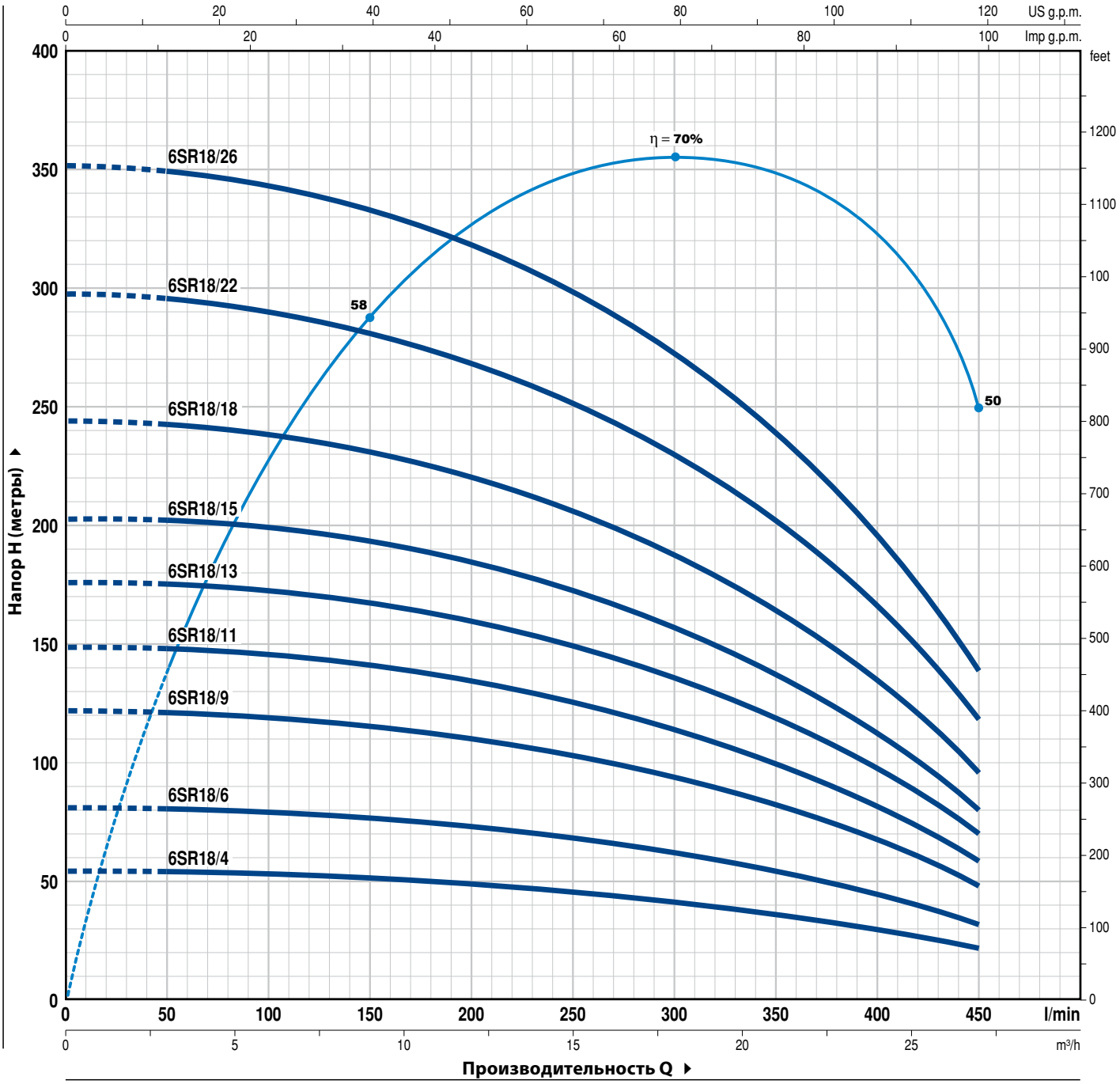

ТИП	МОЩНОСТЬ (P2)		Q м³/ч	0	3	6	9	12	15	18	21	24	27
Трехфазный	кВт	л.с.	Q л/мин	**0**	**50**	**100**	**150**	**200**	**250**	**300**	**350**	**400**	**450**
6SR18/4	4	5,5		54	53,8	53	51	49	46	42	37	30	22
6SR18/6	5,5	7,5		81	80,5	79	77	74	69	63	55	45	32
6SR18/9	7,5	10		122	121	119	116	111	103	94	83	68	48
6SR18/11	9,2	12,5		149	148	145,5	141	135	126	115	101	83	59
6SR18/13	11	15	**H** метры	176	175	172	167	160	149	136	120	98	70
6SR18/15	13	17,5		203	202	199	193	185	172	157	138	113	80
6SR18/18	15	20		244	242	238	231	221	206	188	165	135	96
6SR18/22	18,5	25		298	296	291	282	270	252	230	202	165	118
6SR18/26	22	30		352	350	344	334	320	298	272	239	195	139

Q - Производительность **H** - Общий манометрический напор

Допустимое отклонение характеристик насосов соответствует классу 3B согласно EN ISO 9906.

6SR27

РАБОЧИЕ ХАРАКТЕРИСТИКИ И ТЕХНИЧЕСКИЕ ДАННЫЕ

50 Гц n= 2900 об/мин

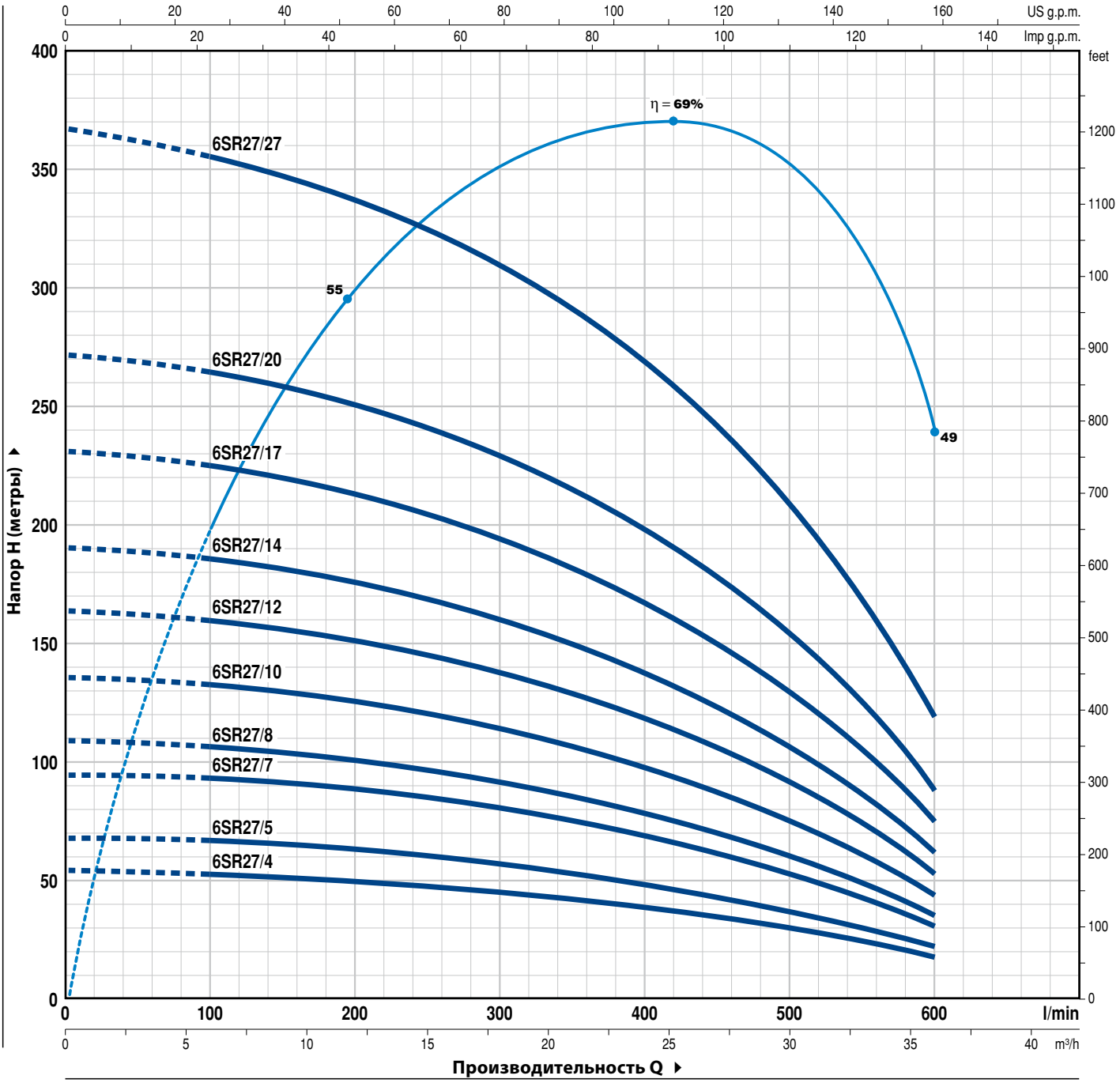

ТИП	МОЩНОСТЬ (P2)		Q м³/ч	0	6	12	18	24	30	36
Трехфазный	**кВт**	**л.с.**	**Q л/мин**	**0**	**100**	**200**	**300**	**400**	**500**	**600**
6SR27/4	4	5,5	H метры	54	53	49	45	40	30	18
6SR27/5	5,5	7,5		68	66	62	57	50	37	22
6SR27/7	7,5	10		95	92	87	80	70	52	31
6SR27/8	9,2	12,5		109	106	99	91	80	59	35
6SR27/10	11	15		136	132	124	114	100	74	44
6SR27/12	13	17,5		164	159	149	137	120	89	53
6SR27/14	15	20		191	185	174	160	140	104	62
6SR27/17	18,5	25		231	224	211	194	170	126	75
6SR27/20	22	30		272	264	248	228	200	148	88
6SR27/27	30	40		367	356	335	308	270	205	119

Q - Производительность **H** - Общий манометрический напор

Допустимое отклонение характеристик насосов соответствует классу 3B согласно EN ISO 9906.

РАБОЧИЕ ХАРАКТЕРИСТИКИ И ТЕХНИЧЕСКИЕ ДАННЫЕ

50 Гц n= 2900 об/мин

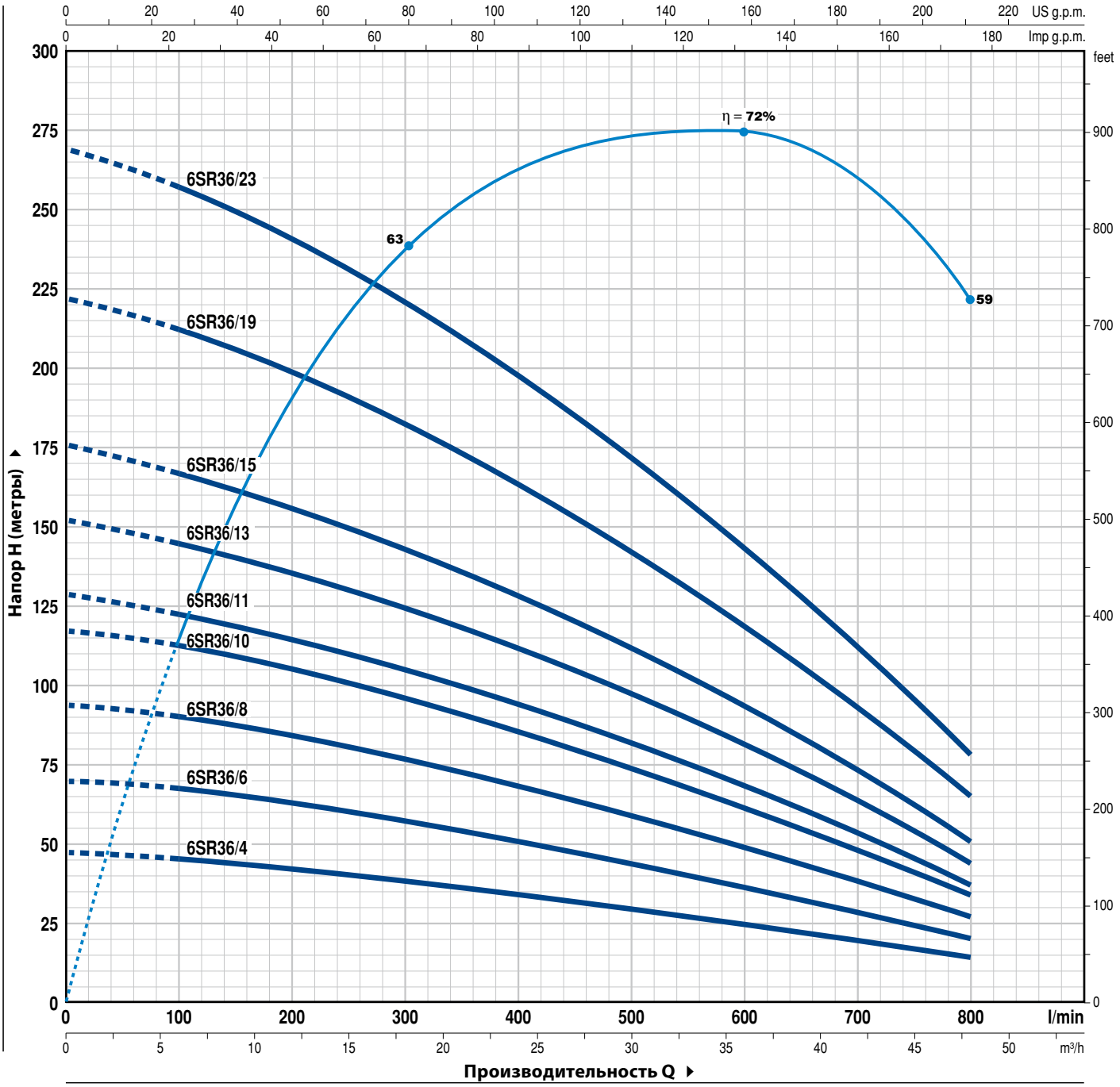

ТИП	МОЩНОСТЬ (P2)		Q м³/ч	0	6	12	18	24	30	36	42	48
Трехфазный	кВт	л.с.	Q л/мин	**0**	**100**	**200**	**300**	**400**	**500**	**600**	**700**	**800**
6SR36/4	4	5,5	H метры	47	45	42	38	34	29	25	19	14
6SR36/6	5,5	7,5		70	67	63	57	51	44	37	29	20
6SR36/8	7,5	10		94	89	84	76	68	59	50	39	27
6SR36/10	9,2	12,5		117	111	105	95	85	74	62	48	34
6SR36/11	11	15		129	123	115	105	93	81	68	53	37
6SR36/13	13	17,5		152	145	136	124	110	96	81	63	44
6SR36/15	15	20		176	167	157	143	127	110	93	72	51
6SR36/19	18,5	25		222	212	199	181	161	140	118	92	65
6SR36/23	22	30		269	256	241	219	195	169	143	111	78

Q - Производительность **H** - Общий манометрический напор

Допустимое отклонение характеристик насосов соответствует классу 3B согласно EN ISO 9906.

6SR44

РАБОЧИЕ ХАРАКТЕРИСТИКИ И ТЕХНИЧЕСКИЕ ДАННЫЕ

50 Гц n= 2900 об/мин

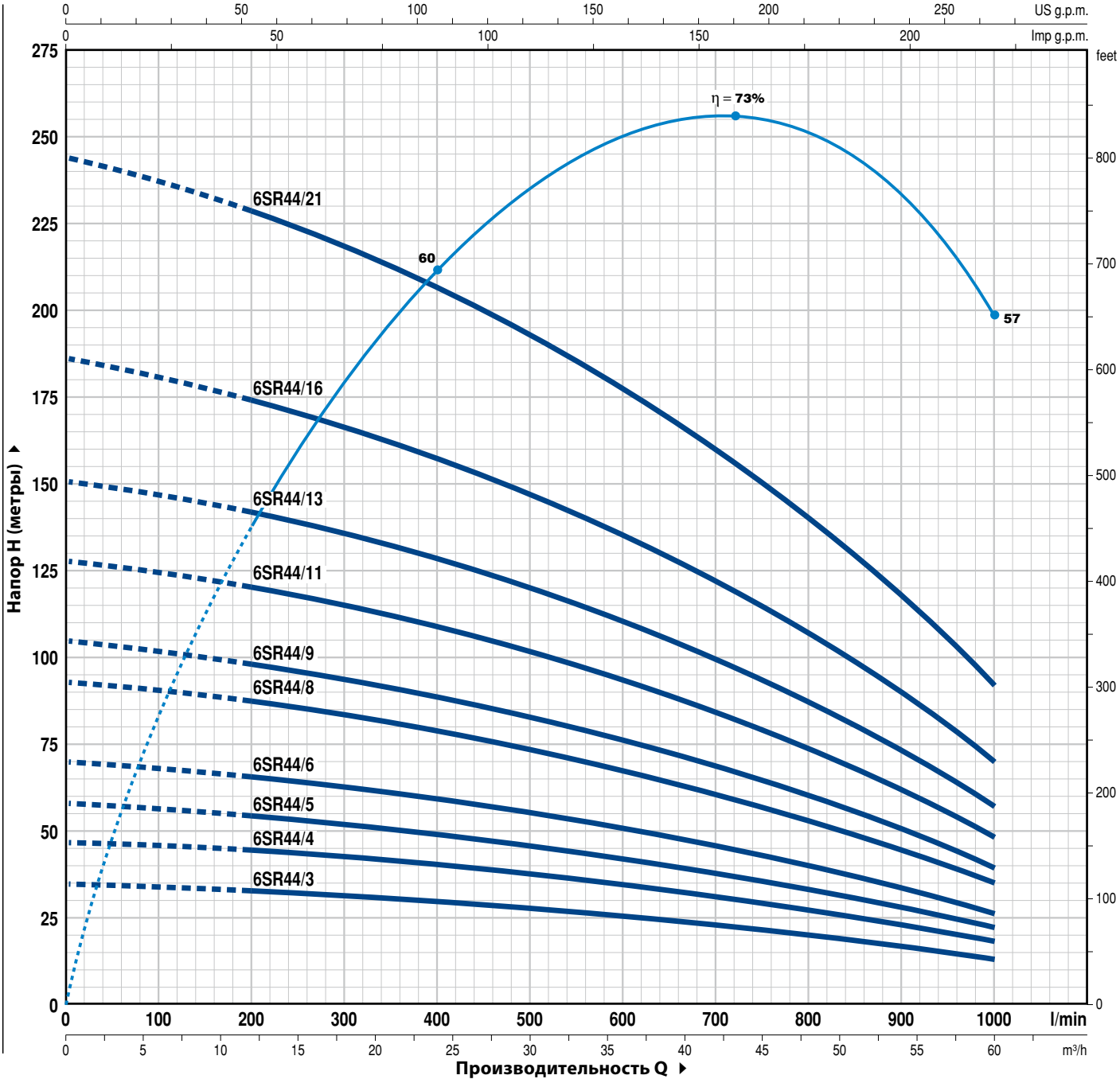

ТИП	МОЩНОСТЬ (P2)		Q м³/ч	0	12	18	24	30	36	42	48	54	60
Трехфазный	кВт	л.с.	Q л/мин	0	200	300	400	500	600	700	800	900	1000
6SR44/3	4	5,5	H метры	35	33	31	30	28	26	23	20	17	13
6SR44/4	5,5	7,5		47	44	42	40	37	34	31	27	23	18
6SR44/5	7,5	10		58	54	52	49	46	43	38	33	28	22
6SR44/6	9,2	12,5		70	65	62	59	56	51	46	40	34	26
6SR44/8	11	15		93	87	83	79	74	68	61	53	45	35
6SR44/9	13	17,5		105	98	93	89	83	77	69	60	51	39
6SR44/11	15	20		128	120	114	109	102	94	84	73	62	48
6SR44/13	18,5	25		151	141	135	128	120	111	99	86	73	57
6SR44/16	22	30		186	174	166	158	148	136	122	106	90	70
6SR44/21	30	40		244	228	218	207	194	179	160	139	118	92

Q = Производительность **H** = Общий манометрический напор

Допустимое отклонение характеристик насосов соответствует Классу 3B согласно EN ISO 9906.

ТИПОВЫЕ СХЕМЫ УСТАНОВКИ

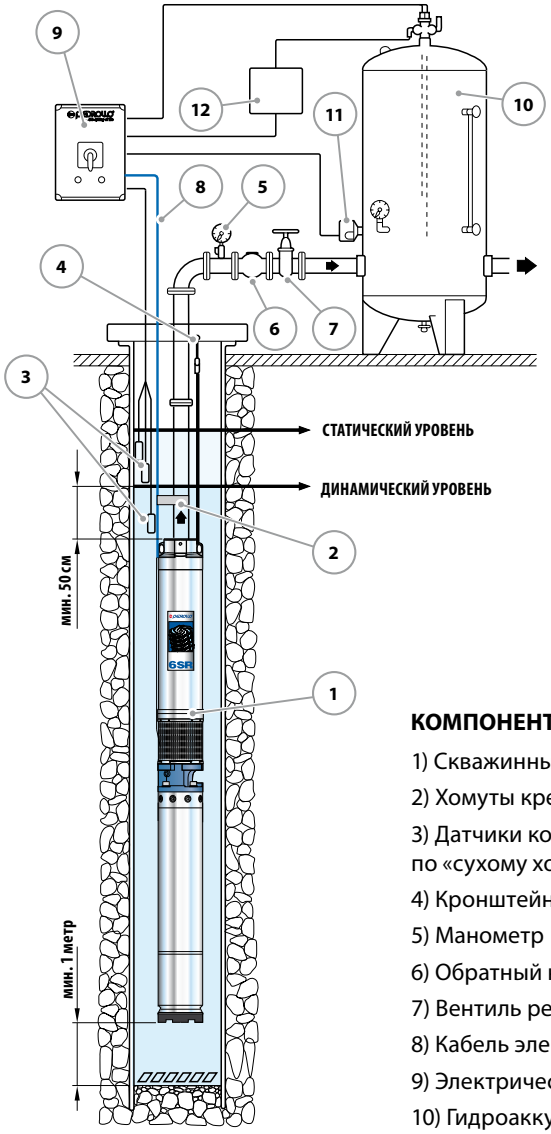

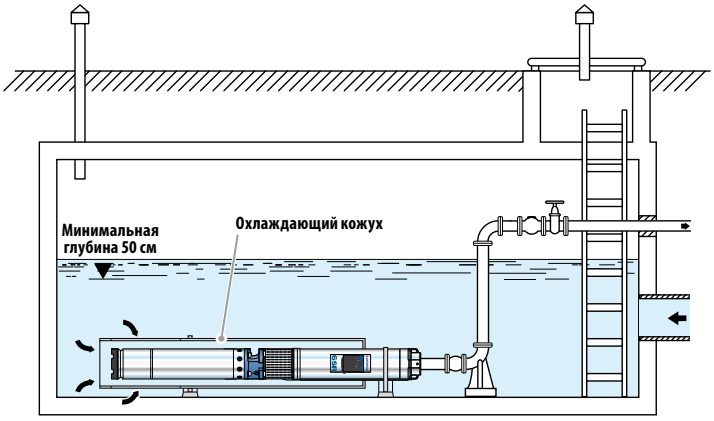

Охлаждающий кожух

При установке электронасоса в накопительных резервуарах, реках или озерах необходимо использование внешнего кожуха с целью создания охлаждающего потока воды, предотвращающего перегрев двигателя.

КОМПОНЕНТЫ

1) Скважинный электронасос
2) Хомуты крепления кабеля электропитания
3) Датчики контроля уровня воды для предотвращения работы по «сухому ходу»
4) Кронштейн и крепежный трос
5) Манометр
6) Обратный клапан
7) Вентиль регулирования расхода
8) Кабель электропитания
9) Электрический пульт
10) Гидроаккумулятор
11) Реле давления
12) Электроклапан/электрокомпрессор

➠ Электронасосы **6SR** устанавливаются в скважины диаметром не менее 6” (150 мм). Электронасос опускается в скважину при помощи напорной трубы на глубину, которая обеспечивает его полное погружение (не менее 50 см от поверхности воды и не менее 1 м от дна скважины), в том числе во время его работы, когда уровень воды в скважине может падать. При установке электронасоса в скважине рекомендуется закреплять его тросом из нержавеющей стали через предусмотренные для этого проушины на напорном корпусе.

6SR12-18-27 (Радиальные колеса)

ПОЗ.	КОМПОНЕНТ	КОНСТРУКТИВНЫЕ ХАРАКТЕРИСТИКИ
1	**НАПОРНЫЙ КОРПУС**	Никелированный чугун с катафорезной обработкой, напорный патрубок с резьбой согласно ISO 228/1
2	**ОБРАТНЫЙ КЛАПАН**	Нержавеющая сталь AISI 304
3	**ФЛАНЕЦ**	Никелированный чугун, размеры соответствуют стандартам NEMA
4	**РАБОЧИЕ КОЛЕСА**	Noryl FE1520PW с покрытием из специальной резины
5	**ДИФФУЗОРЫ**	Noryl FE1520PW
6	**КОРПУС ДИФФУЗОРА**	Нержавеющая сталь AISI 304
7	**ВАЛ НАСОСА**	Нержавеющая сталь AISI 304
8	**ПОДШИПНИКИ НАСОСА**	Неподвижные части выполнены из специального технополимера, а вращающиеся части изготовлены из нержавеющей стали AISI 316 с защитным покрытием из окиси хрома, повышающим стойкость к воздействию песка.
9	**ПРИВОДНАЯ МУФТА**	Нержавеющая сталь AISI 420
10	**ФИЛЬТР**	Нержавеющая сталь AISI 304
11	**ЗАЩИТНАЯ ПЛАНКА КАБЕЛЯ**	Нержавеющая сталь AISI 304
12	**ДВИГАТЕЛЬ 6”**	**6PD** - погружной перематываемый маслонаполненный двигатель ”PEDROLLO”

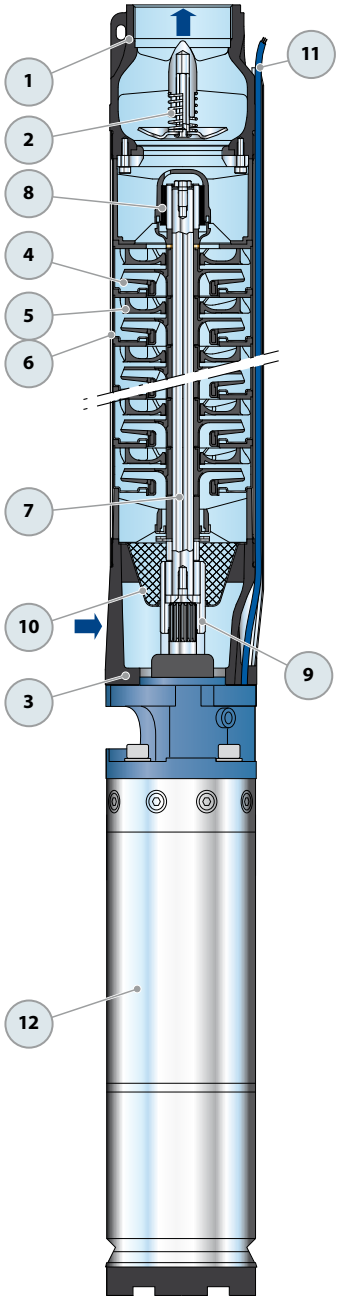

ПОЗ.	КОМПОНЕНТ	КОНСТРУКТИВНЫЕ ХАРАКТЕРИСТИКИ
1	**НАПОРНЫЙ КОРПУС**	Нержавеющая сталь AISI 304, напорный патрубок с резьбой согласно ISO 228/1
2	**ОБРАТНЫЙ КЛАПАН**	Нержавеющая сталь AISI 304
3	**ФЛАНЕЦ**	Никелированный чугун, размеры соответствуют стандартам NEMA
4	**РАБОЧИЕ КОЛЕСА**	Noryl FE1520PW с покрытием из специальной резины
5	**ДИФФУЗОРЫ**	Noryl FE1520PW
6	**КОРПУС ДИФФУЗОРА**	Нержавеющая сталь AISI 304
7	**ВАЛ НАСОСА**	Нержавеющая сталь AISI 304
8	**ПОДШИПНИКИ НАСОСА**	Неподвижные части выполнены из специального технополимера, а вращающиеся части изготовлены из нержавеющей стали AISI 316 с защитным покрытием из окиси хрома, повышающим стойкость к воздействию песка.
9	**ПРИВОДНАЯ МУФТА**	Нержавеющая сталь AISI 420
10	**ФИЛЬТР**	Нержавеющая сталь AISI 304
11	**ЗАЩИТНАЯ ПЛАНКА КАБЕЛЯ**	Нержавеющая сталь AISI 304
12	**ДВИГАТЕЛЬ 6”**	**6PD** = погружной перематываемый маслонаполненный двигатель ”PEDROLLO”

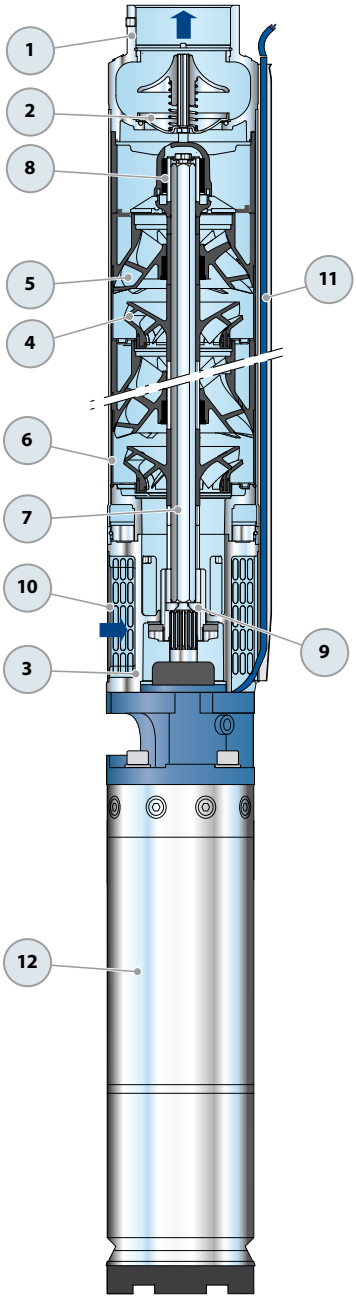

6SR-PD

РАЗМЕРЫ И ВЕС

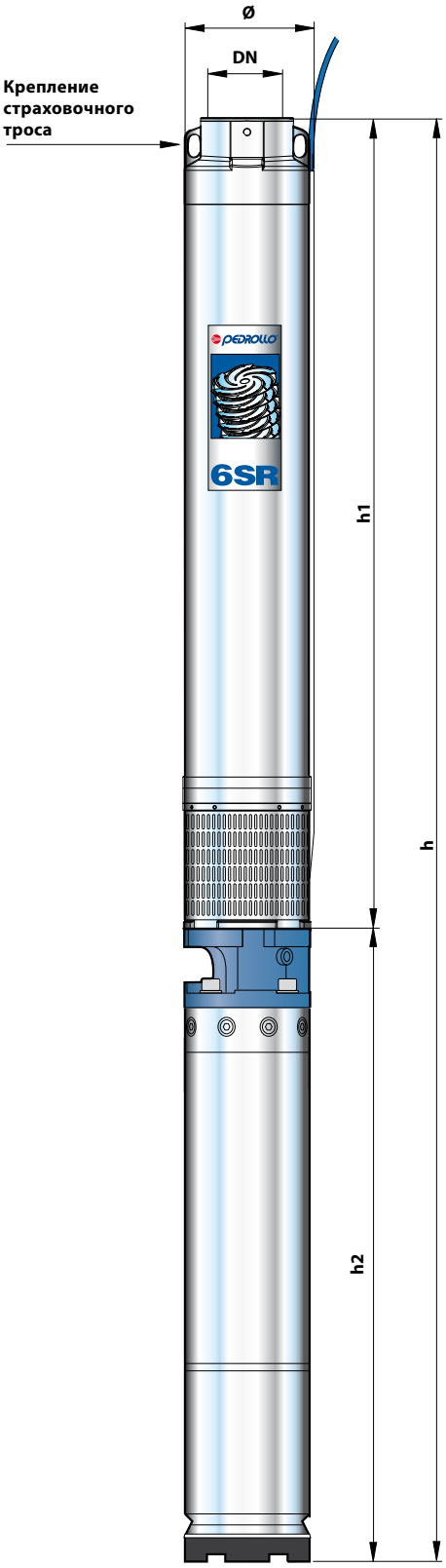

ТИП	ПАТРУБОК	РАЗМЕРЫ, мм				кг
Трехфазный	DN	Ø	h1	h2	h	3~
6SR 12/8 - PD			719	633	1352	**53,8**
6SR 12/11 - PD			849	667	1516	**60,9**
6SR 12/15 - PD			1068	698	1766	**66,8**
6SR 12/18 - PD			1198	731	1929	**73,0**
6SR 12/21 - PD			1328	826	2154	**83,9**
6SR 12/25 - PD			1502	894	2396	**96,0**
6SR 12/28 - PD			1632	894	2526	**98,1**
6SR 18/4 - PD			545	633	1178	**49,6**
6SR 18/6 - PD			632	667	1299	**53,6**
6SR 18/9 - PD			762	698	1460	**60,3**
6SR 18/11 - PD			849	731	1580	**67,0**
6SR 18/13 - PD			981	826	1807	**76,9**
6SR 18/15 - PD			1068	894	1962	**84,6**
6SR 18/18 - PD			1198	894	2092	**87,6**
6SR 18/22 - PD			1371	959	2330	**99,7**
6SR 18/26 - PD			1545	1116	2661	**125,7**
6SR 27/4 - PD			583	633	1216	**47,9**
6SR 27/5 - PD			636	667	1303	**53,5**
6SR 27/7 - PD			742	698	1440	**58,8**
6SR 27/8 - PD			795	731	1526	**63,0**
6SR 27/10 - PD			901	826	1727	**74,1**
6SR 27/12 - PD			1051	894	1945	**83,6**
6SR 27/14 - PD	**3″**	**149,5**	1157	894	2051	**85,9**
6SR 27/17 - PD			1316	959	2275	**97,5**
6SR 27/20 - PD			1474	1116	2590	**123,0**
6SR 27/27 - PD			1845	1243	3088	**135,8**
6SR 36/4 - PD			823	633	1456	**55,4**
6SR 36/6 - PD			1049	667	1716	**64,0**
6SR 36/8 - PD			1275	698	1973	**71,0**
6SR 36/10 - PD			1501	731	2232	**76,2**
6SR 36/11 - PD			1613	826	2439	**90,0**
6SR 36/13 - PD			1839	894	2733	**102,0**
6SR 36/15 - PD			2065	894	2959	**107,0**
6SR 36/19 - PD			2517	959	3476	**121,0**
6SR 36/23 - PD			2969	1116	4085	**154,0**
6SR 44/3 - PD			710	633	1343	**54,0**
6SR 44/4 - PD			823	667	1490	**57,5**
6SR 44/5 - PD			936	698	1634	**63,1**
6SR 44/6 - PD			1049	731	1780	**70,0**
6SR 44/8 - PD			1275	826	2101	**82,2**
6SR 44/9 - PD			1388	894	2282	**92,0**
6SR 44/11 - PD			1613	894	2507	**97,0**
6SR 44/13 - PD			1839	959	2798	**110,0**
6SR 44/16 - PD			2178	1116	3294	**141,0**
6SR 44/21 - PD			2743	1243	3986	**154,3**

РАЗМЕРЫ И ВЕС

ТИП Pompa	ПАТРУБОК DN	РАЗМЕРЫ, мм Ø	h	кг
6SR 12/8 - HYD			719	19,8
6SR 12/11 - HYD			849	24,9
6SR 12/15 - HYD			1068	27,8
6SR 12/18 - HYD			1198	31,0
6SR 12/21 - HYD			1328	33,9
6SR 12/25 - HYD			1502	39,0
6SR 12/28 - HYD			1632	41,1
6SR 18/4 - HYD			545	15,6
6SR 18/6 - HYD			632	17,6
6SR 18/9 - HYD			762	21,3
6SR 18/11 - HYD			849	25,0
6SR 18/13 - HYD			981	26,9
6SR 18/15 - HYD			1068	27,6
6SR 18/18 - HYD			1198	30,6
6SR 18/22 - HYD			1371	34,7
6SR 18/26 - HYD			1545	38,7
6SR 27/4 - HYD			583	13,9
6SR 27/5 - HYD			636	17,5
6SR 27/7 - HYD			742	19,8
6SR 27/8 - HYD			795	21,0
6SR 27/10 - HYD			901	24,1
6SR 27/12 - HYD			1051	26,6
6SR 27/14 - HYD	3”	149,5	1157	28,9
6SR 27/17 - HYD			1316	32,5
6SR 27/20 - HYD			1474	36,0
6SR 27/27 - HYD			1845	44,8
6SR 36/4 - HYD			823	21,4
6SR 36/6 - HYD			1049	28,0
6SR 36/8 - HYD			1275	32,0
6SR 36/10 - HYD			1501	34,2
6SR 36/11 - HYD			1613	40,0
6SR 36/13 - HYD			1839	45,0
6SR 36/15 - HYD			2065	50,0
6SR 36/19 - HYD			2517	56,0
6SR 36/23 - HYD			2969	67,0
6SR 44/3 - HYD			710	20,0
6SR 44/4 - HYD			823	21,5
6SR 44/5 - HYD			936	24,1
6SR 44/6 - HYD			1049	28,0
6SR 44/8 - HYD			1275	32,2
6SR 44/9 - HYD			1388	35,0
6SR 44/11 - HYD			1613	40,0
6SR 44/13 - HYD			1839	45,0
6SR 44/16 - HYD			2178	54,0
6SR 44/21 - HYD			2743	63,3

4PD

Погружные двигатели 4’’ PEDROLLO

В быту

В коммунальном секторе

В промышленности

ХАРАКТЕРИСТИКИ

- Мощность от **0,37** до **7,5 кВт**

ЭКСПЛУАТАЦИОННЫЕ ОГРАНИЧЕНИЯ

- Температура жидкости до **+35 °C**
- Глубина погружения до **100 м**
- Количество пусков в час: **20** с регулярными интервалами
- Поток охлаждения двигателя не менее **8 см/с**
- Продолжительный режим работы электродвигателя **S1**

ЭЛЕКТРОДВИГАТЕЛЬ

- Двухполюсный электродвигатель, 50 Гц (n ~ 2900 об/мин)
- Напряжение:
  – однофазный **230 В**
  – трехфазный **400 В**
- Изоляция: класс F
- Степень защиты: IP 68

EN 60034-1
IEC 60034-1
CEI 2-3

ИСПОЛНЕНИЕ И НОРМЫ БЕЗОПАСНОСТИ

- Погружные перематываемые маслонаполненные двигатели (масло не токсично при случайном контакте с пищевыми продуктами)
- **Рубашка: нержавеющая сталь AISI 316**
- **Вал: нержавеющая сталь “DUPLEX”**
- Присоединительные размеры фланца соответствуют стандартам **NEMA**.

В комплекте с кабелем электропитания длиной:

– **1,7 м** при мощности от 0,37 до 3 кВт
– **2,7 м** при мощности от 4 до 7,5 кВт.

➠ **В однофазной версии 4SR-PD конденсатор находится внутри тары.**

СЕРТИФИКАЦИЯ

Сертифицированная система менеджмента DNV
ISO 9001: Система менеджмента качества
ISO 14001: Экологический менеджмент

ИСПОЛНЕНИЕ ПО ЗАКАЗУ

- Другие напряжения питания или частота 60 Гц

ГАРАНТИЯ

2 года в соответствии с нашими общими условиями продажи

АНОДНАЯ ЗАЩИТА

(Поставка на заказ - код ASS4PDA01)

- Изготовлена из специального цинково-алюминиевого сплава ‘‘без кадмия’’, подходящего для контакта с питьевой водой.
- Легко присоединяется к нижней части двигателей 4PD с целью их защиты от коррозии при наличии блуждающих токов или особо агрессивных жидкостей, значительно увеличивая срок службы компонентов двигателя.

ТЕХНИЧЕСКИЕ ДАННЫЕ

Однофазная версия

ТИП	Номинальная мощность P2		Осевая нагрузка	Обороты	Пусковой ток / Номинальный ток	Коэффициент мощности	Конденсатор (VL=450В)	h	Вес
230 В / 50 Гц	кВт	л,с,	N	об/мин		cos φ	µF	мм	кг
4PDm / 0,50	0,37	0,50	2000	2800	3,3	0,86	20	311	6,5
4PDm / 0,75	0,55	0,75		2810	3,5	0,89	25	331	7,2
4PDm / 1	0,75	1		2825	3,2	0,91	35	356	8,5
4PDm / 1,5	1,1	1,5		2840	3,2	0,93	40	396	10,2
4PDm / 2	1,5	2		2845	3,3	0,93	60	437	11,7
4PDm / 3	2,2	3		2820	3,1	0,94	75	492	14,9

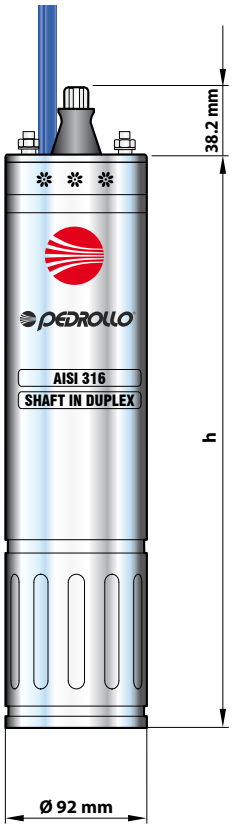

Трехфазная версия

ТИП	Номинальная мощность P2		Осевая нагрузка	Обороты	Пусковой ток / Номинальный ток	Коэффициент мощности	h	Вес
400 В / 50 Гц	кВт	л,с,	N	об/мин		cos φ	мм	кг
4PD / 0,50	0,37	0,50	2000	2855	3,2	0,52	311	6,5
4PD / 0,75	0,55	0,75		2835	4	0,63	331	7,2
4PD / 1	0,75	1		2825	3,8	0,71	356	8,5
4PD / 1,5	1,1	1,5		2825	4,6	0,79	371	9,4
4PD / 2	1,5	2		2835	3,8	0,66	396	10,2
4PD / 3	2,2	3		2810	6,5	0,73	437	11,7
4PD / 4	3	4	3000	2840	5,6	0,79	450	13,2
4PD / 5,5	4	5,5	5000	2835	5,4	0,77	505	16,1
4PD / 7,5	5,5	7,5		2830	5,5	0,87	700	24,7
4PD / 10	7,5	10		2840	5,4	0,76	800	29,0

ПОТРЕБЛЯЕМЫЙ ТОК

ТИП	НАПРЯЖЕНИЕ
Однофазный	230 В
4PDm / 0.50	**3,6** A
4PDm / 0.75	**4,7** A
4PDm / 1	**5,9** A
4PDm / 1.5	**8,3** A
4PDm / 2	**10,7** A
4PDm / 3	**15,2** A

ТИП	НАПРЯЖЕНИЕ	
Трехфазный	230 В	400 В
4PD / 0.50	**2,2** A	**1,8** A
4PD / 0.75	**3,4** A	**2,0** A
4PD / 1	**4,1** A	**2,5** A
4PD / 1.5	**5,9** A	**3,4** A
4PD / 2	**8,1** A	**4,8** A
4PD / 3	**10,6** A	**6,1** A
4PD / 4	**12,8** A	**7,1** A
4PD / 5.5	**15,6** A	**9,2** A
4PD / 7.5	**22,7** A	**11,7** A
4PD / 10	–	**16,4** A

4PS

Двигатели погружные капсулированные 4” PEDROLLO

В быту

В коммунальном секторе

В промышленности

ХАРАКТЕРИСТИКИ

- Мощность от **0,37** до **7,5 кВт**

ЭКСПЛУАТАЦИОННЫЕ ОГРАНИЧЕНИЯ

- Температура жидкости до **+35 °C**
- Глубина погружения до **100 м**
- Количество пусков в час: **20** с регулярными интервалами
- Поток охлаждения двигателя не менее **8 см/с**
- Продолжительный режим работы электродвигателя **S1**

ЭЛЕКТРОДВИГАТЕЛЬ

- Двухполюсный электродвигатель, 50 Гц (n ~ 2900 об/мин)
- Напряжение:
  – однофазный **230 В** до 2.2 кВт
  – трехфазный **400 В**
- Изоляция: класс F
- Степень защиты: IP 68

ИСПОЛНЕНИЕ И НОРМЫ БЕЗОПАСНОСТИ

- Двигатели погружные капсулированные водонаполненные
- **Рубашка: нержавеющая сталь AISI 316**
- **Вал: нержавеющая сталь “DUPLEX”**
- Присоединительные размеры фланца соответствуют стандартам **NEMA**.

В комплекте с кабелем электропитания длиной:
– **2 м** при мощности от 0,37 до 3 кВт
– **3 м** при мощности от 4 до 7,5 кВт.

➠ **В однофазной версии конденсатор находится внутри тары.**

EN 60034-1
IEC 60034-1
CEI 2-3

СЕРТИФИКАЦИЯ

Сертифицированная система менеджмента DNV
ISO 9001: Система менеджмента качества
ISO 14001: Экологический менеджмент

ИСПОЛНЕНИЕ ПО ЗАКАЗУ

- Другие напряжения питания или частота 60 Гц

ГАРАНТИЯ

2 года в соответствии с нашими общими условиями продажи

ТЕХНИЧЕСКИЕ ДАННЫЕ

Однофазная версия

ТИП	Номинальная мощность P2		Осевая нагрузка	Обороты	Пусковой ток / Номинальный ток	Коэффициент мощности	Конденсатор (VL=450В)	h	Вес
230 В / 50 Гц	кВт	л.с.	N	об/мин		cos φ	µF	мм	кг
4PSm / 0.50	0,37	0,50	2000	2845	3,4	0,88	20	237	6,8
4PSm / 0.75	0,55	0,75		2840	3,8	0,93	25	257	7,9
4PSm / 1	0,75	1		2835	3,8	0,92	35	272	9,1
4PSm / 1.5	1,1	1,5		2820	3,3	0,91	40	312	11,2
4PSm / 2	1,5	2	3000	2830	3,2	0,94	60	352	13,4
4PSm / 3	2,2	3		2810	3,6	0,94	75	402	14,2

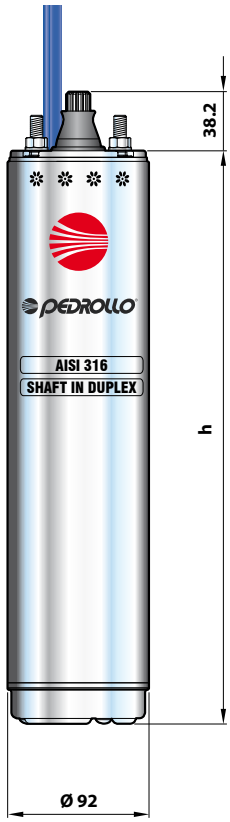

Трехфазная версия

ТИП	Номинальная мощность P2		Осевая нагрузка	Обороты	Пусковой ток / Номинальный ток	Коэффициент мощности	h	Вес
400 В / 50 Гц	кВт	л.с.	N	об/мин		cos φ	мм	кг
4PS / 0.50	0,37	0,50	2000	2855	4,2	0,64	237	6,8
4PS / 0.75	0,55	0,75		2835	4,1	0,70	237	6,8
4PS / 1	0,75	1		2830	4,4	0,68	257	7,9
4PS / 1.5	1,1	1,5		2825	4,6	0,69	272	9,1
4PS / 2	1,5	2	3000	2820	4,7	0,73	297	11,2
4PS / 3	2,2	3		2805	5,2	0,74	352	13,4
4PS / 4	3	4		2845	5,7	0,82	484	17,0
4PS / 5.5	4	5,5	6500	2850	5,9	0,78	574	23,4
4PS / 7.5	5,5	7,5		2845	5,9	0,84	664	27,8
4PS / 10	7,5	10		2830	5,8	0,84	764	31,4

ПОТРЕБЛЯЕМЫЙ ТОК

ТИП	НАПРЯЖЕНИЕ
Однофазный	230 В
4PSm / 0.50	**3,5** A
4PSm / 0.75	**4,4** A
4PSm / 1	**5,9** A
4PSm / 1.5	**8,1** A
4PSm / 2	**10,7** A
4PSm / 3	**17,0** A

ТИП	НАПРЯЖЕНИЕ
Трехфазный	400 В
4PS / 0.50	**1,6** A
4PS / 0.75	**1,8** A
4PS / 1	**2,5** A
4PS / 1.5	**3,4** A
4PS / 2	**4,3** A
4PS / 3	**6,0** A
4PS / 4	**6,9** A
4PS / 5.5	**9,6** A
4PS / 7.5	**12,4** A
4PS / 10	**16,9** A

4FK

Двигатели погружные капсулированные 4”
FRANKLIN ELECTRIC

В быту

В коммунальном секторе

В промышленности

ХАРАКТЕРИСТИКИ

- Мощность от **0,37** до **7,5 кВт**

ЭКСПЛУАТАЦИОННЫЕ ОГРАНИЧЕНИЯ

- Температура жидкости до **+35 °C**
- Глубина погружения до **100 м**
- Количество пусков в час: **20** с регулярными интервалами
- Поток охлаждения двигателя не менее **8 см/с**
- Продолжительный режим работы электродвигателя **S1**

ЭЛЕКТРОДВИГАТЕЛЬ

- Двухполюсный электродвигатель, 50 Гц (n ~ 2900 об/мин)
- Напряжение:
  – однофазный **230 В** до 2,2 кВт
  – трехфазный **400 В**
- Изоляция: класс B
- Степень защиты: IP 68

ИСПОЛНЕНИЕ И НОРМЫ БЕЗОПАСНОСТИ

- Двигатели погружные капсулированные водонаполненные
- Присоединительные размеры фланца соответствуют стандартам **NEMA**.

В комплекте с кабелем электропитания длиной:
– **1,5 м** при мощности от 0,37 до 3 кВт
– **2,5 м** при мощности от 4 до 7,5 кВт

➠ **В однофазной версии конденсатор находится внутри тары.**

EN 60034-1
IEC 60034-1
CEI 2-3

ИСПОЛНЕНИЕ ПО ЗАКАЗУ

- Другие напряжения

ГАРАНТИЯ

2 года в соответствии с нашими общими условиями продажи

ТЕХНИЧЕСКИЕ ДАННЫЕ

Однофазная версия

ТИП	Номинальная мощность P2		Осевая нагрузка	Обороты	Пусковой ток / Номинальный ток	Коэффициент мощности	Конденсатор (VL=450В)	h	Вес
230 В / 50 Гц	кВт	л,с,	N	об/мин		cos φ	μF	мм	кг
4FKm / 0,50	0,37	0,50		2860	3,8	0,91	16	251,1	7,9
4FKm / 0,75	0,55	0,75		2850	4,1	0,94	20	276,2	9,1
4FKm / 1	0,75	1	4000	2845	4,0	0,98	35	297,2	10,0
4FKm / 1,5	1,1	1,5		2845	4,0	0,92	40	321,2	11,2
4FKm / 2	1,5	2		2830	3,9	0,95	50	353,2	12,6
4FKm / 3	2,2	3	4000	2840	4,2	0,97	70	451,2	17,4

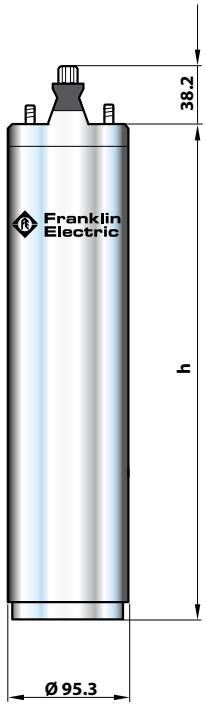

Трехфазная версия

ТИП	Номинальная мощность P2		Осевая нагрузка	Обороты	Пусковой ток / Номинальный ток	Коэффициент мощности	h	Вес
400 В / 50 Гц	кВт	л,с,	N	об/мин		cos φ	мм	кг
4FK / 0,50	0,37	0,5		2870	4,9	0,74	237,2	6,3
4FK / 0,75	0,55	0,75		2870	4,6	0,74	251,1	7,2
4FK / 1	0,75	1	4000	2865	5,3	0,77	271,2	8,0
4FK / 1,5	1,1	1,5		2850	5,7	0,78	297,2	9,3
4FK / 2	1,5	2		2855	5,3	0,78	321,2	10,3
4FK / 3	2,2	3	4000	2845	5,4	0,77	353,2	11,8
4FK / 4	3	4		2845	5,6	0,77	408,2	14,3
4FK / 5,5	4	5,5		2840	5,8	0,77	543	20,0
4FK / 7,5	5,5	7,5	6500	2865	6,1	0,81	693	26,6
4FK / 10	7,5	10		2855	5,8	0,81	731	30,6

ПОТРЕБЛЯЕМЫЙ ТОК

ТИП	НАПРЯЖЕНИЕ
Однофазный	230 В
4FKm / 0.50	**3,3** A
4FKm / 0.75	**4,3** A
4FKm / 1	**5,7** A
4FKm / 1.5	**8,4** A
4FKm / 2	**10,7** A
4FKm / 3	**14,7** A

ТИП	НАПРЯЖЕНИЕ
Трехфазный	400 В
4FK / 0.50	**1,1** A
4FK / 0.75	**1,6** A
4FK / 1	**2,0** A
4FK / 1.5	**2,8** A
4FK / 2	**3,9** A
4FK / 3	**5,5** A
4FK / 4	**7,5** A
4FK / 5.5	**9,9** A
4FK / 7.5	**12,6** A
4FK / 10	**17,1** A

6PD

Двигатели погружные 6’’ PEDROLLO

В коммунальном секторе

В сельском хозяйстве

В промышленности

ХАРАКТЕРИСТИКИ

- Мощность от **4** до **30 кВт**

ЭКСПЛУАТАЦИОННЫЕ ОГРАНИЧЕНИЯ

- Температура жидкости до **+35 °C**
- Глубина погружения до **100 м**
- Количество пусков в час: **20** с регулярными интервалами
- Поток охлаждения двигателя не менее **16 см/с** (50 см/с для 30 кВт)
- Продолжительный режим работы электродвигателя **S1**

ЭЛЕКТРОДВИГАТЕЛЬ

- Двухполюсный электродвигатель, 50 Гц (n ~ 2900 об/мин)
- Трехфазное напряжение **400 В**
- Изоляция: класс F
- Степень защиты: IP 68

ИСПОЛНЕНИЕ И НОРМЫ БЕЗОПАСНОСТИ

- Погружные перематываемые двигатели в масляной ванне (масло пищевого типа).
- Присоединительные размеры фланца соответствуют стандартам **NEMA**.
- В комплекте с кабелем электропитания длиной **4 м**.

EN 60034-1
IEC 60034-1
CEI 2-3

СЕРТИФИКАЦИЯ

Сертифицированная система менеджмента DNV
ISO 9001: Система менеджмента качества
ISO 14001: Экологический менеджмент

ИСПОЛНЕНИЕ ПО ЗАКАЗУ

- Другие напряжения питания или частота 60 Гц

ГАРАНТИЯ

2 года в соответствии с нашими общими условиями продажи

ТЕХНИЧЕСКИЕ ДАННЫЕ

ТИП Трехфазный 400 В / 50 Гц	Номинальная мощность P2 кВт	л.с.	Осевая нагрузка N	Обороты об/мин	Пусковой ток / Номинальный ток	КПД η	Коэффициент мощности cos φ	Номинальный момент Nm	Пусковой момент / Номинальный момент	h мм	Вес кг
6PD / 5.5	4	5,5		2840	4,0	76	0,81	13,5	1,6	633	34
6PD / 7.5	5,5	7,5		2850	4,0	79	0,79	18,5	1,6	667	36
6PD / 10	7,5	10		2835	4,0	79	0,82	25,3	1,5	698	39
6PD / 12.5	9,2	12,5	10000	2850	4,1	81	0,80	30,1	1,6	731	42
6PD / 15	11	15		2895	5,4	85	0,75	36,4	2,2	826	50
6PD / 20	15	20		2875	5,5	84	0,79	49,9	2,7	894	57
6PD / 25	18,5	25		2870	4,6	85	0,79	61,9	2,4	959	65
6PD / 30	22	30	20000	2890	5,5	85	0,71	72,7	2,5	1116	87
6PD / 40	30	40		2850	5,0	84	0,85	100,9	1,8	1243	91

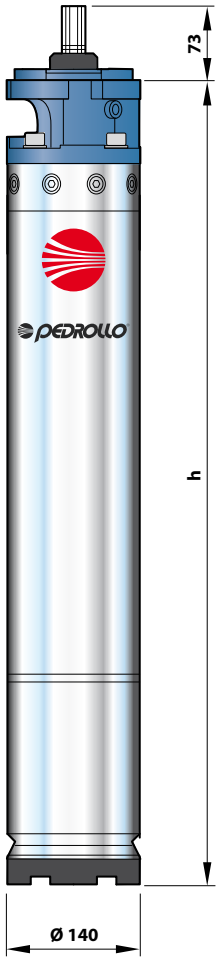

ПОТРЕБЛЯЕМЫЙ ТОК

ТИП Трехфазный	НАПРЯЖЕНИЕ 400 В
6PD / 5.5	**9,5** A
6PD / 7.5	**13,0** A
6PD / 10	**16,8** A
6PD / 12.5	**20,9** A
6PD / 15	**25,3** A
6PD / 20	**33,4** A
6PD / 25	**40,7** A
6PD / 30	**53,3** A
6PD / 40	**61,9** A

6FK

Двигатели погружные капсулированные 6”
FRANKLIN ELECTRIC

В коммунальном секторе

В сельском хозяйстве

В промышленности

ХАРАКТЕРИСТИКИ

- Мощность от **4** до **30 кВт**

ЭКСПЛУАТАЦИОННЫЕ ОГРАНИЧЕНИЯ

- Температура жидкости до **+35 °C**
- Глубина погружения до **100 м**
- Количество пусков в час: **20** с регулярными интервалами
- Поток охлаждения двигателя не менее **16 см/с**
- Продолжительный режим работы электродвигателя **S1**

ЭЛЕКТРОДВИГАТЕЛЬ

- Двухполюсный электродвигатель, 50 Гц (n ~ 2900 об/мин)
- Трехфазное напряжение **400 В**
- Изоляция: класс F
- Степень защиты: IP 68

ИСПОЛНЕНИЕ И НОРМЫ БЕЗОПАСНОСТИ

- Двигатели погружные капсулированные водонаполненные.
- Присоединительные размеры фланца соответствуют стандартам **NEMA**.
- В комплекте с кабелем электропитания длиной **4 м**

EN 60034-1
IEC 60034-1
CEI 2-3

ИСПОЛНЕНИЕ ПО ЗАКАЗУ

- Другие напряжения

ГАРАНТИЯ

2 года в соответствии с нашими общими условиями продажи

ТЕХНИЧЕСКИЕ ДАННЫЕ

ТИП Трехфазный 400 В / 50 Гц	Номинальная мощность P2 кВт	л.с.	Осевая нагрузка N	Обороты об/мин	Пусковой ток / Номинальный ток	КПД η	Коэффициент мощности cos φ	Номинальный момент Nm	Пусковой момент / Номинальный момент	h мм	Вес кг
6FK / 5.5	4	5,5	15500	2860	4,6	78	0,82	12,3	1,6	581	41,3
6FK / 7.5	5,5	7,5		2870	5,1	79	0,82	18,6	1,9	614	44,9
6FK / 10	7,5	10		2860	5,2	79	0,86	25,0	1,9	646	49,0
6FK / 12.5	9,2	12,5		2870	5,4	81	0,80	31,1	2,2	679	51,3
6FK / 15	11	15		2860	5,5	81	0,85	37,3	2,1	711	54,7
6FK / 20	15	20		2860	5,4	81	0,85	49,9	2,2	776	60,5
6FK / 25	18,5	25		2850	6,0	82	0,85	62,4	2,5	842	67,1
6FK / 30	22	30		2860	5,9	83	0,84	74,5	2,5	907	73,1
6FK / 40	30	40	27500	2860	6,2	83	0,84	99,4	2,6	1037	87,7

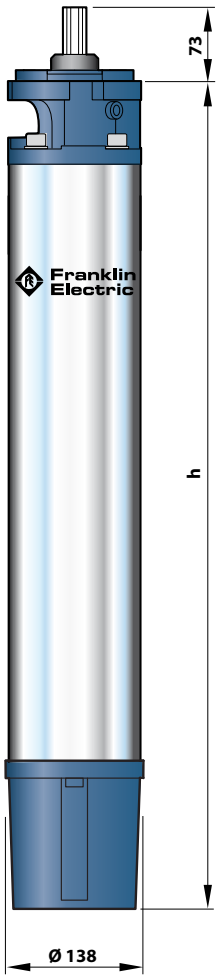

ПОТРЕБЛЯЕМЫЙ ТОК

ТИП Трехфазный	НАПРЯЖЕНИЕ 400 В
6FK / 5.5	**9,3** A
6FK / 7.5	**12,5** A
6FK / 10	**16,0** A
6FK / 12.5	**20,7** A
6FK / 15	**23,3** A
6FK / 20	**31,3** A
6FK / 25	**38,5** A
6FK / 30	**45,3** A
6FK / 40	**63,5** A

TOP MULTI

Погружные многоступенчатые насосы

Чистая вода

В быту

В коммунальном секторе

РАБОЧИЙ ДИАПАЗОН

- Производительность до **120 л/мин** (7,2 м^3/ч)
- Напор до **42 м**

ЭКСПЛУАТАЦИОННЫЕ ОГРАНИЧЕНИЯ

- Глубина погружения до **10 м**
  (с кабелем электропитания соответствующей длины)
- Температура жидкости до **+40 °C**
- Минимальный уровень осушения **22 мм**
- Продолжительный режим работы электродвигателя **S1**

ИСПОЛНЕНИЕ И НОРМЫ БЕЗОПАСНОСТИ

В комплекте:
– кабель питания длиной **10 м**
– внешний поплавковый выключатель
– штуцер для подсоединения шланга Ø 35 мм
– штуцер с обратным клапаном

EN 60335-1
IEC 60335-1
CEI 61-150

EN 60034-1
IEC 60034-1
CEI 2-3

СЕРТИФИКАЦИЯ

Сертифицированная система менеджмента DNV
ISO 9001: Система менеджмента качества
ISO 14001: Экологический менеджмент

ОБЛАСТИ ПРИМЕНЕНИЯ И УСТАНОВКА

Насосы **TOP MULTI®** рекомендуются для перекачивания чистой воды и жидкостей, химически неагрессивных по отношению к конструкционным материалам насоса.
Благодаря высокой эффективности и надежности они подходят для хозяйственно-бытового водоснабжения из водоёмов, баков или относительно глубоких колодцев, забора дождевой воды из резервуаров для ручного полива или питания ирригационной системы и в системах повышения давления т.д.

ПАТЕНТЫ - МАРКИ - МОДЕЛИ

- Зарегистрированная ЕС модель № 000885587
- Зарегистрированная модель № 0001334477 TOP MULTI®

ИСПОЛНЕНИЕ ПО ЗАКАЗУ

- Электронасос без внешнего поплавкового выключателя
- Другое напряжение питания или частота 60 Гц

ГАРАНТИЯ

2 года в соответствии с нашими общими условиями продажи

РАБОЧИЕ ХАРАКТЕРИСТИКИ И ТЕХНИЧЕСКИЕ ДАННЫЕ

50 Гц n= 2900 об/мин

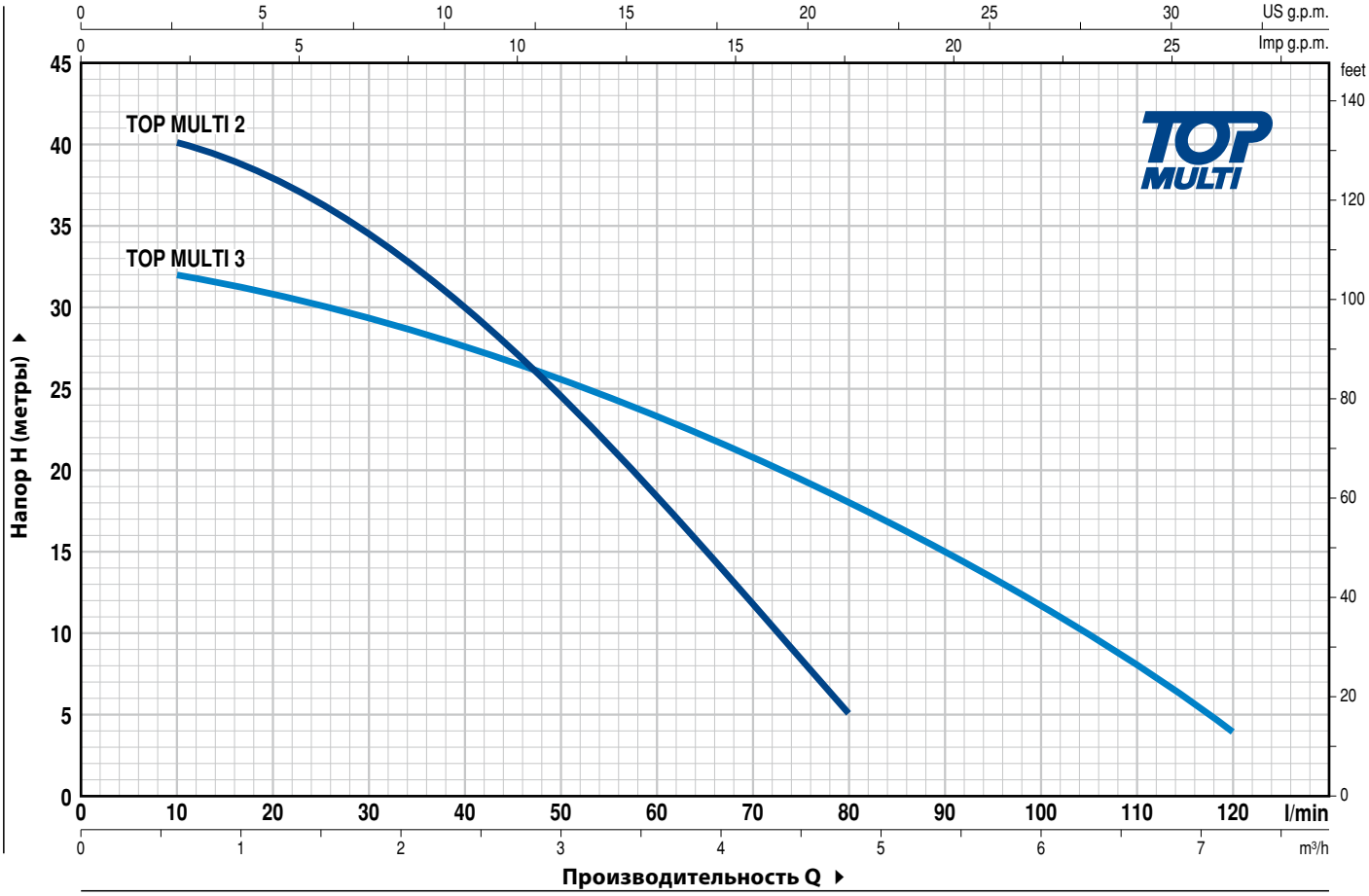

ТИП	МОЩНОСТЬ (P2)		Q м³/ч	0	0,6	1,2	1,8	2,4	3,0	3,6	4,2	4,8	5,4	6,0	6,6	7,2
Однофазный	**кВт**	**л.с.**	л/мин	**0**	**10**	**20**	**30**	**40**	**50**	**60**	**70**	**80**	**90**	**100**	**110**	**120**
TOP MULTI 2	0,55	0,75	**H** метры	42	40	38	34	30	24	18	11,5	5				
TOP MULTI 3	0,55	0,75		33	32	31	29,5	28	25,5	23	20,5	18	15	12	8	4

Q - Производительность **H** - Общий манометрический напор

Допустимое отклонение характеристик насосов соответствует классу 3B согласно EN ISO 9906.

TOP MULTI

ПОЗ.	КОМПОНЕНТ	КОНСТРУКТИВНЫЕ ХАРАКТЕРИСТИКИ
1	**НАПОРНЫЙ КОРПУС**	Технополимер, усиленный стекловолокном, патрубок с резьбой согласно ISO 228/1
2	**КОРПУС НАСОСА И ВСАСЫВАЮЩАЯ РЕШЕТКА**	Технополимер, усиленный стекловолокном
3	**КОЖУХ ДВИГАТЕЛЯ**	Нержавеющая сталь AISI 304
4	**РАБОЧИЕ КОЛЕСА**	Noryl FE1520PW
5	**ДИФФУЗОРЫ**	Noryl FE1520PW, с противоизносными кольцами
6	**ВАЛ ДВИГАТЕЛЯ**	Нержавеющая сталь EN 10088-3 - 1.4104

7 ДВОЙНОЕ МЕХАНИЧЕСКОЕ ТОРЦЕВОЕ УПЛОТНЕНИЕ ВАЛА С ПРОМЕЖУТОЧНОЙ МАСЛЯНОЙ КАМЕРОЙ

Уплотнение	***Вал***	*Позиция*		*Материалы*	
Тип	***Диаметр***		*Неподвижное кольцо*	*Вращающееся кольцо*	*Эластомер*
STA-13R	**Ø 13 мм**	Сторона двигателя	Керамика	Графит	NBR
STA-12R SIC	**Ø 12 мм**	Сторона насоса	Керамика	Карборунд	NBR

8 ПОДШИПНИКИ **6202 ZZ - C3 / 6201 ZZ**

9 КОНДЕНСАТОР

Емкость
(230 В или 240 В)

12,5 µF 450 В

10 ЭЛЕКТРОДВИГАТЕЛЬ

TOP MULTI: однофазный 230 В - 50 Гц
с тепловой защитой, встроенной в обмотку.

- изоляция класса F,
- степень защиты IP X8

11 КАБЕЛЬ ЭЛЕКТРОПИТАНИЯ

Тип H07 RN-F, с вилкой Schuko

Стандартная длина 10 метров

12 ВНЕШНИЙ ПОПЛАВКОВЫЙ ВЫКЛЮЧАТЕЛЬ

13 ШТУЦЕР И КОЛЬЦЕВАЯ ГАЙКА
Штуцер Ø 35 мм для подсоединения шланга

ПАТРУБОК
С резьбой 1¼" согласно ISO 228/1, с встроенным откидным обратным клапаном (входит в комплект поставки)

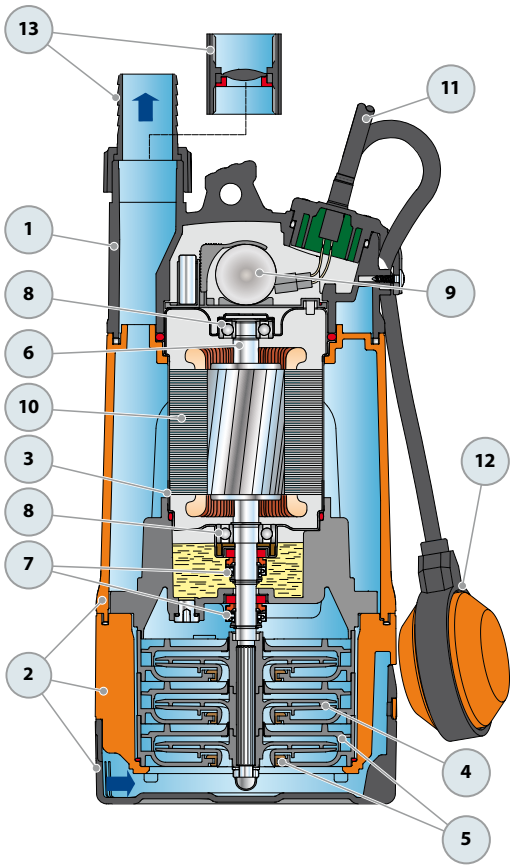

РАЗМЕРЫ И ВЕС

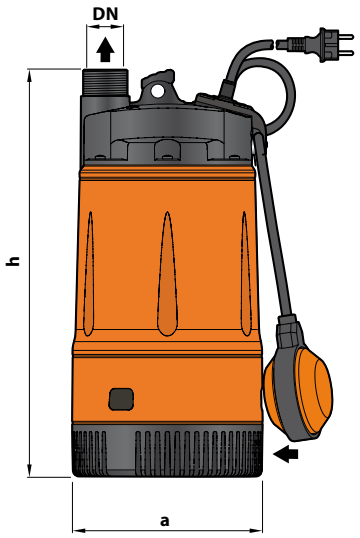

Типовая схема монтажа

ТИП	ПАТРУБОК	ЧИСЛО СТУПЕНЕЙ	РАЗМЕРЫ, мм		кг
Однофазный	DN		a	h	
TOP MULTI 2	1¼"	3	178	380	9,4
TOP MULTI 3					

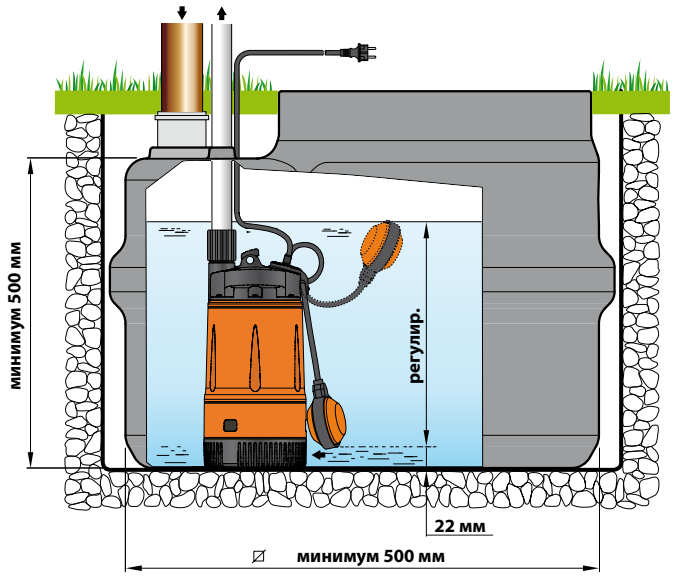

ПОТРЕБЛЯЕМЫЙ ТОК

ТИП	НАПРЯЖЕНИЕ	
Однофазный	230 В	240 В
TOP MULTI 2	**3,4** A	**3,3** A
TOP MULTI 3	**3,6** A	**3,5** A

ПАЛЛЕТИЗАЦИЯ

ТИП	Перевозка автотранспортом
Однофазный	Кол-во насосов
TOP MULTI 2	**60**
TOP MULTI 3	**60**

TOP MULTI-TECH

Погружные многоступенчатые автоматические насосы

Чистая вода

В быту

В коммунальном секторе

РАБОЧИЙ ДИАПАЗОН

- Производительность до **120 л/мин** (7,2 м^3/ч)
- Напор до **42 м**
- Давление перезапуска: **1,5 бар**

ЭКСПЛУАТАЦИОННЫЕ ОГРАНИЧЕНИЯ

- Глубина погружения до **5 м**
- Максимальный перепад высоты между насосом и краном **10 м**
- Температура жидкости до **+40 °C**
- Минимальный уровень осушения **22 мм**
- Продолжительный режим работы электродвигателя **S1**

ИСПОЛНЕНИЕ И НОРМЫ БЕЗОПАСНОСТИ

В комплекте:
– кабель питания длиной **10 м**
– встроенное электронное устройство, предназначенное для запуска (при открытии крана) и выключения (при закрытии крана) электронасоса
– штуцер с резьбой 1¼" (напорная линия)
– штуцер для подсоединения шланга Ø 35 мм

EN 60335-1
IEC 60335-1
CEI 61-150

EN 60034-1
IEC 60034-1
CEI 2-3

СЕРТИФИКАЦИЯ

Сертифицированная система менеджмента DNV
ISO 9001: Система менеджмента качества
ISO 14001: Экологический менеджмент

ОБЛАСТИ ПРИМЕНЕНИЯ И УСТАНОВКА

Насосы **TOP-MULTI-TECH** рекомендуются для перекачивания чистой воды и жидкостей, химически неагрессивных по отношению к конструкционным материалам насоса.
Благодаря высокой эффективности и надежности они подходят для хозяйственно-бытового водоснабжения из водоёмов, баков или относительно глубоких колодцев, забора дождевой воды из резервуаров для ручного полива или питания ирригационной системы и т.д.
Встроенное электронное устройство запускает и останавливает насос автоматически при открытии и закрытии крана.

ПАТЕНТЫ - МАРКИ - МОДЕЛИ

- Заявленный патент № VR2014A000217
- Зарегистрированная модель № 0001334477 TOP MULTI®

ИСПОЛНЕНИЕ ПО ЗАКАЗУ

- Другие напряжения питания или частота 60 Гц

ГАРАНТИЯ

2 года в соответствии с нашими общими условиями продажи

РАБОЧИЕ ХАРАКТЕРИСТИКИ И ТЕХНИЧЕСКИЕ ДАННЫЕ

50 Гц n= 2900 об/мин

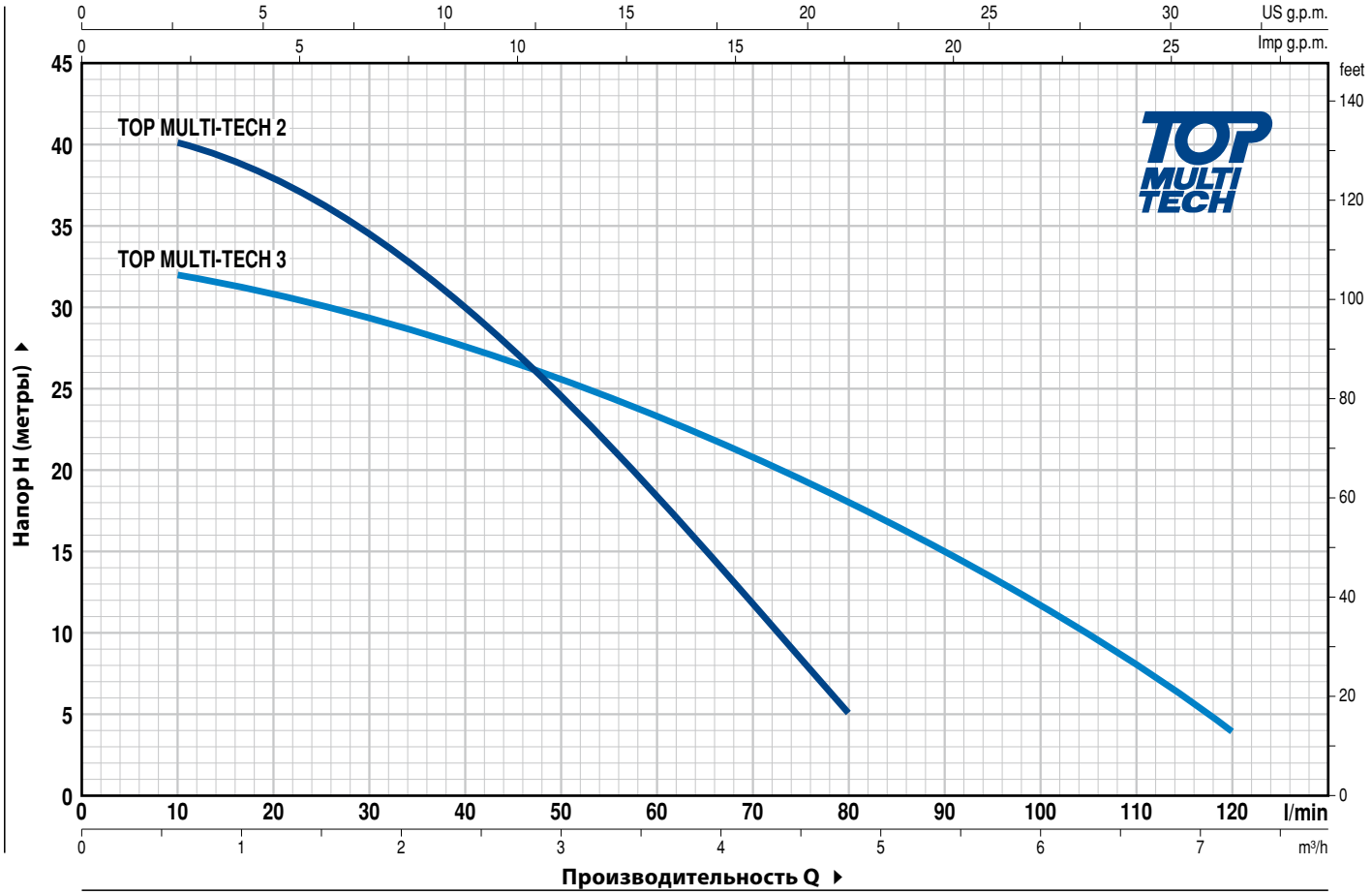

ТИП	МОЩНОСТЬ (P2)		Q м³/ч	0	0,6	1,2	1,8	2,4	3,0	3,6	4,2	4,8	5,4	6,0	6,6	7,2
Однофазный	**кВт**	**л.с.**	л/мин	**0**	**10**	**20**	**30**	**40**	**50**	**60**	**70**	**80**	**90**	**100**	**110**	**120**
TOP MULTI-TECH 2	0,55	0,75	**H** метры	42	40	38	34	30	24	18	11,5	5				
TOP MULTI-TECH 3	0,55	0,75		33	32	31	29,5	28	25,5	23	20,5	18	15	12	8	4

Q - Производительность **H** - Общий манометрический напор

Допустимое отклонение характеристик насосов соответствует классу 3B согласно EN ISO 9906.

TOP MULTI-TECH

ПОЗ.	КОМПОНЕНТ	КОНСТРУКТИВНЫЕ ХАРАКТЕРИСТИКИ
1	**НАПОРНЫЙ КОРПУС**	Технополимер, усиленный стекловолокном
2	**КОРПУС НАСОСА И ВСАСЫВАЮЩАЯ РЕШЕТКА**	Технополимер, усиленный стекловолокном
3	**КОЖУХ ДВИГАТЕЛЯ**	Нержавеющая сталь AISI 304
4	**РАБОЧИЕ КОЛЕСА**	Noryl FE1520PW
5	**ДИФФУЗОРЫ**	Noryl FE1520PW с противоизносными кольцами
6	**ВАЛ ДВИГАТЕЛЯ**	Нержавеющая сталь EN 10088-3 - 1.4104
7	**ЭЛЕКТРОННОЕ УСТРОЙСТВО**	**Насосы TOP MULTI-TECH оснащены встроенным электронным устройством, которое включает насос при падении давления в системе ниже 1,5 бар (например, при открытии крана) и выключает насос при расходе меньше 3 л/мин** **Защищает насос:** **– от работы по "сухому ходу";** **– от слишком частых запусков;** **– от прихвата рабочего колеса после длительного простоя насоса: каждые 48 часов электронное устройство включает насос на 10 сек**

8 ДВОЙНОЕ МЕХАНИЧЕСКОЕ ТОРЦЕВОЕ УПЛОТНЕНИЕ ВАЛА С ПРОМЕЖУТОЧНОЙ МАСЛЯНОЙ КАМЕРОЙ

Уплотнение	***Вал***	*Позиция*	*Материалы*		
Тип	***Диаметр***		*Неподвижное кольцо*	*Вращающееся кольцо*	*Эластомер*
STA-13R	**Ø 13 мм**	Сторона двигателя	Керамика	Графит	NBR
STA-12R SIC	**Ø 12 мм**	Сторона насоса	Керамика	Карборунд	NBR

9 ПОДШИПНИКИ 6202 ZZ - C3 / 6201 ZZ

10 КОНДЕНСАТОР

Емкость

(230 В или 240 В)	*(110 V)*
12,5 µF 450 В	**30** µF 250 В

11 ЭЛЕКТРОДВИГАТЕЛЬ

TOP MULTI-TECH: однофазный 230 В - 50 Гц
с тепловой защитой, встроенной в обмотку.

– изоляция класса F,
– степень защиты IP X8

12 КАБЕЛЬ ЭЛЕКТРОПИТАНИЯ

Тип H07 RN-F, с вилкой Schuko

Стандартная длина 10 метров

13 ШТУЦЕР С РЕЗЬБОЙ

Штуцер с резьбой 1¼"

14 ШТУЦЕР И КОЛЬЦЕВАЯ ГАЙКА

Штуцер Ø 35 мм для подсоединения шланга

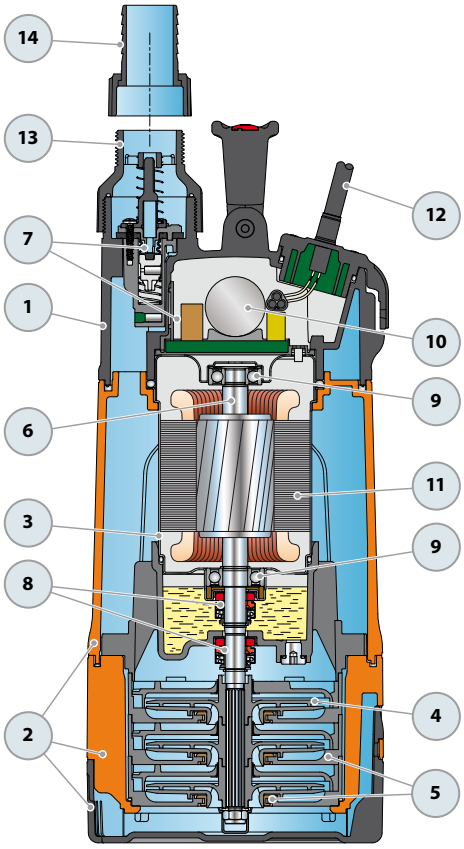

РАЗМЕРЫ И ВЕС

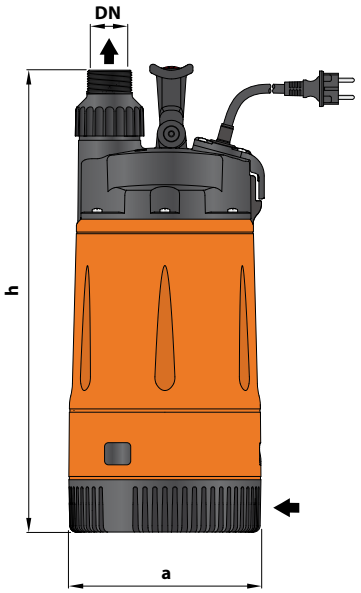

Типовая схема монтажа

ТИП	ПАТРУБОК	ЧИСЛО СТУПЕНЕЙ	РАЗМЕРЫ, мм		кг
Однофазный	DN		a	h	
TOP MULTI-TECH 2	1¼"	3	178	428	9,5
TOP MULTI-TECH 3					

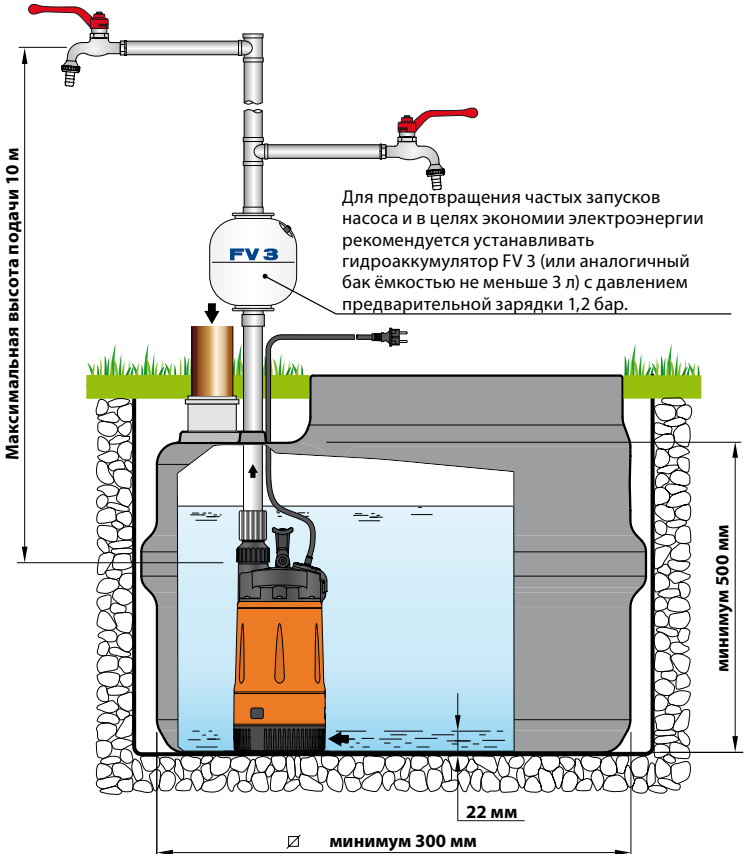

ПОТРЕБЛЯЕМЫЙ ТОК

ТИП	НАПРЯЖЕНИЕ
Однофазный	230 В
TOP MULTI-TECH 2	**3,4** A
TOP MULTI-TECH 3	**3,6** A

ПАЛЛЕТИЗАЦИЯ

ТИП	Перевозка автотранспортом
Однофазный	Кол-во насосов
TOP MULTI-TECH 2	**60**
TOP MULTI-TECH 3	**60**

TOP

Погружные ДРЕНАЖНЫЕ электронасосы

Чистая вода

В быту

РАБОЧИЙ ДИАПАЗОН

- Производительность до **360 л/мин** (21,6 м³/ч)
- Напор до **15,5 м**

ЭКСПЛУАТАЦИОННЫЕ ОГРАНИЧЕНИЯ

- Глубина погружения:
  – до **3 м** для TOP 1-2-3
  – до **5 м** для TOP 4-5
  (с кабелем электропитания соответствующей длины)
- Температура жидкости до **+40 °C** (Температура жидкости до +90 °C кратковременно до 3 минут)
- Прохождение твердых частиц во взвешенном состоянии до **10 мм**
- Минимальный уровень осушения:
  – до **14 мм** для TOP 1-2-3
  – до **30 мм** для TOP 4-5
- Продолжительный режим работы электродвигателя **S1**

ИСПОЛНЕНИЕ И НОРМЫ БЕЗОПАСНОСТИ

В комплект насосов входят:
– кабель питания длиной **5 м** TOP 1-2-3
– кабель питания длиной **10 м** TOP 4-5
– внешний поплавковый выключатель

EN 60335-1
IEC 60335-1
CEI 61-150

EN 60034-1
IEC 60034-1
CEI 2-3

СЕРТИФИКАЦИЯ

Сертифицированная система менеджмента DNV
ISO 9001: Система менеджмента качества
ISO 14001: Экологический менеджмент

ОБЛАСТИ ПРИМЕНЕНИЯ И УСТАНОВКА

Насосы серии **TOP** подходят для дренажа чистой, без абразивных частиц, воды. Применённые конструктивные решения обеспечивают простоту в эксплуатации и безопасность функционирования насоса, благодаря полному охлаждению двигателя и двойному механическому уплотнению вала.
Они рекомендуются для экстренного осушения небольших затопленных объектов (жилые помещения, подвалы, боксы), отвода бытовых стоков (от стиральных и посудомоечных машин), для опорожнения небольших накопительных колодцев.

ПАТЕНТЫ - МАРКИ - МОДЕЛИ

- Заявленный патент № BO2015A000116
- Зарегистрированная ЕС модель № 342159-0011

ИСПОЛНЕНИЕ ПО ЗАКАЗУ

- Электронасосы **TOP-GM** с поплавковым выключателем, перемещающимся вертикально (предназначены для работы в узких колодцах)
- Электронасосы **TOP 2-3 LA** для агрессивных жидкостей
- Специальное механическое уплотнение
- Электронасосы TOP 1-2-3 с кабелем питания длиной 10 м.
  ➠ N.B.: Кабель электропитания длиной 10 м обязателен при эксплуатации вне помещений в соответствии со стандартом EN 60335-2-41
- Электронасосы без внешнего поплавкового выключателя
- Другое напряжение питания или частота 60 Гц

ГАРАНТИЯ

2 года в соответствии с нашими общими условиями продажи

РАБОЧИЕ ХАРАКТЕРИСТИКИ И ТЕХНИЧЕСКИЕ ДАННЫЕ

50 Гц n= 2900 об/мин

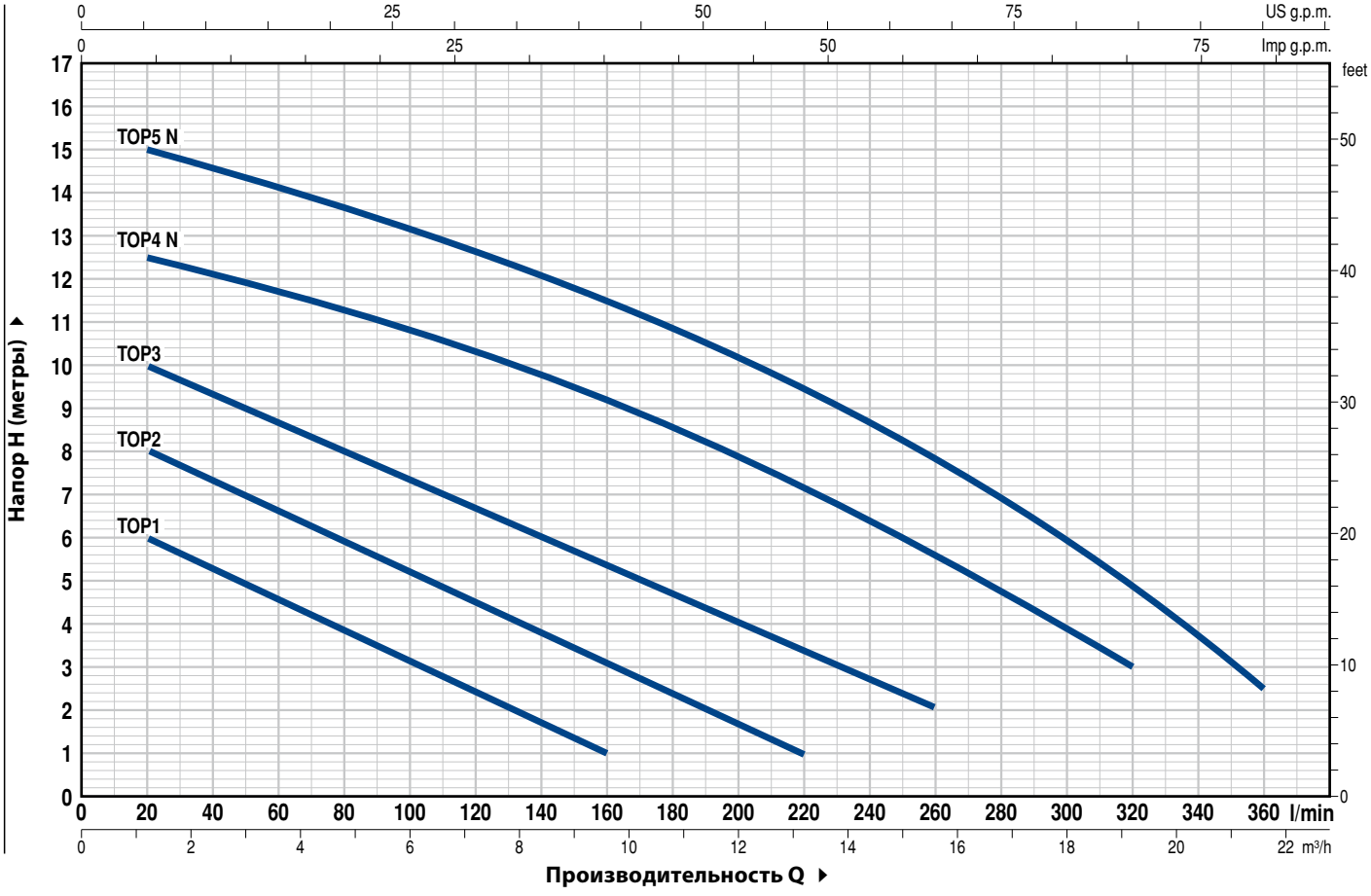

ТИП	МОЩНОСТЬ (P2)		Q м³/ч	0	1,2	2,4	3,6	4,8	6,0	7,2	8,4	9,6	10,8	12	13,2	14,4	15,6	16,8	18,0	19,2	20,4	21,6
Однофазный	**кВт**	**л.с.**	л/мин	**0**	**20**	**40**	**60**	**80**	**100**	**120**	**140**	**160**	**180**	**200**	**220**	**240**	**260**	**280**	**300**	**320**	**340**	**360**
TOP 1	0,25	0,33		7	6	5,5	4,5	4	3	2,5	1,5	1										
TOP 2	0,37	0,50		9	8	7,5	6,5	6	5,5	4,5	4	3	2,5	1,8	1							
TOP 3	0,55	0,75	**H** метры	10,5	10	9	8,8	8	7,5	6,5	6	5,5	4,8	4	3,5	2,5	2					
TOP 4 N	0,75	1		13	12,5	12,1	11,6	11,3	10,8	10,3	9,8	9,2	8,5	7,9	7,1	6,4	5,5	4,7	3,9	3		
TOP 5 N	0,92	1,25		15,5	15	14,5	14,1	13,6	13,2	12,6	12	11,5	10,8	10	9,4	8,5	7,8	6,8	6	4,8	3,6	2,5

Q - Производительность **H** - Общий манометрический напор

Допустимое отклонение характеристик насосов соответствует классу 3B согласно EN ISO 9906.

TOP 1-2-3

ПОЗ.	КОМПОНЕНТ	КОНСТРУКТИВНЫЕ ХАРАКТЕРИСТИКИ
1	**КОРПУС НАСОСА**	Технополимер
2	**ВСАСЫВАЮЩАЯ РЕШЕТКА**	Технополимер
3	**КРЫШКА НА ВСАСЫВАНИИ**	Нержавеющая сталь AISI 304 (AISI 316L для версий LA)
4	**ДИФФУЗОР**	Технополимер
5	**РАБОЧЕЕ КОЛЕСО**	Noryl FE1520PW
6	**КОРПУС ДВИГАТЕЛЯ**	Нержавеющая сталь AISI 304 (AISI 316L для версий LA)
7	**КРЫШКА ДВИГАТЕЛЯ**	Нержавеющая сталь AISI 304
8	**ВАЛ ДВИГАТЕЛЯ**	Нержавеющая сталь EN 10088-3 - 1.4104 (AISI 316L для версий LA)

9 ДВОЙНОЕ УПЛОТНЕНИЕ ВАЛА С ПРОМЕЖУТОЧНОЙ МАСЛЯНОЙ КАМЕРОЙ

Электронасос	*Уплотнение*	*Вал*	*Материалы*			
Тип	*Тип*	*Диаметр*	*Неподвижное кольцо*	*Вращающееся кольцо*	*Эластомер*	*Металл*
TOP 1-2-3 **TOP 1-2-3 GM**	**STA-12R**	**Ø 12 мм**	Керамика	Графит	NBR	AISI 304
TOP 2-3 LA	**AR-12R LA**	**Ø 12 мм**	Керамика	Графит	NBR	AISI 316

10 САЛЬНИК **Ø 12** x **Ø 19** x **H 5** мм

11 ПОДШИПНИКИ **6201 ZZ / 6201 ZZ**

12 КОНДЕНСАТОР

Электронасос	*Емкость*
Однофазный	*(230 В или 240 В)*
TOP 1	**10** µF 450 В
TOP 2	**10** µF 450 В
TOP 3	**14** µF 450 В

13 ЭЛЕКТРОДВИГАТЕЛЬ

TOP: однофазный 230 В - 50 Гц
с тепловой защитой, встроенной в обмотку.

- изоляция класса F,
- степень защиты IP X8

14 РУЧКА В СБОРЕ (герметично залитый смолой кабельный ввод)

В комплекте:
- кабель электропитания длиной **5 метров,** тип H07RN-F, с вилкой Schuko
- кнешний поплавковый выключатель (поплавковый выключатель, перемещающийся вертикально, в версиях GM)

15 ШТУЦЕР И КОЛЬЦЕВАЯ ГАЙКА

Штуцер **Ø 25** мм для TOP 1
Ø 35 мм для TOP 2-3

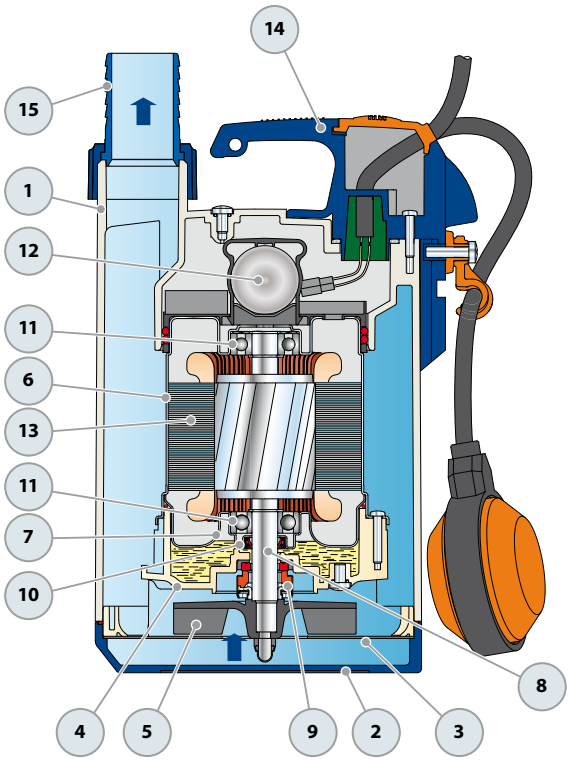

РАЗМЕРЫ И ВЕС

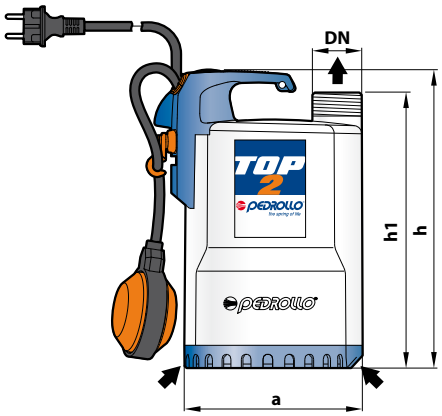

Типовая схема монтажа

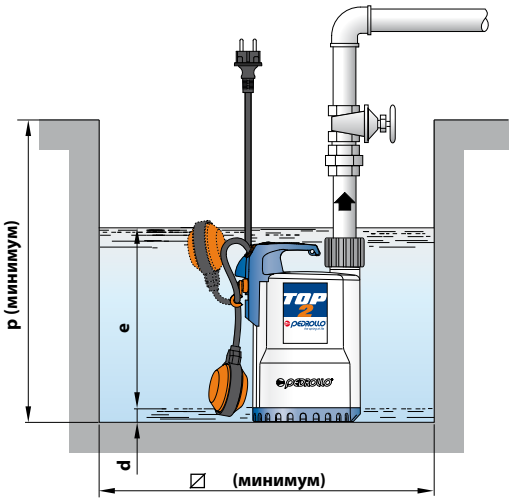

ТИП	ПАТРУБОК	РАЗМЕРЫ, мм							кг
Однофазный	DN	a	h	h1	d	e	p	⧄	
TOP 1	1¼"	152	257	237	14	регулир.	350	350	5,2
TOP 2									5,2
TOP 3			287	267					6,6

Версия с вертикально перемещающимся поплавковым выключателем

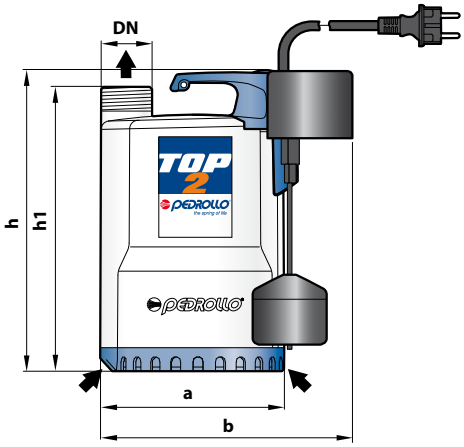

Типовая схема монтажа

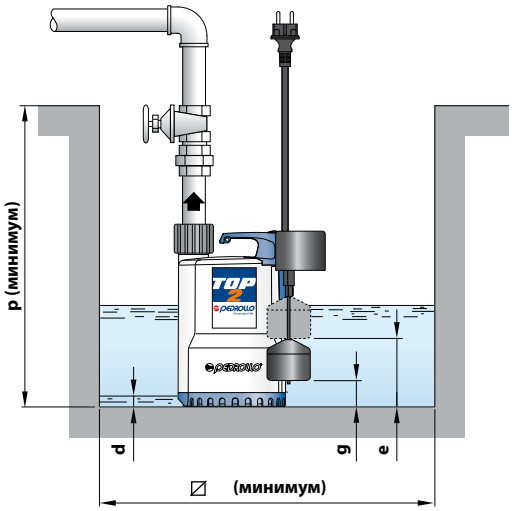

ТИП	ПАТРУ-БОК	РАЗМЕРЫ, мм									кг
Однофазный	DN	a	b	h	h1	d	e	g	p	⧄	
TOP 1-GM	1¼"	152	200	257	237	14	140	35	350	220	5,3
TOP 2-GM											5,3
TOP 3-GM				287	267		170	40			6,7

ПОТРЕБЛЯЕМЫЙ ТОК

ТИП	НАПРЯЖЕНИЕ	
Однофазный	230 В	240 В
TOP 1	**1,5** A	**1,4** A
TOP 2	**2,0** A	**1,9** A
TOP 3	**3,2** A	**3,1** A

ПАЛЛЕТИЗАЦИЯ

ТИП	Перевозка автотранспортом
Однофазный	Кол-во насосов
TOP 1	**96**
TOP 2	**96**
TOP 3	**96**

TOP 4-5 N

ПОЗ.	КОМПОНЕНТ	КОНСТРУКТИВНЫЕ ХАРАКТЕРИСТИКИ
1	**КОРПУС НАСОСА**	Технополимер
2	**ВСАСЫВАЮЩАЯ РЕШЕТКА**	Технополимер
3	**КРЫШКА НА ВСАСЫВАНИИ**	Нержавеющая сталь AISI 304
4	**ДИФФУЗОР**	Технополимер
5	**РАБОЧЕЕ КОЛЕСО**	Noryl FE1520PW
6	**КОРПУС ДВИГАТЕЛЯ**	Нержавеющая сталь AISI 304
7	**КРЫШКА ДВИГАТЕЛЯ**	Нержавеющая сталь AISI 304
8	**ВАЛ ДВИГАТЕЛЯ**	Нержавеющая сталь EN 10088-3 - 1.4104

9 ДВОЙНОЕ ТОРЦЕВОЕ МЕХАНИЧЕСКОЕ УПЛОТНЕНИЕ ВАЛА С ПРОМЕЖУТОЧНОЙ МАСЛЯНОЙ КАМЕРОЙ

Уплотнение	*Вал*	*Позиция*	*Материалы*		
Тип	*Диаметр*		*Неподвижное кольцо*	*Вращающееся кольцо*	*Эластомер*
MG1-14D SIC	**Ø 14 мм**	Сторона двигателя	Карборунд	Графит	NBR
		Сторона насоса	Карборунд	Карборунд	NBR

10 ПОДШИПНИКИ **6203 ZZ / 6203 ZZ**

11 КОНДЕНСАТОР

Электронасос	*Емкость*
Однофазный	*(230 В или 240 В)*
TOP 4 N	**16** µF 450 В
TOP 5 N	**20** µF 450 В

12 ЭЛЕКТРОДВИГАТЕЛЬ

TOP: однофазный 230 В - 50 Гц
с тепловой защитой, встроенной в обмотку.

- изоляция класса F,
- степень защиты IP X8

13 РУЧКА В СБОРЕ (герметично залитый смолой кабельный ввод)

В комплекте:
- кабель электропитания длиной **10 метров,** тип H07RN-F, с вилкой Schuko
- внешний поплавковый выключатель (поплавковый выключатель, перемещающийся вертикально, в версиях GM)

14 ШТУЦЕР И КОЛЬЦЕВАЯ ГАЙКА

Штуцер Ø **41** мм

15 МУФТА

Технополимер, с резьбой 1½" и встроенным откидным обратным клапаном

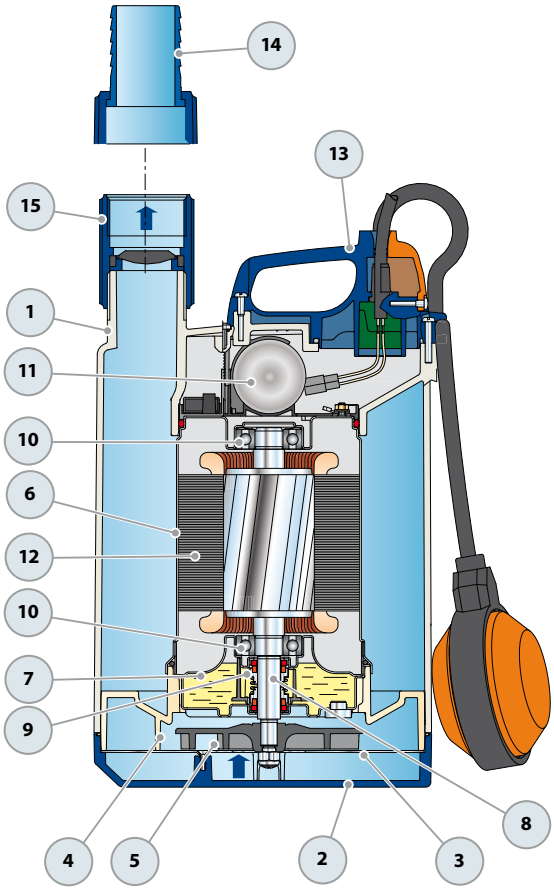

РАЗМЕРЫ И ВЕС

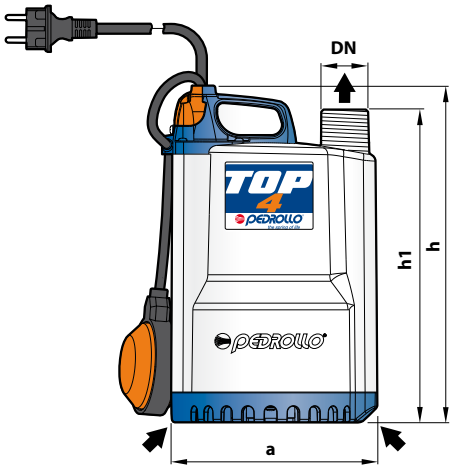

Типовая схема монтажа

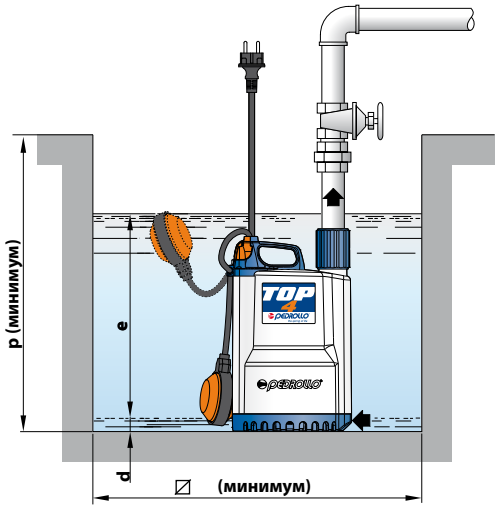

ТИП	ПАТРУБОК	РАЗМЕРЫ, мм							кг
Однофазный	DN	a	h	h1	d	e	p	⧄	
TOP 4 N	1½"	204	337	313	30	регулир.	450	450	10,2
TOP 5 N									11,1

Версия с вертикально перемещающимся поплавковым выключателем

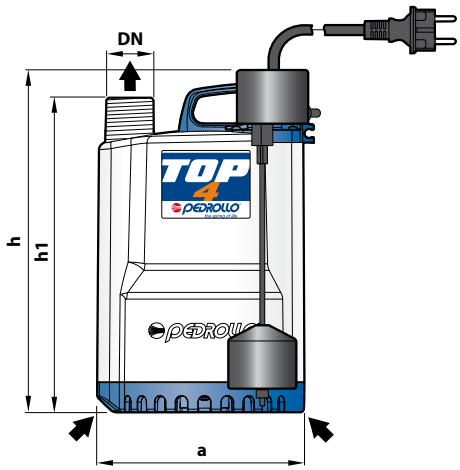

Типовая схема монтажа

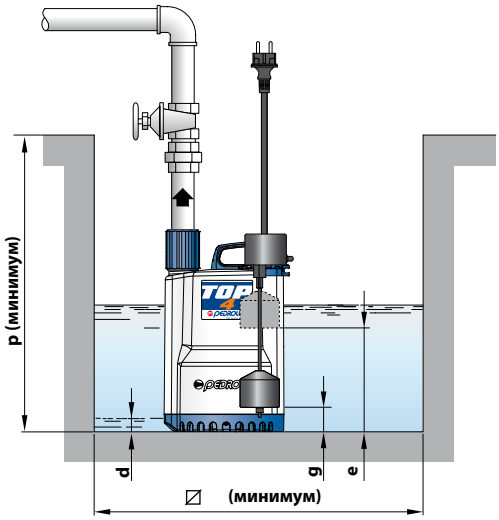

ТИП	ПАТРУБОК	РАЗМЕРЫ, мм								кг
Однофазный	DN	a	h	h1	d	e	g	p	⧄	
TOP 4 N - GM	1½"	204	337	313	30	220	65	450	300	10,3
TOP 5 N - GM										11,2

ПОТРЕБЛЯЕМЫЙ ТОК

ТИП	НАПРЯЖЕНИЕ	
Однофазный	230 В	240 В
TOP 4 N	**4,5** A	**4,4** A
TOP 5 N	**5,5** A	**5,4** A

ПАЛЛЕТИЗАЦИЯ

ТИП	Перевозка автотранспортом
Однофазный	Кол-во насосов
TOP 4 N	**60**
TOP 5 N	**60**

TOP-FLOOR

Погружные ДРЕНАЖНЫЕ электронасосы

Чистая вода

В быту

РАБОЧИЙ ДИАПАЗОН

- Производительность до **160 л/мин** (9,6 м³/ч)
- Напор до **9 м**

ЭКСПЛУАТАЦИОННЫЕ ОГРАНИЧЕНИЯ

- Глубина погружения до **3 м** (с кабелем электропитания соответствующей длины)
- Температура жидкости до **+40 °C** (Температура жидкости до +90 °C кратковременно до 3 минут)
- Прохождение твердых частиц во взвешенном состоянии до **2 мм**
- Минимальный уровень осушения 2 мм
- Продолжительный режим работы электродвигателя **S1**

ИСПОЛНЕНИЕ И НОРМЫ БЕЗОПАСНОСТИ

Электронасосы укомплектованы кабелем питания длиной **5 м**

EN 60335-1
IEC 60335-1
CEI 61-150

EN 60034-1
IEC 60034-1
CEI 2-3

СЕРТИФИКАЦИЯ

Сертифицированная система менеджмента DNV
ISO 9001: Система менеджмента качества
ISO 14001: Экологический менеджмент

ОБЛАСТИ ПРИМЕНЕНИЯ И УСТАНОВКА

Серия **TOP-FLOOR** подходит для дренажа чистой, без абразивных частиц, воды.
Насосы могут откачивать воду до уровня 2 мм, поэтому они предназначены для использования в быту с целью экстренного осушения небольших затопленных помещений, во всех случаях, когда необходима максимальная степень осушения.

ПАТЕНТЫ - МАРКИ - МОДЕЛИ

- Зарегистрированная ЕС модель № 342159-0011

ИСПОЛНЕНИЕ ПО ЗАКАЗУ

- Насосы с внешним поплавковым выключателем
- Специальное механическое уплотнение
- Электронасосы с кабелем питания длиной 10 м.
  - N.B.: Кабель электропитания длиной 10 м обязателен при эксплуатации вне помещений в соответствии со стандартом EN 60335-2-41
- Другое напряжение питания или частота 60 Гц

ГАРАНТИЯ

2 года в соответствии с нашими общими условиями продажи

РАБОЧИЕ ХАРАКТЕРИСТИКИ И ТЕХНИЧЕСКИЕ ДАННЫЕ

50 Гц n= 2900 об/мин

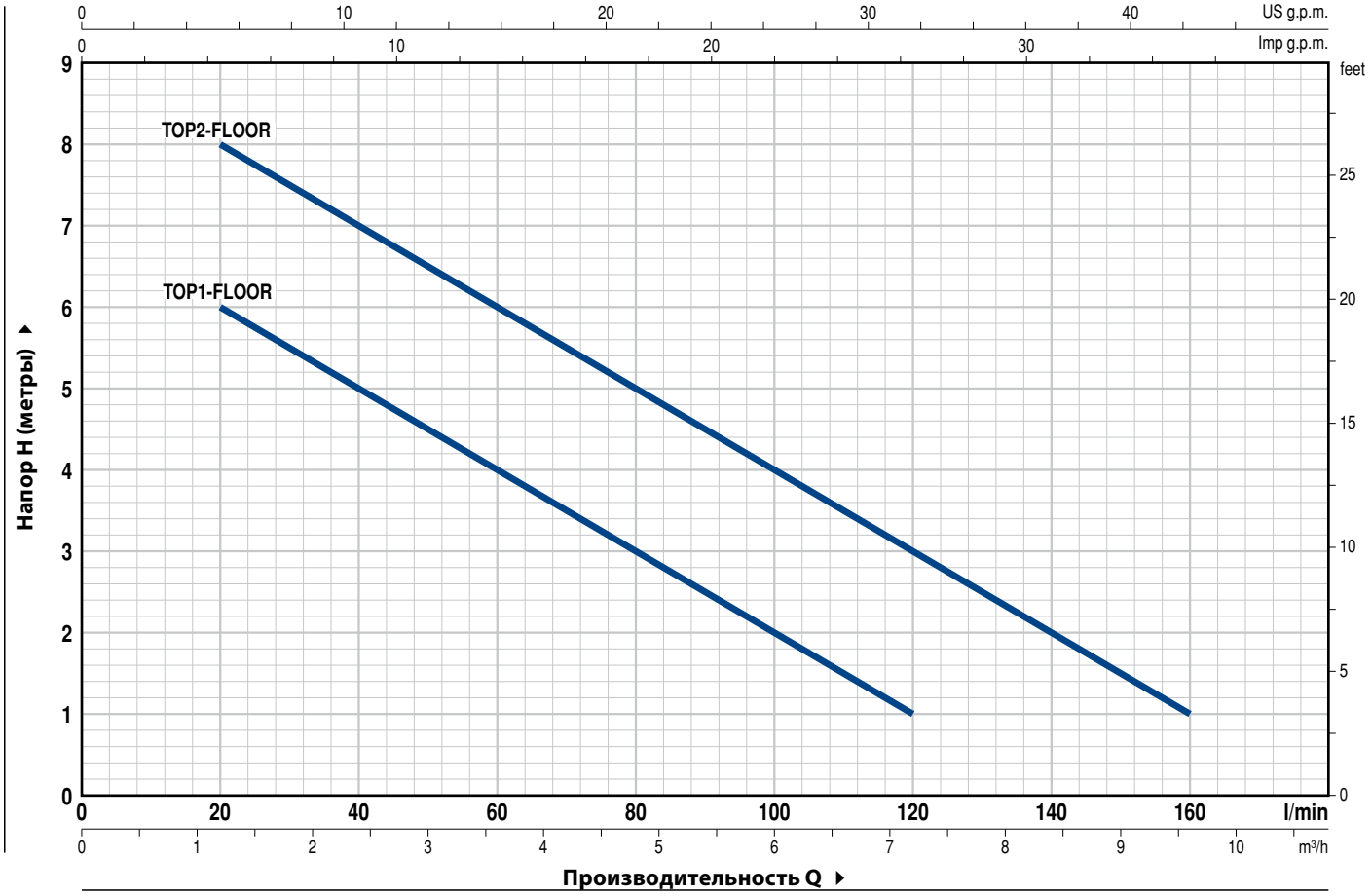

ТИП	МОЩНОСТЬ (P2)		Q м³/ч	0	1,2	2,4	3,6	4,8	6,0	7,2	8,4	9,6
Однофазный	**кВт**	**л.с.**	л/мин	**0**	**20**	**40**	**60**	**80**	**100**	**120**	**140**	**160**
TOP 1-FLOOR	0,25	0,33	**H** метры	7	6	5	4	3	2	1		
TOP 2-FLOOR	0,37	0,50		9	8	7	6	5	4	3	2	1

Q - Производительность **H** - Общий манометрический напор

Допустимое отклонение характеристик насосов соответствует классу 3B согласно EN ISO 9906.

TOP-FLOOR

ПОЗ.	КОМПОНЕНТ	КОНСТРУКТИВНЫЕ ХАРАКТЕРИСТИКИ
1	**КОРПУС НАСОСА**	Технополимер
2	**ВСАСЫВАЮЩАЯ РЕШЕТКА**	Технополимер
3	**КРЫШКА НА ВСАСЫВАНИИ**	Нержавеющая сталь AISI 304
4	**ДИФФУЗОР**	Технополимер
5	**РАБОЧЕЕ КОЛЕСО**	Noryl FE1520PW
6	**КОРПУС ДВИГАТЕЛЯ**	Нержавеющая сталь AISI 304
7	**КРЫШКА ДВИГАТЕЛЯ**	Нержавеющая сталь AISI 304
8	**ВАЛ ДВИГАТЕЛЯ**	Нержавеющая сталь EN 10088-3 - 1.4104

9 ДВОЙНОЕ УПЛОТНЕНИЕ ВАЛА С ПРОМЕЖУТОЧНОЙ МАСЛЯНОЙ КАМЕРОЙ

Уплотнение	*Вал*	*Материалы*		
Тип	*Диаметр*	*Неподвижное кольцо*	*Вращающееся кольцо*	*Эластомер*
STA-12R	**Ø 12 мм**	Керамика	Графит	NBR

10 САЛЬНИК **Ø 12** x **Ø 19** x **H 5** мм

11 ПОДШИПНИКИ **6201 ZZ / 6201 ZZ**

12 КОНДЕНСАТОР

Электронасос	*Емкость*
Однофазный	*(230 В или 240 В)*
TOP 1-FLOOR	**10** µF 450 В
TOP 2-FLOOR	**10** µF 450 В

13 ЭЛЕКТРОДВИГАТЕЛЬ

TOP-FLOOR: однофазный 230 В - 50 Гц
с тепловой защитой, встроенной в обмотку.

- изоляция класса F,
- степень защиты IP X8

14 РУЧКА В СБОРЕ (герметично залитый смолой кабельный ввод)

В комплекте с кабелем электропитания длиной **5 метров,** тип H07 RN-F, с вилкой Schuko

15 ШТУЦЕР И КОЛЬЦЕВАЯ ГАЙКА

Штуцер **Ø 25** мм для TOP1 - FLOOR
Ø 35 мм для TOP2 - FLOOR

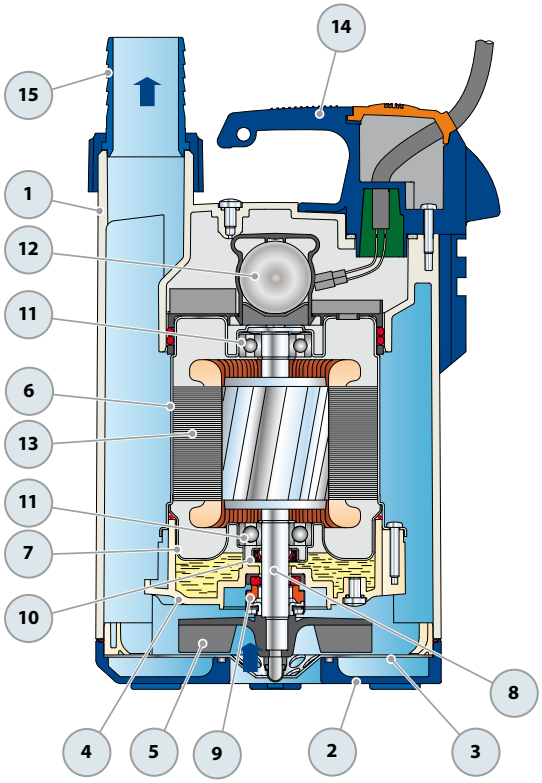

РАЗМЕРЫ И ВЕС

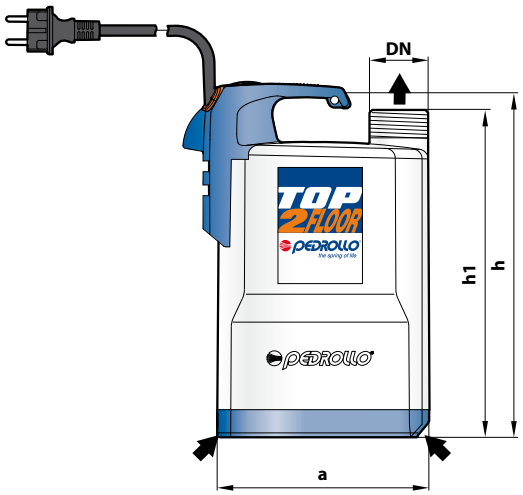

Типовая схема монтажа

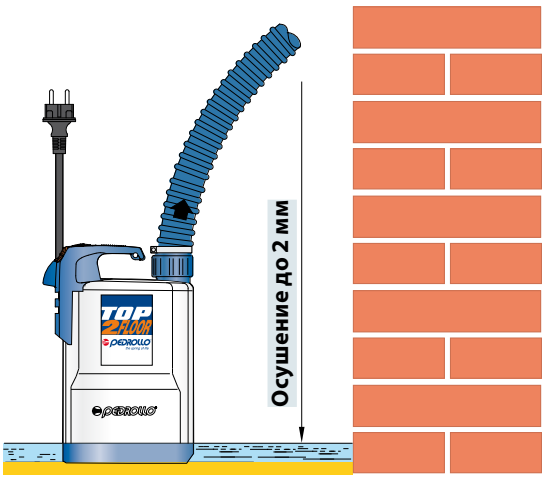

ТИП	ПАТРУБОК	РАЗМЕРЫ, мм			Минимальный уровень осушения	кг
Однофазный	DN	a	h	h1		
TOP 1-FLOOR	1¼”	152	257	237	2 мм	5,0
TOP 2 -FLOOR						5,0

ПОТРЕБЛЯЕМЫЙ ТОК

ТИП	НАПРЯЖЕНИЕ	
Однофазный	230 В	240 В
TOP 1-FLOOR	**1,5** A	**1,4** A
TOP 2-FLOOR	**2,0** A	**1,9** A

ПАЛЛЕТИЗАЦИЯ

ТИП	Перевозка автотранспортом
Однофазный	Кол-во насосов
TOP 1-FLOOR	**96**
TOP 2-FLOOR	**96**

TOP-VORTEX

Погружные электронасосы

Грязная вода

В быту

РАБОЧИЙ ДИАПАЗОН

- Производительность до **180 л/мин** (10,8 м³/ч)
- Напор до **8,5 м**

ЭКСПЛУАТАЦИОННЫЕ ОГРАНИЧЕНИЯ

- Глубина погружения до **3 м**
  (с кабелем электропитания соответствующей длины)
- Температура жидкости до **+40 °C** (Температура жидкости до +90 °C кратковременно до 3 минут)
- Прохождение твердых частиц во взвешенном состоянии до **20 мм**
- Минимальный уровень осушения **25 мм**
- Продолжительный режим работы электродвигателя **S1**

ИСПОЛНЕНИЕ И НОРМЫ БЕЗОПАСНОСТИ

В комплект насосов входят:
– кабель питания длиной **5 м**
– внешний поплавковый выключатель

EN 60335-1
IEC 60335-1
CEI 61-150

EN 60034-1
IEC 60034-1
CEI 2-3

СЕРТИФИКАЦИЯ

Сертифицированная система менеджмента DNV
ISO 9001: Система менеджмента качества
ISO 14001: Экологический менеджмент

ОБЛАСТИ ПРИМЕНЕНИЯ И УСТАНОВКА

Насосы **TOP-VORTEX** подходят для дренажа загрязненной воды, химически неагрессивной по отношению к конструкционным материалам насоса. Применённые конструктивные решения обеспечивают простоту в эксплуатации и безопасность функционирования насоса, благодаря полному охлаждению двигателя и двойному механическому уплотнению вала.
Рекомендуются для хозяйственно-бытового применения, отвода загрязнённой воды, опорожнения бассейнов, отвода бытовых стоков, опорожнения накопительных колодцев, даже при присутствии в взвеси твердых частиц размером до Ø 20 мм.

ПАТЕНТЫ - МАРКИ - МОДЕЛИ

- Заявленный патент № BO2015A000116
- Зарегистрированная ЕС модель № 342159-0011

ИСПОЛНЕНИЕ ПО ЗАКАЗУ

- Электронасосы **TOP-VORTEX/GM** с поплавковым выключателем, перемещающимся вертикально (предназначены для работы в узких колодцах)
- Специальное механическое уплотнение
- Электронасосы с кабелем питания длиной 10 м.
  ➠ N.B.: Кабель электропитания длиной 10 м обязателен при эксплуатации вне помещений в соответствии со стандартом EN 60335-2-41
- Электронасосы без внешнего поплавкового выключателя
- Другое напряжение питания или частота 60 Гц

ГАРАНТИЯ

2 года в соответствии с нашими общими условиями продажи

РАБОЧИЕ ХАРАКТЕРИСТИКИ И ТЕХНИЧЕСКИЕ ДАННЫЕ

50 Гц n= 2900 об/мин

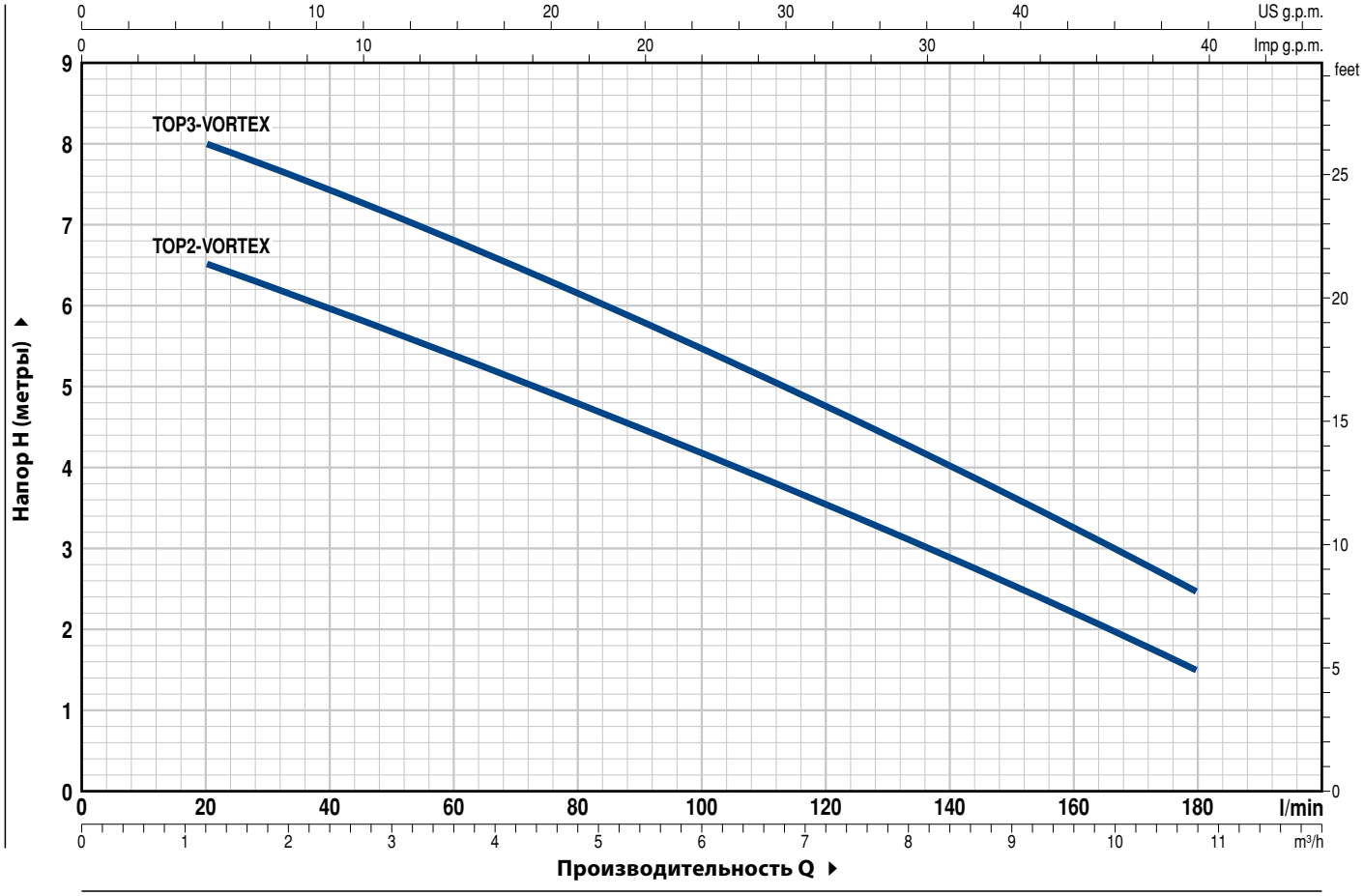

ТИП	МОЩНОСТЬ (P2)		Q м³/ч	0	1,2	2,4	3,6	4,8	6,0	7,2	8,4	9,6	10,8
Однофазный	**кВт**	**л.с.**	л/мин	**0**	**20**	**40**	**60**	**80**	**100**	**120**	**140**	**160**	**180**
TOP 2 - VORTEX	0,37	0,50	**H** метры	7	6,5	6	5,4	4,8	4,2	3,5	2,9	2,2	1,5
TOP 3 - VORTEX	0,55	0,75		8,5	8	7,4	6,8	6,1	5,5	4,7	4	3,2	2,5

Q - Производительность **H** - Общий манометрический напор

Допустимое отклонение характеристик насосов соответствует классу 3B согласно EN ISO 9906.

TOP-VORTEX

ПОЗ.	КОМПОНЕНТ	КОНСТРУКТИВНЫЕ ХАРАКТЕРИСТИКИ
1	**КОРПУС НАСОСА**	Технополимер
2	**ВСАСЫВАЮЩАЯ РЕШЕТКА**	Технополимер
3	**КРЫШКА ВСАСЫВАНИЯ**	Технополимер
4	**ДИФФУЗОР**	Технополимер
5	**РАБОЧЕЕ КОЛЕСО**	Типа VORTEX из технополимера
6	**КОРПУС ДВИГАТЕЛЯ**	Нержавеющая сталь AISI 304
7	**КРЫШКА ДВИГАТЕЛЯ**	Нержавеющая сталь AISI 304
8	**ВАЛ ДВИГАТЕЛЯ**	Нержавеющая сталь EN 10088-3 - 1.4104

9 ДВОЙНОЕ УПЛОТНЕНИЕ ВАЛА С ПРОМЕЖУТОЧНОЙ МАСЛЯНОЙ КАМЕРОЙ

Уплотнение	*Вал*	*Материалы*		
Тип	*Диаметр*	*Неподвижное кольцо*	*Вращающееся кольцо*	*Эластомер*
STA-12R	**Ø 12 мм**	Керамика	Графит	NBR

10 САЛЬНИК **Ø 12** x **Ø 19** x **H 5** мм

11 ПОДШИПНИКИ **6201 ZZ / 6201 ZZ**

12 КОНДЕНСАТОР

Электронасос	*Емкость*
Однофазный	*(230 В или 240 В)*
TOP 2 - VORTEX	**10** µF 450 В
TOP 3 - VORTEX	**14** µF 450 В

13 ЭЛЕКТРОДВИГАТЕЛЬ

TOP-VORTEX: однофазный 230 В - 50 Гц
с тепловой защитой, встроенной в обмотку.

- изоляция класса F,
- степень защиты IP X8

14 РУЧКА В СБОРЕ (герметично залитый смолой кабельный ввод)
В комплекте:
- кабель электропитания длиной **10 метров**, тип H07RN-F, с вилкой Schuko
- внешний поплавковый выключатель (поплавковый выключатель, перемещающийся вертикально, в версиях GM)

15 ШТУЦЕР И КОЛЬЦЕВАЯ ГАЙКА

Штуцер Ø **35** мм

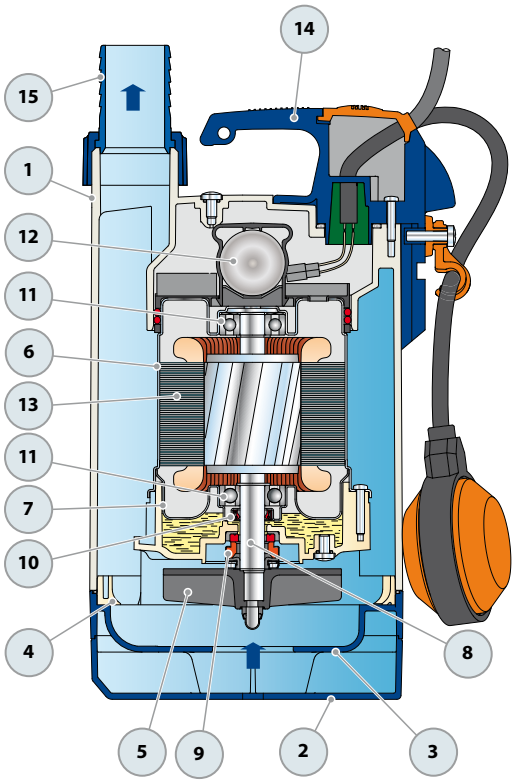

РАЗМЕРЫ И ВЕС

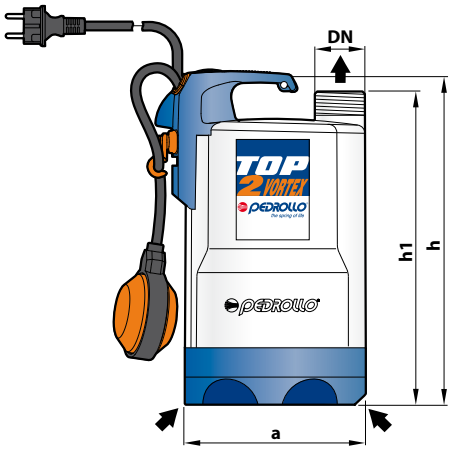

Типовая схема монтажа

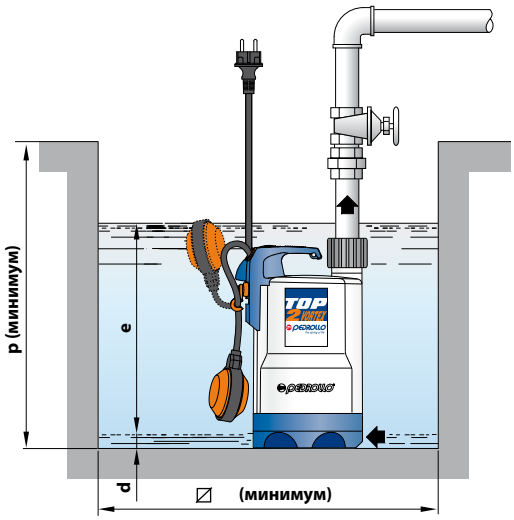

ТИП	ПАТРУБОК	РАЗМЕРЫ, мм							кг
Однофазный	DN	a	h	h1	d	e	p	⌀	
TOP 2 - VORTEX	1¼"	152	288	268	25	регулир.	350	350	5,2
TOP 3 - VORTEX			318	298					6,6

Версия с вертикально перемещающимся поплавковым выключателем

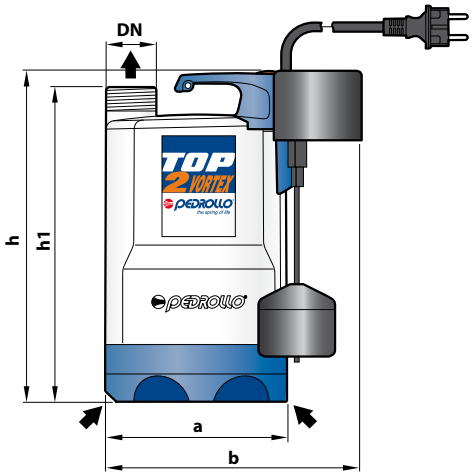

Типовая схема монтажа

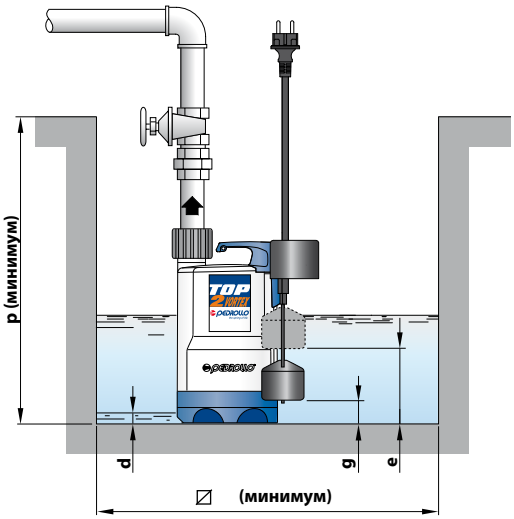

ТИП	ПАТРУБОК	РАЗМЕРЫ, мм									кг
Однофазный	DN	a	b	h	h1	d	e	g	p	⌀	
TOP 2 - VORTEX/GM	1¼"	152	200	288	268	25	170	40	350	220	5,3
TOP 3 - VORTEX/GM				318	298		200	65			6,7

ПОТРЕБЛЯЕМЫЙ ТОК

ТИП	НАПРЯЖЕНИЕ	
Однофазный	230 В	240 В
TOP 2 - VORTEX	**2,0** A	**1,9** A
TOP 3 - VORTEX	**2,9** A	**2,8** A

ПАЛЛЕТИЗАЦИЯ

ТИП	Перевозка автотранспортом
Однофазный	Кол-во насосов
TOP 2 - VORTEX	**96**
TOP 3 - VORTEX	**96**

RX

Погружные ДРЕНАЖНЫЕ электронасосы

Чистая вода

В быту

В коммунальном секторе

РАБОЧИЙ ДИАПАЗОН

- Производительность до **300 л/мин** (18 м³/ч)
- Напор до **20 м**

ЭКСПЛУАТАЦИОННЫЕ ОГРАНИЧЕНИЯ

- Глубина погружения до **10 м**
  (с кабелем электропитания соответствующей длины)
- Температура жидкости до **+50 °C** (Температура жидкости до +90 °C кратковременно до 3 минут)
- Прохождение твердых частиц во взвешенном состоянии до **10 мм**
- Минимальный уровень осушения:
  – **14 мм** для RX 1-2-3
  – **25 мм** для RX 4-5
- Продолжительный режим работы электродвигателя **S1**

ИСПОЛНЕНИЕ И НОРМЫ БЕЗОПАСНОСТИ

В комплект насосов входят:
– кабель питания длиной **5 м** RX 1-2-3
– кабель питания длиной **10 м** RX 4-5
– внешний поплавковый выключатель для однофазных версий

EN 60335-1
IEC 60335-1
CEI 61-150

EN 60034-1
IEC 60034-1
CEI 2-3

СЕРТИФИКАЦИЯ

Сертифицированная система менеджмента DNV
ISO 9001: Система менеджмента качества
ISO 14001: Экологический менеджмент

ОБЛАСТИ ПРИМЕНЕНИЯ И УСТАНОВКА

Насосы **RX** подходят для дренажа загрязненной воды, химически неагрессивной по отношению к конструкционным материалам насоса. Применённые конструктивные решения обеспечивают простоту в эксплуатации и безопасность функционирования насоса, благодаря полному охлаждению двигателя и двойному механическому уплотнению вала.
Рекомендуются для использования в стационарном варианте, для экстренного осушения небольших затопленных объектов (жилые помещения, подвалы, боксы), отвода бытовых стоков (от стиральных и посудомоечных машин), для опорожнения небольших накопительных колодцев.

ПАТЕНТЫ - МАРКИ - МОДЕЛИ

- Патент №IT0001390742 (RX 4-5)
- Зарегистрированная ЕС модель № 342159-0013 (RX 1-2-3)

ИСПОЛНЕНИЕ ПО ЗАКАЗУ

- Электронасосы **RX-GM** с поплавковым выключателем, перемещающимся вертикально (предназначены для работы в узких колодцах)
- Специальное механическое уплотнение
- Электронасосы RX 1-2-3 с кабелем питания длиной 10 м.
  ➠ N.B.: Кабель электропитания длиной 10 м обязателен при эксплуатации вне помещений в соответствии со стандартом EN 60335-2-41
- Однофазные электронасосы без поплавкового выключателя
- Другое напряжение питания или частота 60 Гц

ГАРАНТИЯ

2 года в соответствии с нашими общими условиями продажи

РАБОЧИЕ ХАРАКТЕРИСТИКИ И ТЕХНИЧЕСКИЕ ДАННЫЕ

50 Гц n= 2900 об/мин

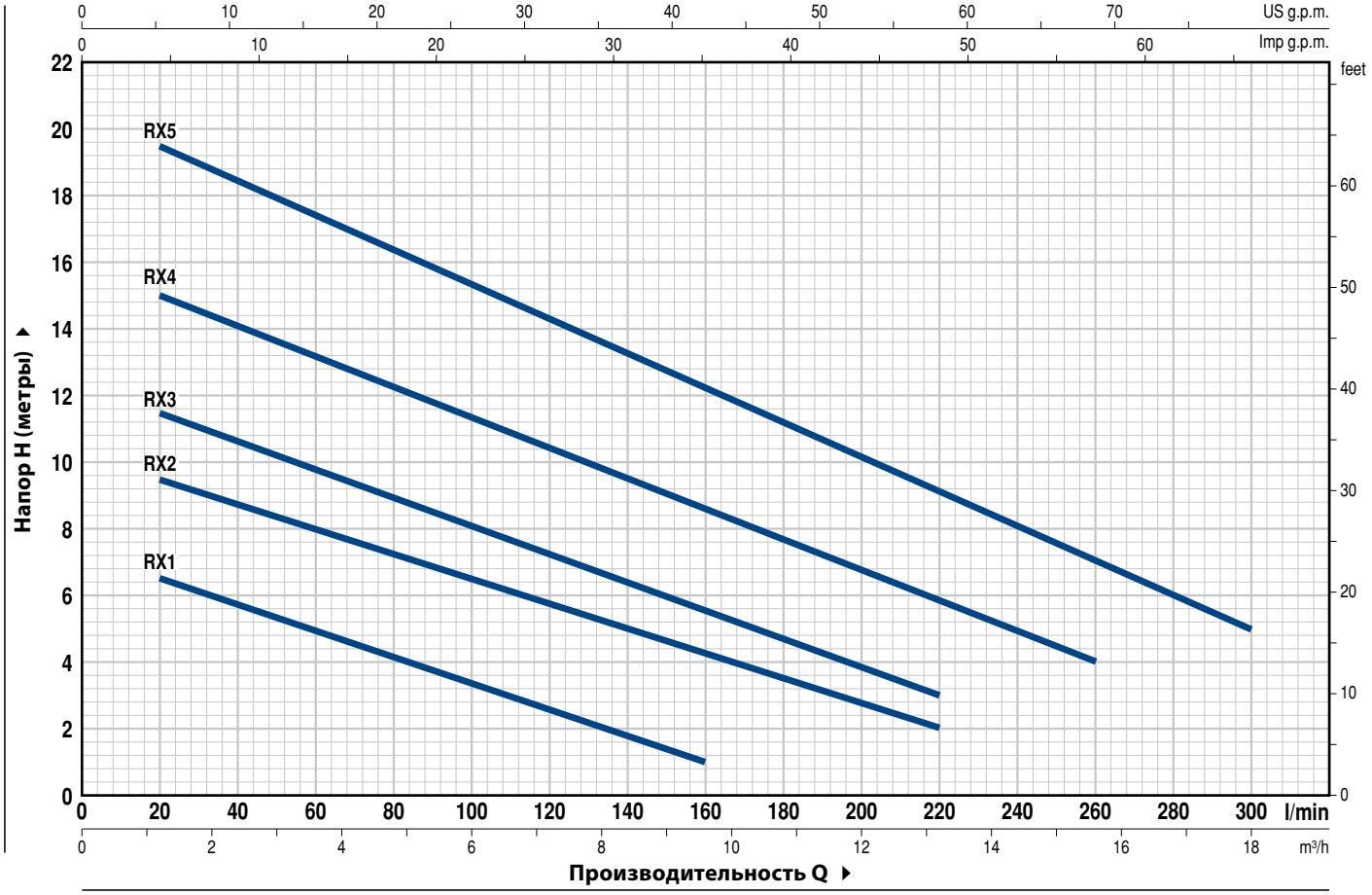

ТИП		МОЩНОСТЬ (P2)		Q м³/ч	0	1,2	3,6	6,0	8,4	9,6	12,0	13,2	15,6	18,0
Однофазный	Трехфазный	кВт	л.с.	л/мин	**0**	**20**	**60**	**100**	**140**	**160**	**200**	**220**	**260**	**300**
RXm 1	**RX 1**	0,25	0,33		7,5	6,5	5	3,5	2	1				
RXm 2	**RX 2**	0,37	0,50		10	9,5	8	6,5	5	4,5	2,5	2		
RXm 3	**RX 3**	0,55	0,75	**H** метры	12	11,5	9,5	8	6,5	5,5	3,5	3		
RXm 4	**RX 4**	0,75	1		16	15	13	11,5	9,5	8,5	6,5	5,5	4	
RXm 5	**RX 5**	1,1	1,5		20	19,5	17,5	15,5	13,5	12,5	10	9	7	5

Q - Производительность **H** - Общий манометрический напор

Допустимое отклонение характеристик насосов соответствует классу 3B согласно EN ISO 9906.

RX 1-2-3

ПОЗ.	КОМПОНЕНТ	КОНСТРУКТИВНЫЕ ХАРАКТЕРИСТИКИ
1	**КОРПУС НАСОСА**	Нержавеющая сталь AISI 304, патрубок с резьбой согласно ISO 228/1
2	**ВСАСЫВАЮЩАЯ РЕШЕТКА**	Нержавеющая сталь AISI 304
3	**ДИФФУЗОР**	Нержавеющая сталь AISI 304
4	**РАБОЧЕЕ КОЛЕСО**	Нержавеющая сталь AISI 304
5	**КОРПУС ДВИГАТЕЛЯ**	Нержавеющая сталь AISI 304
6	**КРЫШКА ДВИГАТЕЛЯ**	Нержавеющая сталь AISI 304
7	**ВАЛ ДВИГАТЕЛЯ**	Нержавеющая сталь EN 10088-3 - 1.4104

8 ДВОЙНОЕ УПЛОТНЕНИЕ ВАЛА С ПРОМЕЖУТОЧНОЙ МАСЛЯНОЙ КАМЕРОЙ

Уплотнение	*Вал*	*Материалы*		
Тип	*Диаметр*	*Неподвижное кольцо*	*Вращающееся кольцо*	*Эластомер*
STA-12R	**Ø 12 мм**	Керамика	Графит	NBR

9 САЛЬНИК **Ø 12** x **Ø 19** x **H 5** мм

10 ПОДШИПНИКИ **6201 ZZ / 6201 ZZ**

11 КОНДЕНСАТОР

Электронасос	*Емкость*
Однофазный	*(230 В или 240 В)*
RXm 1	**10** µF 450 В
RXm 2	**10** µF 450 В
RXm 3	**14** µF 450 В

12 ЭЛЕКТРОДВИГАТЕЛЬ

RXm: однофазный 230 В - 50 Гц
с тепловой защитой, встроенной в обмотку
RX: трехфазный 400 В - 50 Гц

– изоляция класса F,
– степень защиты IP X8

13 РУЧКА В СБОРЕ (герметично залитый смолой кабельный ввод)
В комплекте:
– кабель электропитания длиной **10 метров**, тип H07RN-F, с вилкой Schuko
– внешний поплавковый выключатель (поплавковый выключатель, перемещающийся вертикально, в версиях GM).

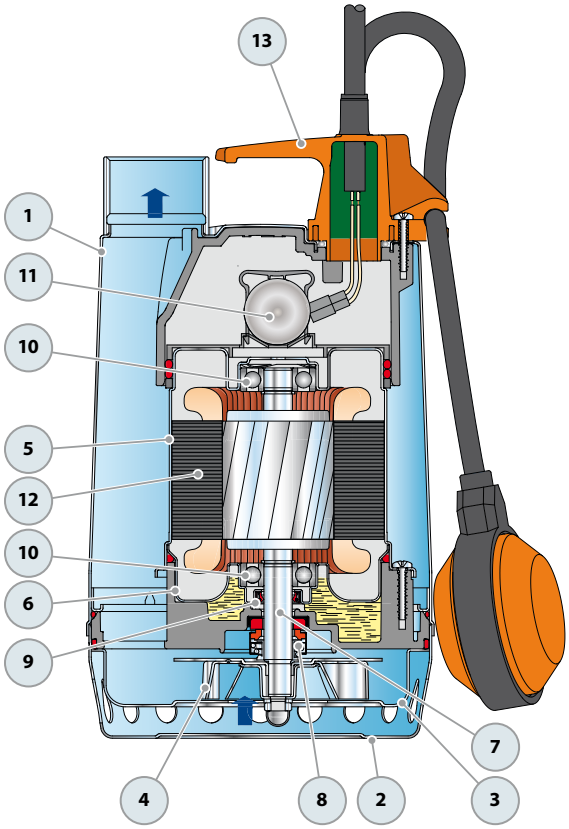

РАЗМЕРЫ И ВЕС

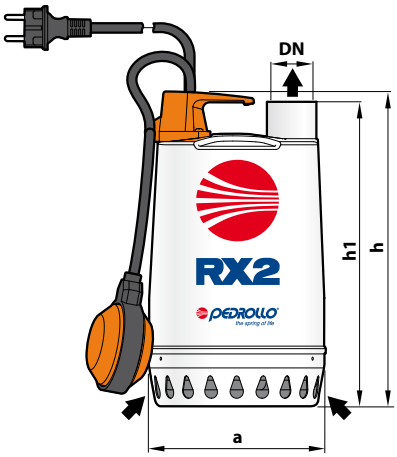

Типовая схема монтажа

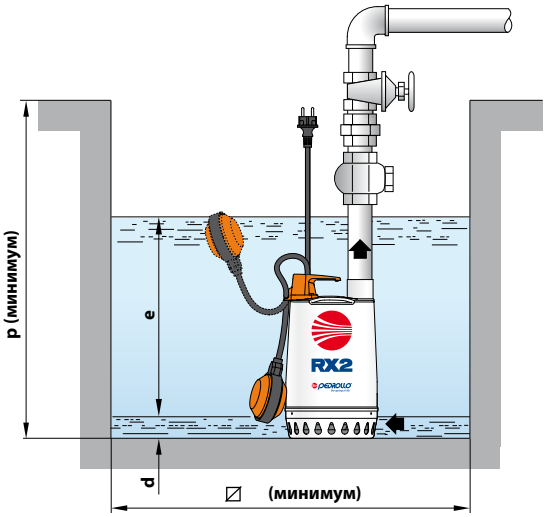

ТИП		ПАТРУБОК	РАЗМЕРЫ, мм							кг		Кол-во насосов на поддоне
Однофазный	Трехфазный	DN	a	h	h1	d	e	p	⌀	1~	3~	(Перевозка автотранспортом)
RXm 1	RX 1	1¼"	147	255	247	14	регулир.	350	350	5,8	5,5	96
RXm 2	RX 2									5,8	5,5	96
RXm 3	RX 3			285	277					7,2	7,2	96

Версия с вертикально перемещающимся поплавковым выключателем

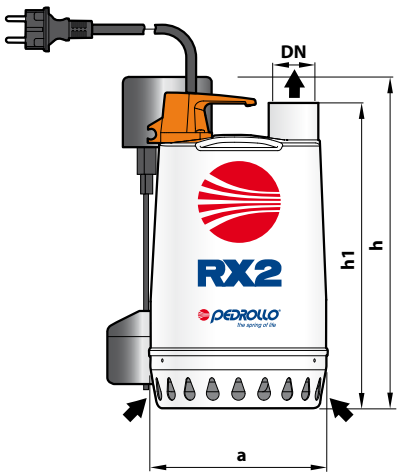

Типовая схема монтажа

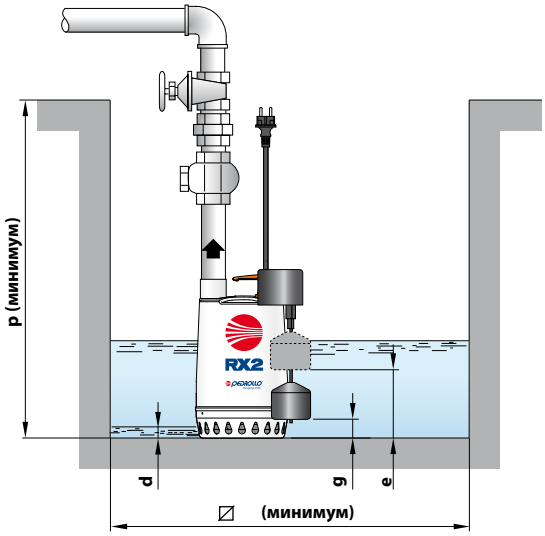

ТИП	ПАТРУБОК	РАЗМЕРЫ, мм								кг	Кол-во насосов на поддоне
Однофазный	DN	a	h	h1	d	e	g	p	⌀	1~	(Перевозка автотранспортом)
RXm 1-GM	1¼"	147	270	247	14	145	40	350	240	5,9	80
RXm 2-GM										5,9	80
RXm 3-GM			300	277		175	45			7,3	80

ПОТРЕБЛЯЕМЫЙ ТОК

ТИП	НАПРЯЖЕНИЕ	
Однофазный	230 В	240 В
RXm 1	1,5 A	1,4 A
RXm 2	2,0 A	1,9 A
RXm 3	3,6 A	3,5 A

ТИП	НАПРЯЖЕНИЕ			
Трехфазный	230 В	400 В	240 В	415 В
RX 1	1,6 A	0,9 A	1,5 A	0,85 A
RX 2	1,8 A	1,0 A	1,7 A	0,95 A
RX 3	2,8 A	1,6 A	2,7 A	1,55 A

RX 4-5

ПОЗ.	КОМПОНЕНТ	КОНСТРУКТИВНЫЕ ХАРАКТЕРИСТИКИ
1	**КОРПУС НАСОСА**	Нержавеющая сталь AISI 304, патрубок с резьбой согласно ISO 228/1
2	**ВСАСЫВАЮЩАЯ РЕШЕТКА**	Нержавеющая сталь AISI 304
3	**ДИФФУЗОР**	Нержавеющая сталь AISI 304
4	**РАБОЧЕЕ КОЛЕСО**	Нержавеющая сталь AISI 304
5	**КОРПУС ДВИГАТЕЛЯ**	Нержавеющая сталь AISI 304
6	**КРЫШКА ДВИГАТЕЛЯ**	Нержавеющая сталь AISI 304
7	**ВАЛ ДВИГАТЕЛЯ**	Нержавеющая сталь EN 10088-3 - 1.4104

8 ДВОЙНОЕ МЕХАНИЧЕСКОЕ ТОРЦЕВОЕ УПЛОТНЕНИЕ ВАЛА С ПРОМЕЖУТОЧНОЙ МАСЛЯНОЙ КАМЕРОЙ

Уплотнение	*Вал*	*Позиция*	*Материалы*		
Тип	*Диаметр*		*Неподвижное кольцо*	*Вращающееся кольцо*	*Эластомер*
MG1-14D SIC	**Ø 14 мм**	Сторона двигателя	Карборунд	Графит	NBR
		Сторона насоса	Карборунд	Карборунд	NBR

9 ПОДШИПНИКИ **6203 ZZ-C3E / 6203 ZZ-C3E**

10 КОНДЕНСАТОР

Электронасос	*Емкость*
Однофазный	*(230 В или 240 В)*
RXm 4	**20** µF 450 В
RXm 5	**25** µF 450 В

11 ЭЛЕКТРОДВИГАТЕЛЬ

RXm: однофазный 230 В - 50 Гц
с тепловой защитой, встроенной в обмотку
RX: трехфазный 400 В - 50 Гц

– изоляция класса F,
– степень защиты IP X8

12 КАБЕЛЬ ЭЛЕКТРОПИТАНИЯ
Тип H07 RN-F
(с вилкой Schuko только для однофазных версий)
Стандартная длина 10 метров

13 ВНЕШНИЙ ПОПЛАВКОВЫЙ ВЫКЛЮЧАТЕЛЬ
Только для однофазных версий (поплавковый выключатель, перемещающийся вертикально, в версиях GM).

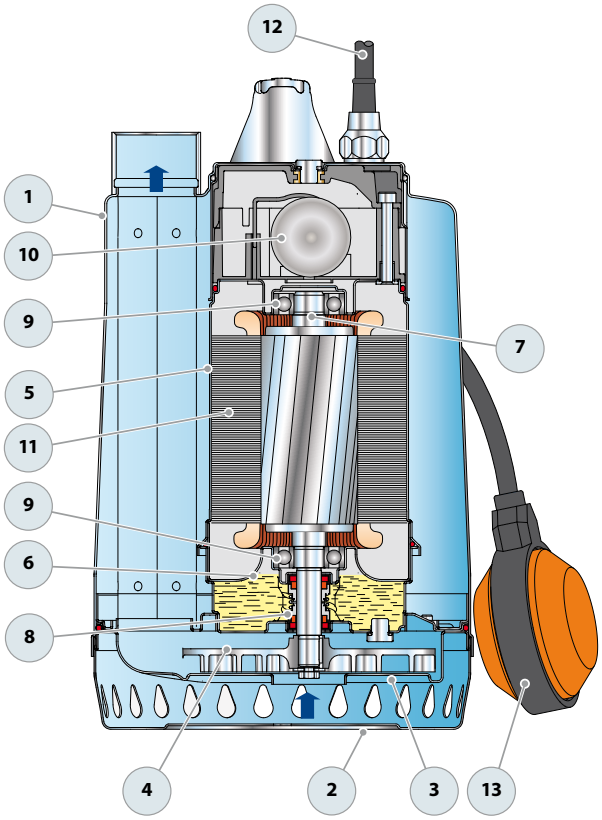

РАЗМЕРЫ И ВЕС

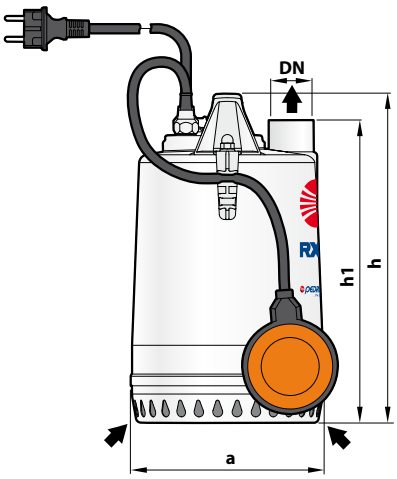

Типовая схема монтажа

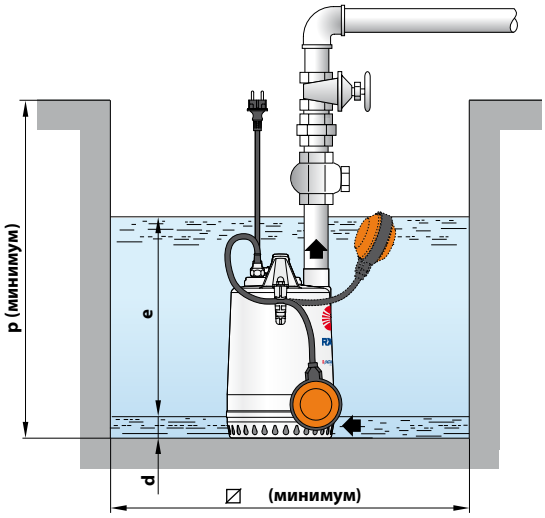

ТИП		ПАТРУБОК	РАЗМЕРЫ, мм							кг		Кол-во насосов на поддоне
Однофазный	Трехфазный	DN	a	h	h1	d	e	p	⧄	1~	3~	(Перевозка автотранспортом)
RXm 4	RX 4	1½"	220	367	336	25	регулир.	500	500	12,7	11,9	45
RXm 5	RX 5									13,7	12,7	45

Версия с вертикально перемещающимся поплавковым выключателем

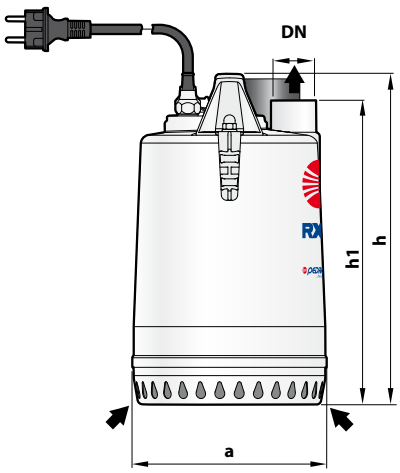

Типовая схема монтажа

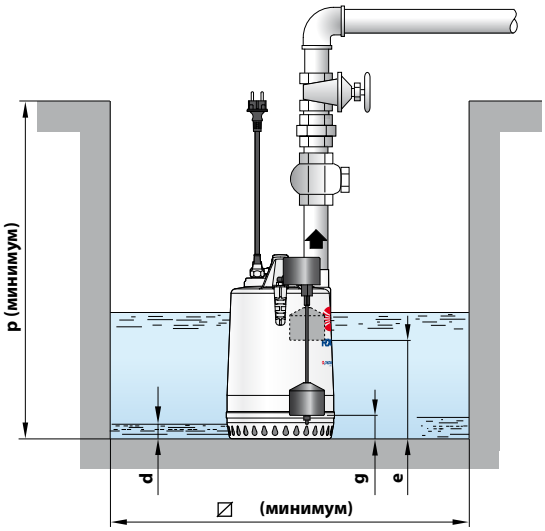

ТИП	ПАТРУБОК	РАЗМЕРЫ, мм								кг	Кол-во насосов на поддоне
Однофазный	DN	a	h	h1	d	e	g	p	⧄	1~	(Перевозка автотранспортом)
RXm 4 - GM	1½"	220	367	336	25	250	50	500	300	14,0	30
RXm 5 - GM										15,0	30

ПОТРЕБЛЯЕМЫЙ ТОК

ТИП	НАПРЯЖЕНИЕ	
Однофазный	230 В	240 В
RXm 4	5,4 A	5,3 A
RXm 5	7,5 A	7,4 A

ТИП	НАПРЯЖЕНИЕ			
Трехфазный	230 В	400 В	240 В	415 В
RX 4	3,6 A	2,1 A	3,5 A	2,0 A
RX 5	6,0 A	3,5 A	5,9 A	3,4 A

RX 2-3-4-5

Рабочее колесо типа VORTEX

Погружные электронасосы

Грязная вода

В быту

В коммунальном секторе

РАБОЧИЙ ДИАПАЗОН

- Производительность до **380 л/мин** (22,8 м³/ч)
- Напор до **13 м**

ЭКСПЛУАТАЦИОННЫЕ ОГРАНИЧЕНИЯ

- Глубина погружения до **10 м**
  (с кабелем электропитания соответствующей длины)
- Температура жидкости до **+50 °C** (Температура жидкости до +90 °C кратковременно до 3 минут)
- Прохождение твердых частиц во взвешенном состоянии:
  – до **Ø 20 мм** для RX 2/20, RX 3/20
  – до **Ø 40 мм** для RX 4/40, RX 5/40
- Минимальный уровень осушения:
  – **25 мм** для RX 2/20, RX 3/20
  – **50 мм** для RX 4/40, RX 5/40
- Продолжительный режим работы электродвигателя **S1**

ИСПОЛНЕНИЕ И НОРМЫ БЕЗОПАСНОСТИ

В комплект насосов входят:
– кабель питания длиной **5 м** RX 2/20, RX 3/20
– кабель питания длиной **10 м** RX 4/40, RX 5/40
– внешний поплавковый выключатель для однофазных версий

EN 60335-1
IEC 60335-1
CEI 61-150

EN 60034-1
IEC 60034-1
CEI 2-3

СЕРТИФИКАЦИЯ

Сертифицированная система менеджмента DNV
ISO 9001: Система менеджмента качества
ISO 14001: Экологический менеджмент

ОБЛАСТИ ПРИМЕНЕНИЯ И УСТАНОВКА

Насосы **RX-VORTEX** подходят для дренажа загрязненной воды. Применённые конструктивные решения обеспечивают безопасность функционирования насоса даже при продолжительном режиме работы, благодаря полному охлаждению двигателя.
Рекомендуются для хозяйственно-бытового применения, отвода загрязнённой воды при присутствии в взвеси твердых частиц.

ПАТЕНТЫ - МАРКИ - МОДЕЛИ

- Патент № IT0001390742 (RX 4-5/40)
- Зарегистрированная ЕС модель № 342159-0014 (RX 2-3/20)

ИСПОЛНЕНИЕ ПО ЗАКАЗУ

- Электронасосы **RX-VORTEX-GM** с поплавковым выключателем, перемещающимся вертикально (предназначены для работы в узких колодцах)
- Специальное механическое уплотнение
- Электронасосы RX 2-3/20 с кабелем питания длиной 10 м.
  ➠ N.B.: Кабель электропитания длиной 10 м обязателен при эксплуатации вне помещений в соответствии со стандартом EN 60335-2-41
- Однофазные электронасосы без поплавкового выключателя
- Другое напряжение питания или частота 60 Гц

ГАРАНТИЯ

2 года в соответствии с нашими общими условиями продажи

РАБОЧИЕ ХАРАКТЕРИСТИКИ И ТЕХНИЧЕСКИЕ ДАННЫЕ

50 Гц n= 2900 об/мин

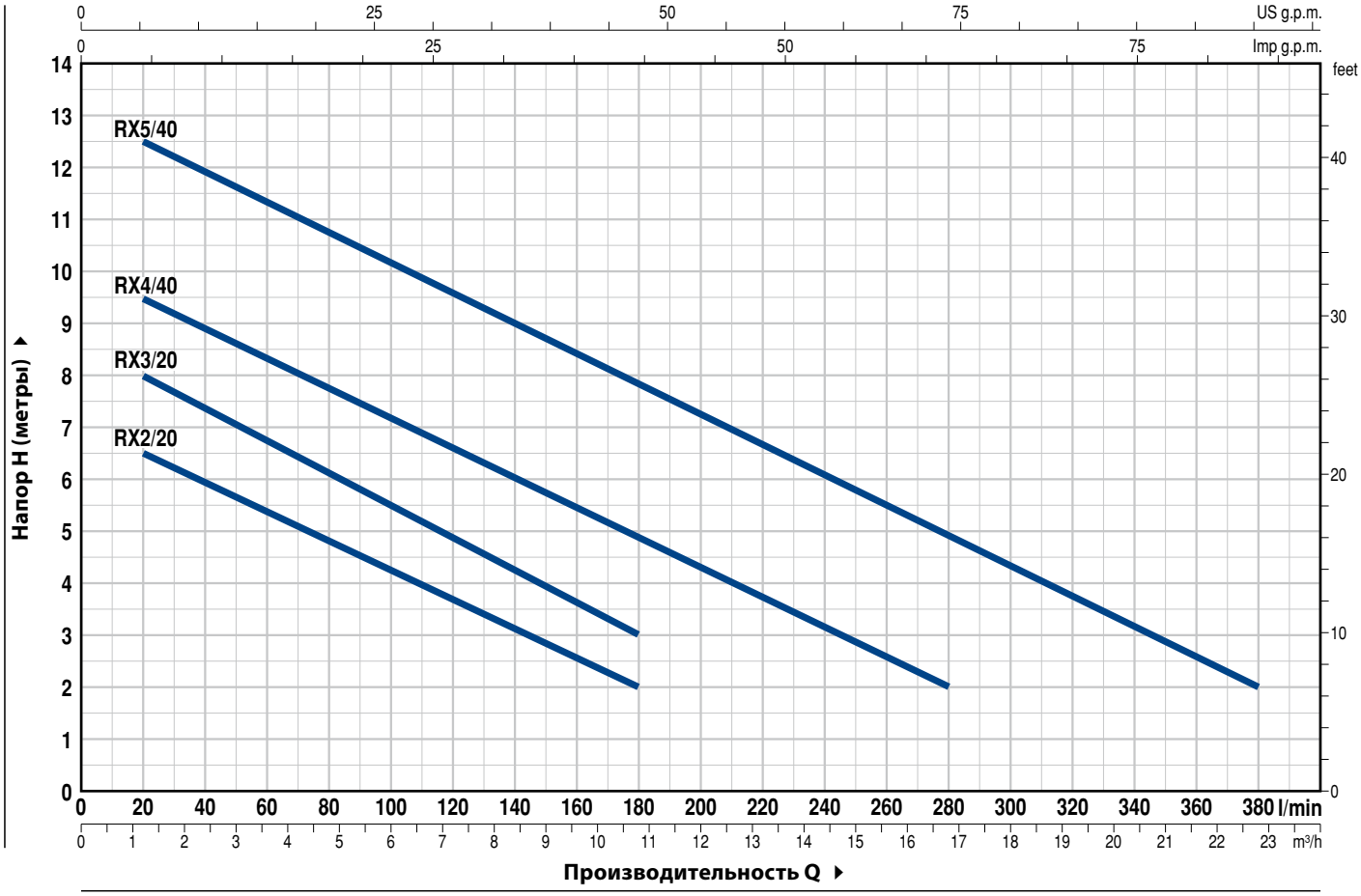

ТИП		МОЩНОСТЬ (P2)		Q м³/ч	0	1,2	2,4	3,6	4,8	6	7,2	8,4	9,6	10,8	13,2	16,8	20,4	22,8
Однофазный	**Трехфазный**	**кВт**	**л.с.**	л/мин	**0**	**20**	**40**	**60**	**80**	**100**	**120**	**140**	**160**	**180**	**220**	**280**	**340**	**380**
RXm 2/20	**RX 2/20**	0.37	0.50	**H** метры	7	6,5	6	5,5	4,8	4,3	3,7	3	2,5	2				
RXm 3/20	**RX 3/20**	0.55	0.75		9	8	7,5	6,5	6	5,5	4,7	4,2	3,5	3				
RXm 4/40	**RX 4/40**	0.75	1		10	9,5	8,7	8,5	7,7	7	6,5	6	5,5	4,7	3,7	2		
RXm 5/40	**RX 5/40**	1.1	1.5		13	12,5	12	11,5	10,7	10	9,5	9	8,3	7,7	6,5	5	3	2

Q - Производительность **H** - Общий манометрический напор

Допустимое отклонение характеристик насосов соответствует классу 3B согласно EN ISO 9906.

ПОЗ.	КОМПОНЕНТ	КОНСТРУКТИВНЫЕ ХАРАКТЕРИСТИКИ
1	**КОРПУС НАСОСА**	Нержавеющая сталь AISI 304, патрубок с резьбой согласно ISO 228/1
2	**ВСАСЫВАЮЩАЯ РЕШЕТКА**	Нержавеющая сталь AISI 304
3	**ДИФФУЗОР**	Нержавеющая сталь AISI 304
4	**РАБОЧЕЕ КОЛЕСО**	Тип VORTEX, нержавеющая сталь AISI 304
5	**КОРПУС ДВИГАТЕЛЯ**	Нержавеющая сталь AISI 304
6	**КРЫШКА ДВИГАТЕЛЯ**	Нержавеющая сталь AISI 304
7	**ВАЛ ДВИГАТЕЛЯ**	Нержавеющая сталь EN 10088-3 - 1.4104

8 ДВОЙНОЕ УПЛОТНЕНИЕ ВАЛА С ПРОМЕЖУТОЧНОЙ МАСЛЯНОЙ КАМЕРОЙ

Уплотнение	***Вал***	*Материалы*		
Тип	***Диаметр***	*Неподвижное кольцо*	*Вращающееся кольцо*	*Эластомер*
STA-12R SIC	**Ø 12 мм**	Керамика	Карборунд	NBR

9 САЛЬНИК **Ø 12** x **Ø 19** x **H 5** мм

10 ПОДШИПНИКИ **6201 ZZ / 6201 ZZ**

11 КОНДЕНСАТОР

Электронасос	***Емкость***
Однофазный	***(230 В или 240 В)***
RXm 2/20	**10** µF 450 В
RXm 3/20	**14** µF 450 В

12 ЭЛЕКТРОДВИГАТЕЛЬ

RXm: однофазный 230 В - 50 Гц
с тепловой защитой, встроенной в обмотку
RX: трехфазный 400 В - 50 Гц

- изоляция класса F,
- степень защиты IP X8

13 РУЧКА В СБОРЕ (герметично залитый смолой кабельный ввод)
В комплекте:
- кабель электропитания длиной **10 метров**, тип H07RN-F, с вилкой Schuko
- внешний поплавковый выключатель (поплавковый выключатель, перемещающийся вертикально, в версиях GM)

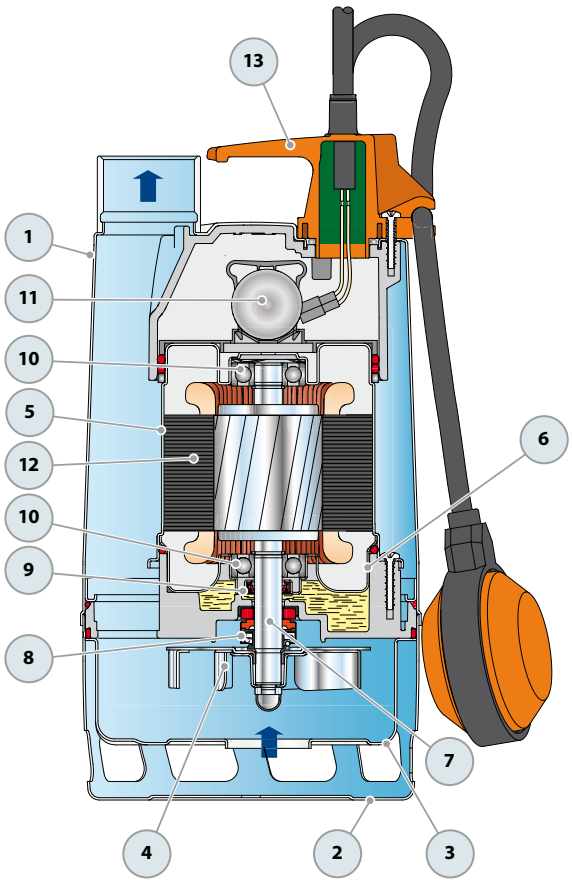

РАЗМЕРЫ И ВЕС

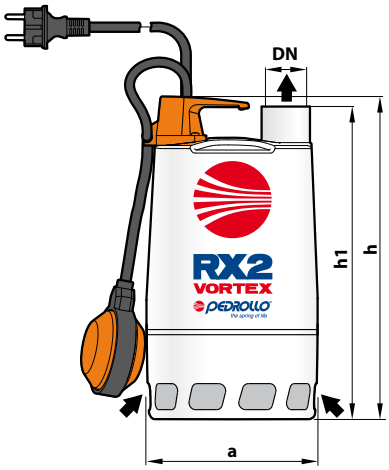

Типовая схема монтажа

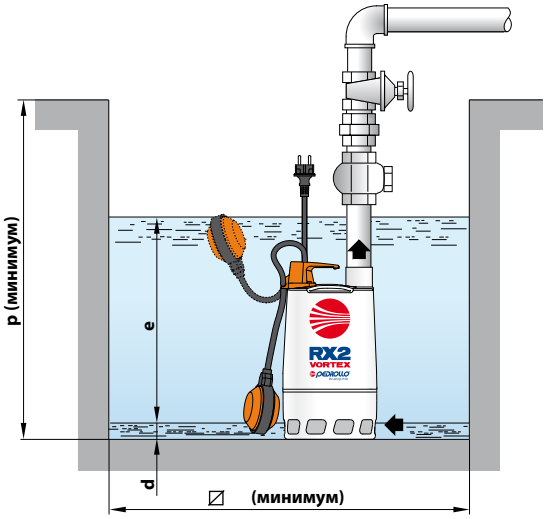

ТИП		ПАТРУБОК	РАЗМЕРЫ, мм							кг		Кол-во насосов на поддоне
Однофазный	Трехфазный	DN	a	h	h1	d	e	p	⧄	1~	3~	(Перевозка автотранспортом)
RXm 2/20	RX 2/20	1¼"	147	290	278	25	регу-лир.	350	350	6,1	6,1	72
RXm 3/20	RX 3/20			320	308					7,9	7,9	72

Версия с вертикально перемещающимся поплавковым выключателем

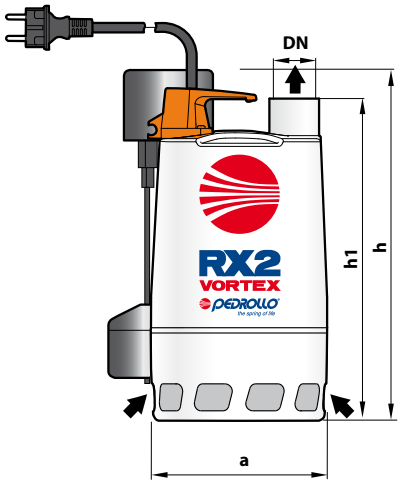

Типовая схема монтажа

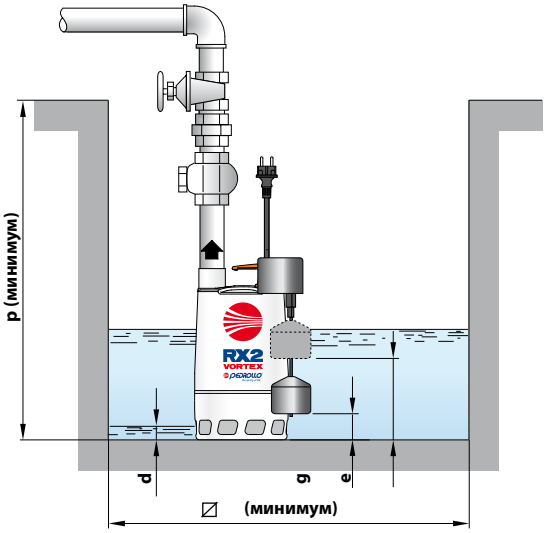

ТИП	ПАТРУБОК	РАЗМЕРЫ, мм								кг	Кол-во насосов на поддоне
Однофазный	DN	a	h	h1	d	e	g	p	⧄	1~	(Перевозка автотранспортом)
RXm 2/20-GM	1¼"	147	305	278	25	180	50	350	240	6,2	60
RXm 3/20-GM			335	308		210	80			8,0	60

ПОТРЕБЛЯЕМЫЙ ТОК

ТИП	НАПРЯЖЕНИЕ	
Однофазный	230 В	240 В
RXm 2/20	2,6 А	2,5 А
RXm 3/20	3,2 А	3,1 А

ТИП	НАПРЯЖЕНИЕ			
Трехфазный	230 В	400 В	240 В	415 В
RX 2/20	1,9 А	1,1 А	1,8 А	1,05 А
RX 3/20	2,6 А	1,5 А	2,5 А	1,45 А

ПОЗ.	КОМПОНЕНТ	КОНСТРУКТИВНЫЕ ХАРАКТЕРИСТИКИ
1	**КОРПУС НАСОСА**	Нержавеющая сталь AISI 304, патрубок с резьбой согласно ISO 228/1
2	**ВСАСЫВАЮЩАЯ РЕШЕТКА**	Нержавеющая сталь AISI 304
3	**ДИФФУЗОР**	Нержавеющая сталь AISI 304
4	**РАБОЧЕЕ КОЛЕСО**	Тип VORTEX, нержавеющая сталь AISI 304
5	**КОРПУС ДВИГАТЕЛЯ**	Нержавеющая сталь AISI 304
6	**КРЫШКА ДВИГАТЕЛЯ**	Нержавеющая сталь AISI 304
7	**ВАЛ ДВИГАТЕЛЯ**	Нержавеющая сталь EN 10088-3 - 1.4104

8 ДВОЙНОЕ МЕХАНИЧЕСКОЕ ТОРЦЕВОЕ УПЛОТНЕНИЕ ВАЛА С ПРОМЕЖУТОЧНОЙ МАСЛЯНОЙ КАМЕРОЙ

Уплотнение	*Вал*	*Позиция*	*Материалы*		
Тип	*Диаметр*		*Неподвижное кольцо*	*Вращающееся кольцо*	*Эластомер*
MG1-14D SIC	**Ø 14 мм**	Сторона двигателя	Карборунд	Графит	NBR
		Сторона насоса	Карборунд	Карборунд	NBR

9 ПОДШИПНИКИ **6203 ZZ-C3E / 6203 ZZ-C3E**

10 КОНДЕНСАТОР

Электронасос	*Емкость*
Однофазный	*(230 В или 240 В)*
RXm 4/40	**20** µF 450 В
RXm 5/40	**25** µF 450 В

11 ЭЛЕКТРОДВИГАТЕЛЬ

RXm: однофазный 230 В - 50 Гц
с тепловой защитой, встроенной в обмотку
RX: трехфазный 400 В - 50 Гц

– изоляция класса F,
– степень защиты IP X8

12 КАБЕЛЬ ЭЛЕКТРОПИТАНИЯ
Тип H07 RN-F
(с вилкой Schuko только для однофазных версий)
Стандартная длина 10 метров

13 ВНЕШНИЙ ПОПЛАВКОВЫЙ ВЫКЛЮЧАТЕЛЬ
Только для однофазных версий (поплавковый выключатель, перемещающийся вертикально, в версиях GM).

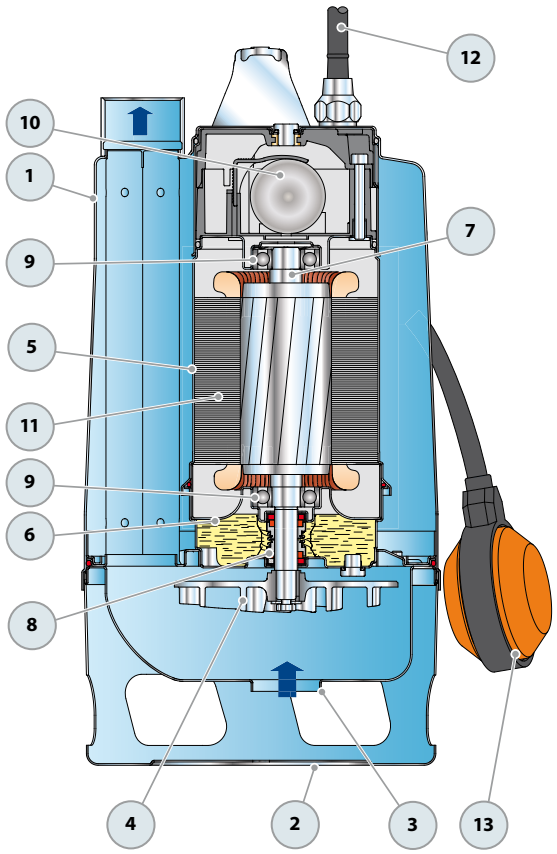

РАЗМЕРЫ И ВЕС

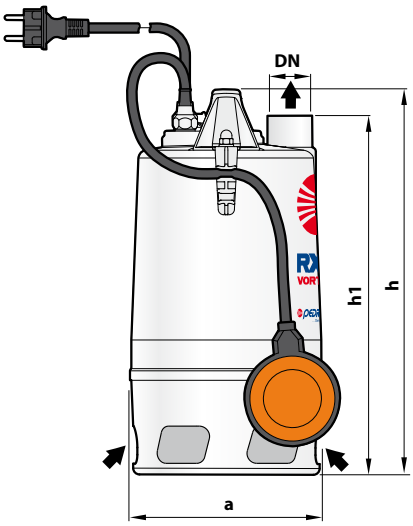

Типовая схема монтажа

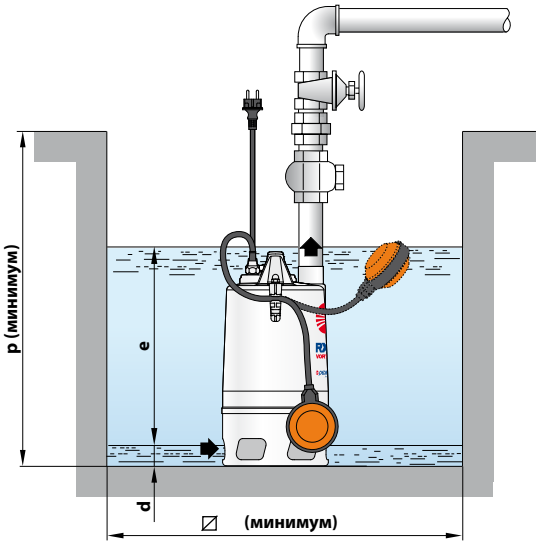

ТИП		ПАТРУБОК	РАЗМЕРЫ, мм							кг		Кол-во насосов на поддоне
Однофазный	Трехфазный	DN	a	h	h1	d	e	p	⧄	1~	3~	(Перевозка автотранспортом)
RXm 4/40	RX 4/40	1½"	220	430	400	50	регулир.	500	500	13,0	12,2	45
RXm 5/40	RX 5/40									14,0	13,0	45

Версия с вертикально перемещающимся поплавковым выключателем

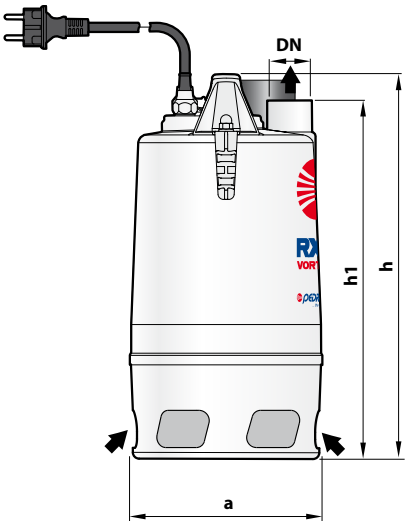

Типовая схема монтажа

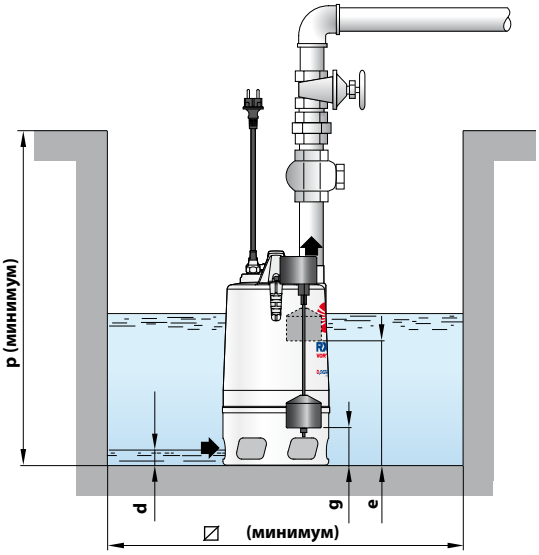

ТИП	ПАТРУБОК	РАЗМЕРЫ, мм								кг	Кол-во насосов на поддоне
Однофазный	DN	a	h	h1	d	e	g	p	⧄	1~	(Перевозка автотранспортом)
RXm 4/40 - GM	1½"	220	430	400	50	320	80	500	350	14,3	30
RXm 5/40 - GM										15,3	30

ПОТРЕБЛЯЕМЫЙ ТОК

ТИП	НАПРЯЖЕНИЕ	
Однофазный	230 В	240 В
RXm 4/40	5,2 A	5,1 A
RXm 5/40	6,5 A	6,4 A

ТИП	НАПРЯЖЕНИЕ			
Трехфазный	230 В	400 В	240 В	415 В
RX 4/40	3,6 A	2,1 A	3,5 A	2,05 A
RX 5/40	5,4 A	3,1 A	5,3 A	3,05 A

ZD

Погружные дренажные электронасосы

Чистая вода

В быту

РАБОЧИЙ ДИАПАЗОН

- Производительность до **300 л/мин** (18 м³/ч)
- Напор до **14 м**

ЭКСПЛУАТАЦИОННЫЕ ОГРАНИЧЕНИЯ

- Глубина погружения до **5 м**
  (с кабелем электропитания соответствующей длины)
- Температура жидкости до **+40 °C**
- Прохождение твердых частиц во взвешенном состоянии до **10 мм**
- Минимальный уровень осушения **21 мм**
- Минимальный уровень погружения при непрерывном режиме работы **180 мм**

ИСПОЛНЕНИЕ И НОРМЫ БЕЗОПАСНОСТИ

- Кабель питания длиной 5 м
- Внешний поплавковый выключатель для однофазных версий

EN 60335-1
IEC 60335-1
CEI 61-150

EN 60034-1
IEC 60034-1
CEI 2-3

СЕРТИФИКАЦИЯ

Сертифицированная система менеджмента DNV
ISO 9001: Система менеджмента качества
ISO 14001: Экологический менеджмент

ОБЛАСТИ ПРИМЕНЕНИЯ И УСТАНОВКА

Спроектированные для дренажа чистой или слегка загрязненной воды, насосы подходят для хозяйственно-бытового применения: осушения затопленных подвальных помещений, опорожнения накопительных баков и резервуаров. Они отличаются простотой монтажа и надежностью работы в автоматическом режиме при использовании в стационарном варианте.

ИСПОЛНЕНИЕ ПО ЗАКАЗУ

- Электронасосы с кабелем питания длиной 10 м.
  ➠ N.B.: Кабель электропитания длиной 10 м обязателен при эксплуатации вне помещений в соответствии со стандартом EN 60335-2-41
- Однофазные электронасосы без поплавкового выключателя
- Другое напряжение питания или частота 60 Гц

ГАРАНТИЯ

2 года в соответствии с нашими общими условиями продажи

РАБОЧИЕ ХАРАКТЕРИСТИКИ И ТЕХНИЧЕСКИЕ ДАННЫЕ

50 Гц n= 2900 об/мин

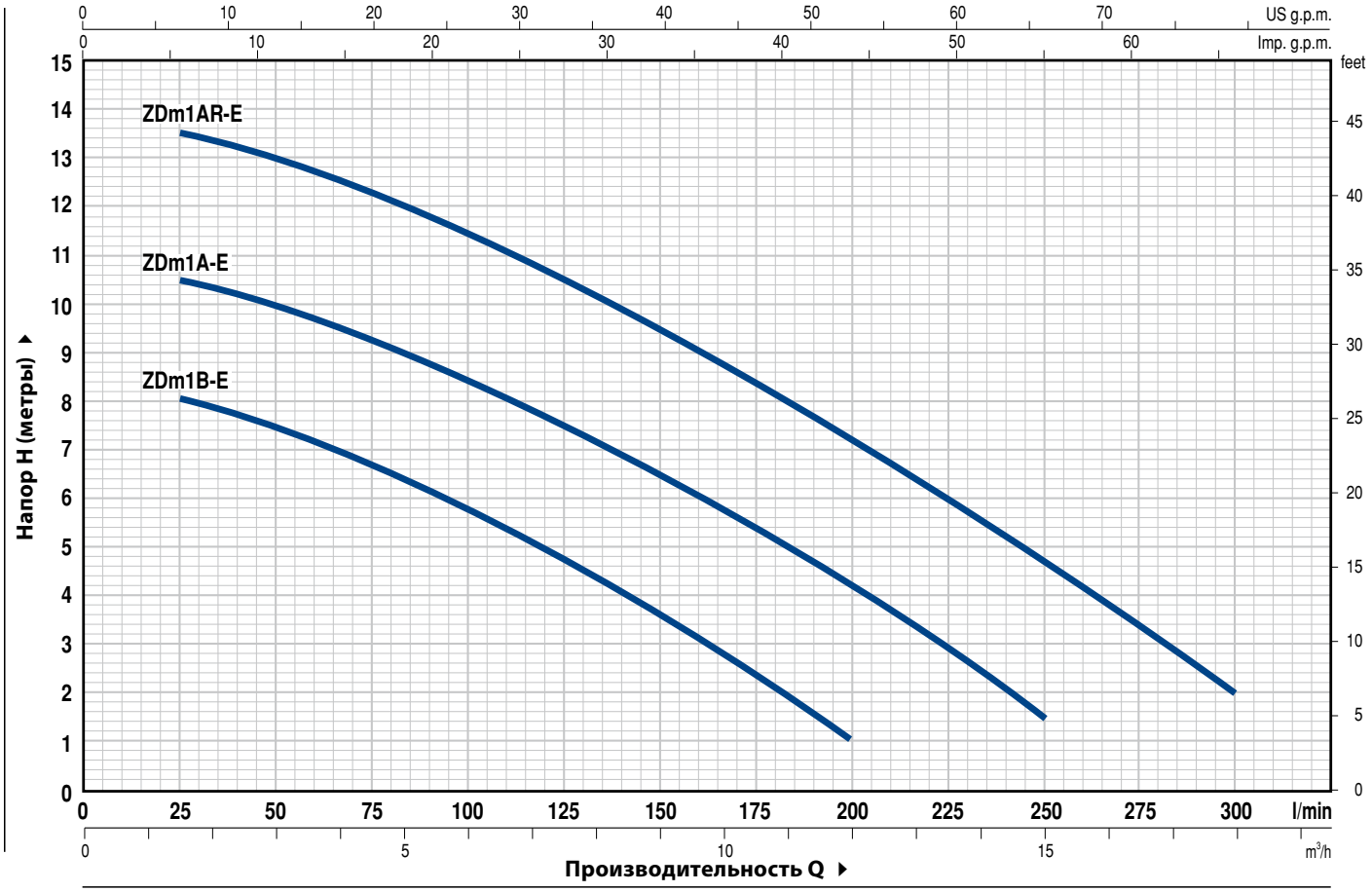

ТИП	МОЩНОСТЬ (P2)		Q м³/ч	0	1,5	3,0	4,5	6,0	7,5	9,0	10,5	12,0	13,5	15,0	16,5	18,0
Однофазный	**кВт**	**л.с.**	л/мин	**0**	**25**	**50**	**75**	**100**	**125**	**150**	**175**	**200**	**225**	**250**	**275**	**300**
ZDm 1B-E	0,37	0,50		8,5	8	7,5	6,5	5,5	4,8	3,5	2,5	1				
ZDm 1A-E	0,50	0,70	**H** метры	11	10,5	10	9	8,5	7,5	6,5	5,5	4	2,5	1,5		
ZDm 1AR-E	0,60	0,85		14	13,5	13	12,2	11,5	10,5	9,5	8,3	7	5,7	4,5	3,2	2

Q - Производительность **H** - Общий манометрический напор

Допустимое отклонение характеристик насосов соответствует классу 3B согласно EN ISO 9906.

ПОЗ.	КОМПОНЕНТ	КОНСТРУКТИВНЫЕ ХАРАКТЕРИСТИКИ
1	**КОРПУС НАСОСА**	Чугун, патрубок с резьбой согласно ISO 228/1
2	**ВСАСЫВАЮЩАЯ РЕШЕТКА**	Нержавеющая сталь AISI 304
3	**КРЫШКА ВСАСЫВАНИЯ**	Нержавеющая сталь AISI 304
4	**РАБОЧЕЕ КОЛЕСО**	Открытого типа из Noryl GFN2V
5	**КОЖУХ ДВИГАТЕЛЯ**	Нержавеющая сталь AISI 304
6	**КОРПУС ДВИГАТЕЛЯ**	Сталь
7	**ВАЛ ДВИГАТЕЛЯ**	Нержавеющая сталь EN 10088-3 - 1.4104

8 ДВОЙНОЕ УПЛОТНЕНИЕ ВАЛА

Уплотнение	***Вал***	*Материалы*		
Тип	***Диаметр***	*Неподвижное кольцо*	*Вращающееся кольцо*	*Эластомер*
STA-12R	**Ø 12 мм**	Керамика	Графит	NBR

9 САЛЬНИК **Ø 12** x **Ø 22** x **H 6** мм

10 ПОДШИПНИКИ **6201 ZZ / 6201 ZZ**

11 КОНДЕНСАТОР

Электронасос	***Емкость***
Однофазный	***(230 В или 240 В)***
ZDm 1B-E	**12,5** µF 450 В
ZDm 1A-E	**12,5** µF 450 В
ZDm 1AR-E	**16** µF 450 В

12 ЭЛЕКТРОДВИГАТЕЛЬ

ZDm: однофазный 230 В - 50 Гц
с тепловой защитой, встроенной в обмотку
– изоляция класса F,
– степень защиты IP X8

13 КАБЕЛЬ ЭЛЕКТРОПИТАНИЯ

Тип H07 RN-F, с вилкой Schuko
Стандартная длина 5 метров

14 ВНЕШНИЙ ПОПЛАВКОВЫЙ ВЫКЛЮЧАТЕЛЬ
(только для однофазных версий)

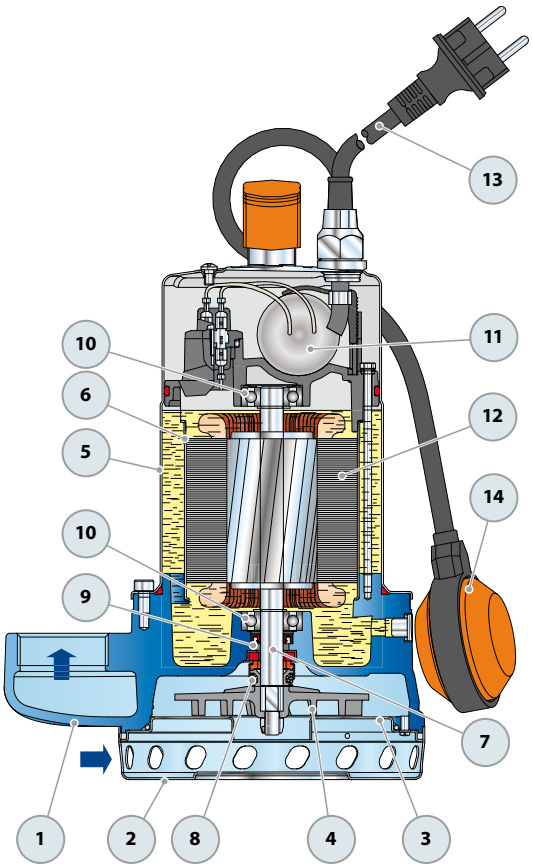

РАЗМЕРЫ И ВЕС

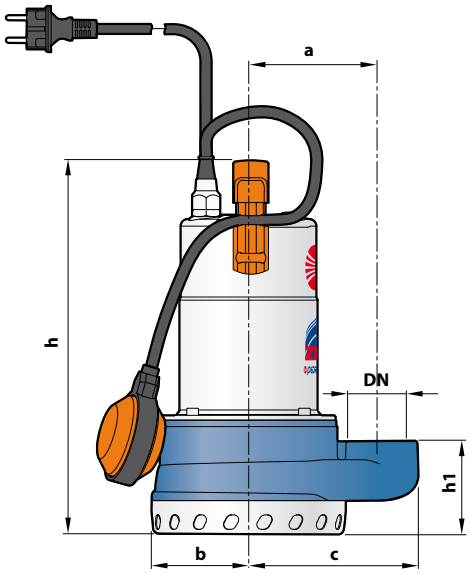

Типовая схема монтажа

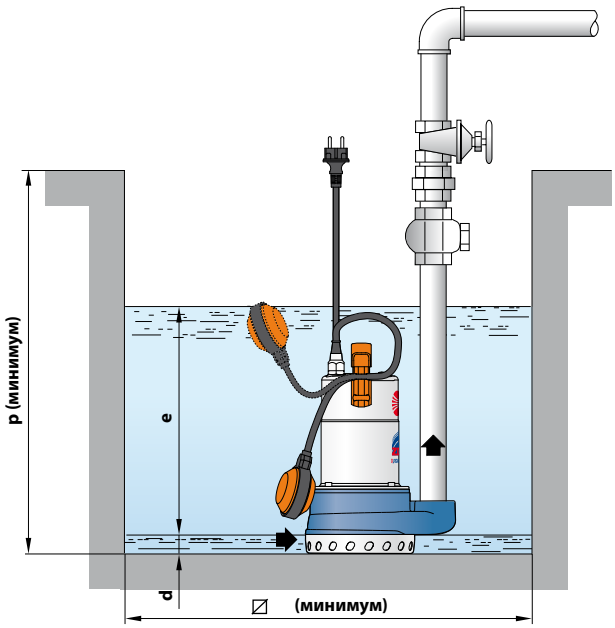

ТИП	ПАТРУБОК	РАЗМЕРЫ, мм									кг
Однофазный	DN	a	b	c	h	h1	d	e	p	⧄	
ZDm 1B-E	1½"	110	81	142	316	77	21	регулир.	450	450	10,9
ZDm 1A-E											11,5
ZDm 1AR-E											11,8

ПОТРЕБЛЯЕМЫЙ ТОК

ТИП	НАПРЯЖЕНИЕ	
Однофазный	230 В	240 В
ZDm 1B-E	**2,5** A	**2,4** A
ZDm 1A-E	**3,3** A	**3,2** A
ZDm 1AR-E	**4,4** A	**4,3** A

ПАЛЛЕТИЗАЦИЯ

ТИП	Перевозка автотранспортом
Однофазный	Кол-во насосов
ZDm 1B-E	**60**
ZDm 1A-E	**60**
ZDm 1AR-E	**60**

Погружные электронасосы

Грязная вода

В быту

РАБОЧИЙ ДИАПАЗОН

- Производительность до **400 л/мин** (24 м³/ч)
- Напор до **11 м**

ЭКСПЛУАТАЦИОННЫЕ ОГРАНИЧЕНИЯ

- Глубина погружения до **5 м**
  (с кабелем электропитания соответствующей длины)
- Температура жидкости до **+40 °C**
- Прохождение твердых частиц во взвешенном состоянии до **40 мм**
- Минимальный уровень осушения **50 мм**
- Минимальный уровень погружения при непрерывном режиме работы **240 мм**

ИСПОЛНЕНИЕ И НОРМЫ БЕЗОПАСНОСТИ

- Кабель питания длиной 5 м
- Внешний поплавковый выключатель для однофазных версий

EN 60335-1
IEC 60335-1
CEI 61-150

EN 60034-1
IEC 60034-1
CEI 2-3

СЕРТИФИКАЦИЯ

Сертифицированная система менеджмента DNV
ISO 9001: Система менеджмента качества
ISO 14001: Экологический менеджмент

ОБЛАСТИ ПРИМЕНЕНИЯ И УСТАНОВКА

Насосы **ZX** рекомендуются для дренажа сточных вод в бытовом секторе, для отвода загрязненной воды, в том числе при присутствии в взвеси твердых частиц размером до Ø 40 мм. Отличаются простотой монтажа и надежностью работы в автоматическом режиме при использовании в стационарном варианте.

ИСПОЛНЕНИЕ ПО ЗАКАЗУ

- Электронасосы с кабелем питания длиной 10 м.
  ➠ N.B.: Кабель электропитания длиной 10 м обязателен при эксплуатации вне помещений в соответствии со стандартом EN 60335-2-41
- Однофазные электронасосы без поплавкового выключателя
- Другое напряжение питания или частота 60 Гц

ГАРАНТИЯ

2 года в соответствии с нашими общими условиями продажи

РАБОЧИЕ ХАРАКТЕРИСТИКИ И ТЕХНИЧЕСКИЕ ДАННЫЕ

50 Гц n= 2900 об/мин

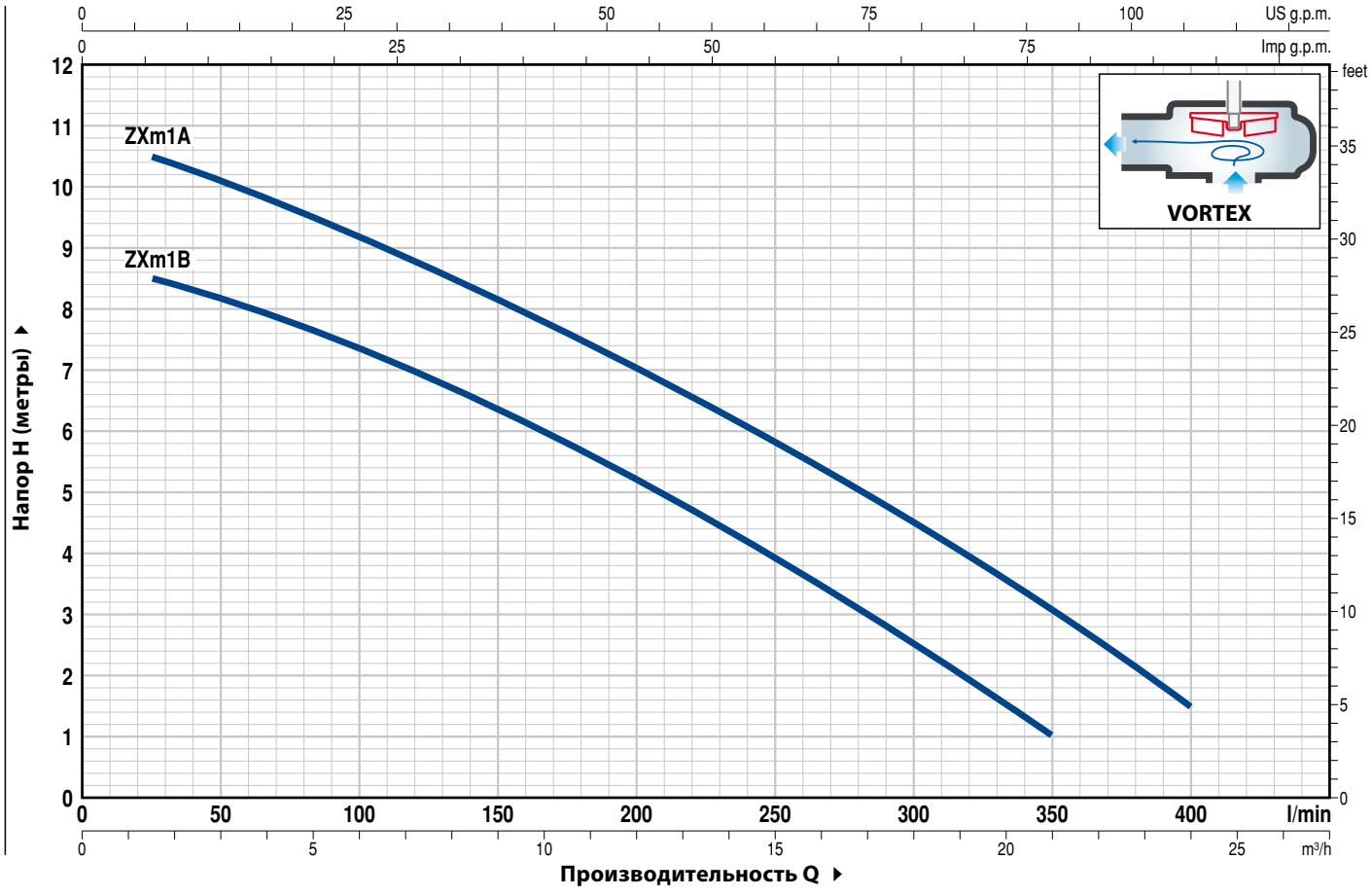

ТИП	МОЩНОСТЬ (P2)		Q м³/ч	0	1,5	3,0	4,5	6,0	9,0	12,0	15,0	18,0	21,0	24,0
Однофазный	**кВт**	**л.с.**	л/мин	**0**	**25**	**50**	**75**	**100**	**150**	**200**	**250**	**300**	**350**	**400**
ZXm 1B/40	0,50	0,70	**H** метры	9	8,5	8,3	8	7,5	6,5	5,2	4	2,5	1	
ZXm 1A/40	0,60	0,85		11	10,5	10	9,5	9,2	8,2	7	5,7	4,3	2,8	1,5

Q - Производительность **H** - Общий манометрический напор

Допустимое отклонение характеристик насосов соответствует классу 3B согласно EN ISO 9906.

ПОЗ.	КОМПОНЕНТ	КОНСТРУКТИВНЫЕ ХАРАКТЕРИСТИКИ
1	**КОРПУС НАСОСА**	Чугун, патрубок с резьбой согласно ISO 228/1
2	**ОСНОВАНИЕ НАСОСА**	Нержавеющая сталь AISI 304
3	**РАБОЧЕЕ КОЛЕСО**	Тип VORTEX, технополимер
4	**КОЖУХ ДВИГАТЕЛЯ**	Нержавеющая сталь AISI 304
5	**КОРПУС ДВИГАТЕЛЯ**	Сталь
6	**ВАЛ ДВИГАТЕЛЯ**	Нержавеющая сталь EN 10088-3 - 1.4104

7 ДВОЙНОЕ УПЛОТНЕНИЕ ВАЛА

Уплотнение	*Вал*	*Материалы*		
Тип	*Диаметр*	*Неподвижное кольцо*	*Вращающееся кольцо*	*Эластомер*
STA-12R	**Ø 12 мм**	Керамика	Графит	NBR

8 САЛЬНИК **Ø 12** x **Ø 22** x **H 6** мм

9 ПОДШИПНИКИ **6201 ZZ / 6201 ZZ**

10 КОНДЕНСАТОР

Электронасос	*Емкость*
Однофазный	*(230 В или 240 В)*
ZXm 1B/40	**12,5** µF 450 В
ZXm 1A/40	**16** µF 450 В

11 ЭЛЕКТРОДВИГАТЕЛЬ

ZXm: однофазный 230 В - 50 Гц
с тепловой защитой, встроенной в обмотку

- изоляция класса F,
- степень защиты IP X8

12 КАБЕЛЬ ЭЛЕКТРОПИТАНИЯ

Тип H07 RN-F, с вилкой Schuko

Стандартная длина 5 метров

13 ВНЕШНИЙ ПОПЛАВКОВЫЙ ВЫКЛЮЧАТЕЛЬ

(только для однофазных версий)

14 ШТУЦЕР

Ø 50 мм

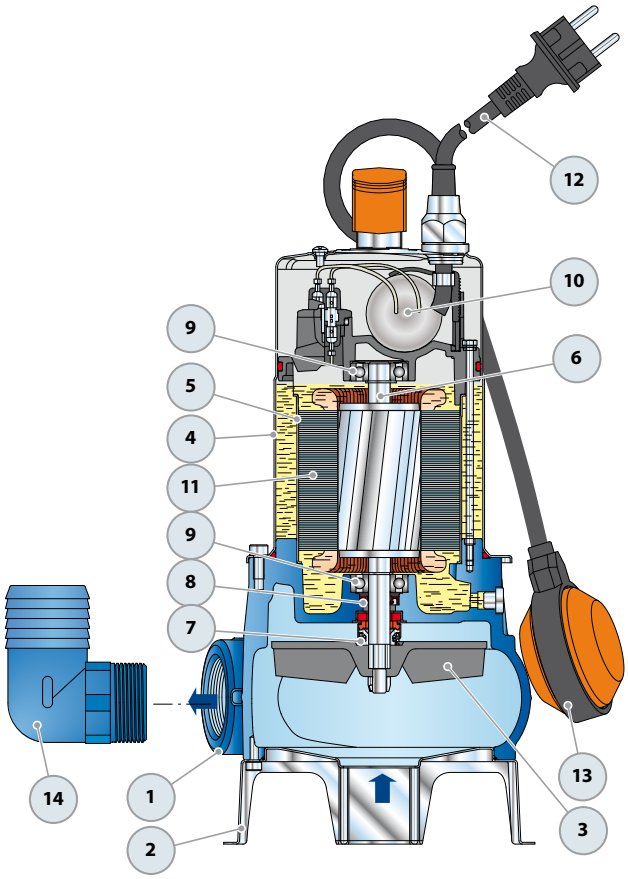

РАЗМЕРЫ И ВЕС

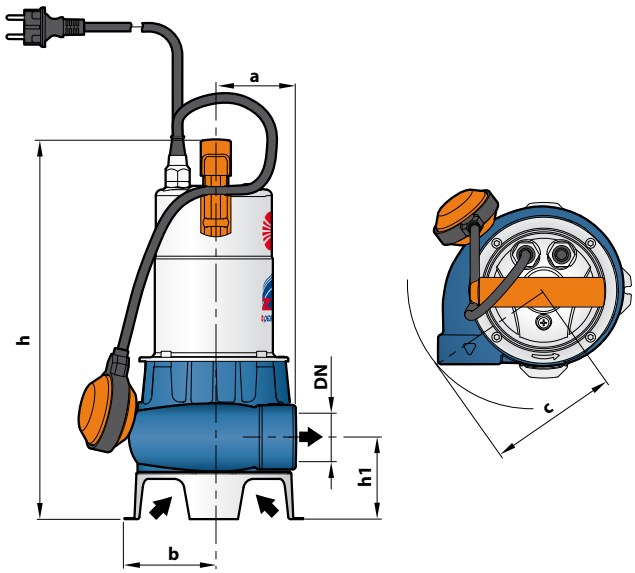

Типовая схема монтажа

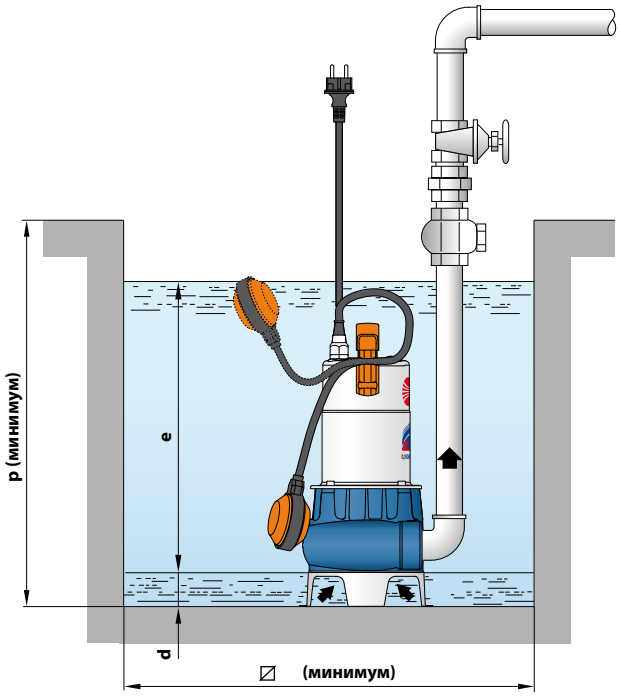

ТИП	ПАТРУБОК	Прохождение твердых частиц во взвешенном состоянии	РАЗМЕРЫ, мм									кг
Однофазный	DN		a	b	c	h	h1	d	e	p	⧄	1~
ZXm 1B/40	1½"	Ø 40 мм	75	87	130	378	82	50	регулир.	450	450	11,5
ZXm 1A/40												11,9

ПОТРЕБЛЯЕМЫЙ ТОК

ТИП	НАПРЯЖЕНИЕ	
Однофазный	230 В	240 В
ZXm 1B/40	3,3 A	3,2 A
ZXm 1A/40	4,5 A	4,4 A

ПАЛЛЕТИЗАЦИЯ

ТИП	Перевозка автотранспортом
Однофазный	Кол-во насосов
ZXm 1B/40	60
ZXm 1A/40	60

VX-ST

Рабочее колесо типа VORTEX

Погружные электронасосы из нержавеющей стали

Загрязненная вода

В быту

В коммунальном секторе

В промышленности

РАБОЧИЙ ДИАПАЗОН

- Производительность до **650 л/мин** (39 м^3/ч)
- Напор до **15 м**

ЭКСПЛУАТАЦИОННЫЕ ОГРАНИЧЕНИЯ

- Глубина погружения до **5 м**
- Температура жидкости до **+40 °C**
- Прохождение твердых частиц во взвешенном состоянии:
  – до **Ø 40 мм** для VX /35-ST
  – до **Ø 50 мм** для VX /50-ST
- Минимальный уровень погружения при непрерывном режиме работы:
  – **280 мм** для VX /35-ST
  – **300 мм** для VX /50-ST

ИСПОЛНЕНИЕ И НОРМЫ БЕЗОПАСНОСТИ

- Кабель питания длиной **10 м**
- Внешний поплавковый выключатель для однофазных версий

EN 60335-1
IEC 60335-1
CEI 61-150

EN 60034-1
IEC 60034-1
CEI 2-3

СЕРТИФИКАЦИЯ

Сертифицированная система менеджмента DNV
ISO 9001: Система менеджмента качества
ISO 14001: Экологический менеджмент

ОБЛАСТИ ПРИМЕНЕНИЯ И УСТАНОВКА

Погружные электронасосы из нержавеющей стали **VX-ST** рекомендуются для дренажа сточных вод в бытовом секторе, коммунальном хозяйстве и промышленности, во всех случаях, когда в воде присутствуют взвешенные твердые частицы, к примеру, для дренажа воды в смеси с грязью, грунтовых и поверхностных вод. Они рекомендуются для отвода воды из затопленных подвальных помещений, подземных гаражей и автомоек, опорожнения отстойников хозяйственно-фекальной канализации и отвода нечистот. Эти насосы отличаются надежностью работы в автоматическом режиме при использовании в стационарном варианте.

ПАТЕНТЫ - МАРКИ - МОДЕЛИ

- Заявленный патент № BO2015A000116

ИСПОЛНЕНИЕ ПО ЗАКАЗУ

- Однофазные электронасосы без поплавкового выключателя
- Вал насоса из нержавеющей стали AISI 304
- Другое напряжение питания или частота 60 Гц

ГАРАНТИЯ

2 года в соответствии с нашими общими условиями продажи

РАБОЧИЕ ХАРАКТЕРИСТИКИ И ТЕХНИЧЕСКИЕ ДАННЫЕ

50 Гц n= 2900 об/мин

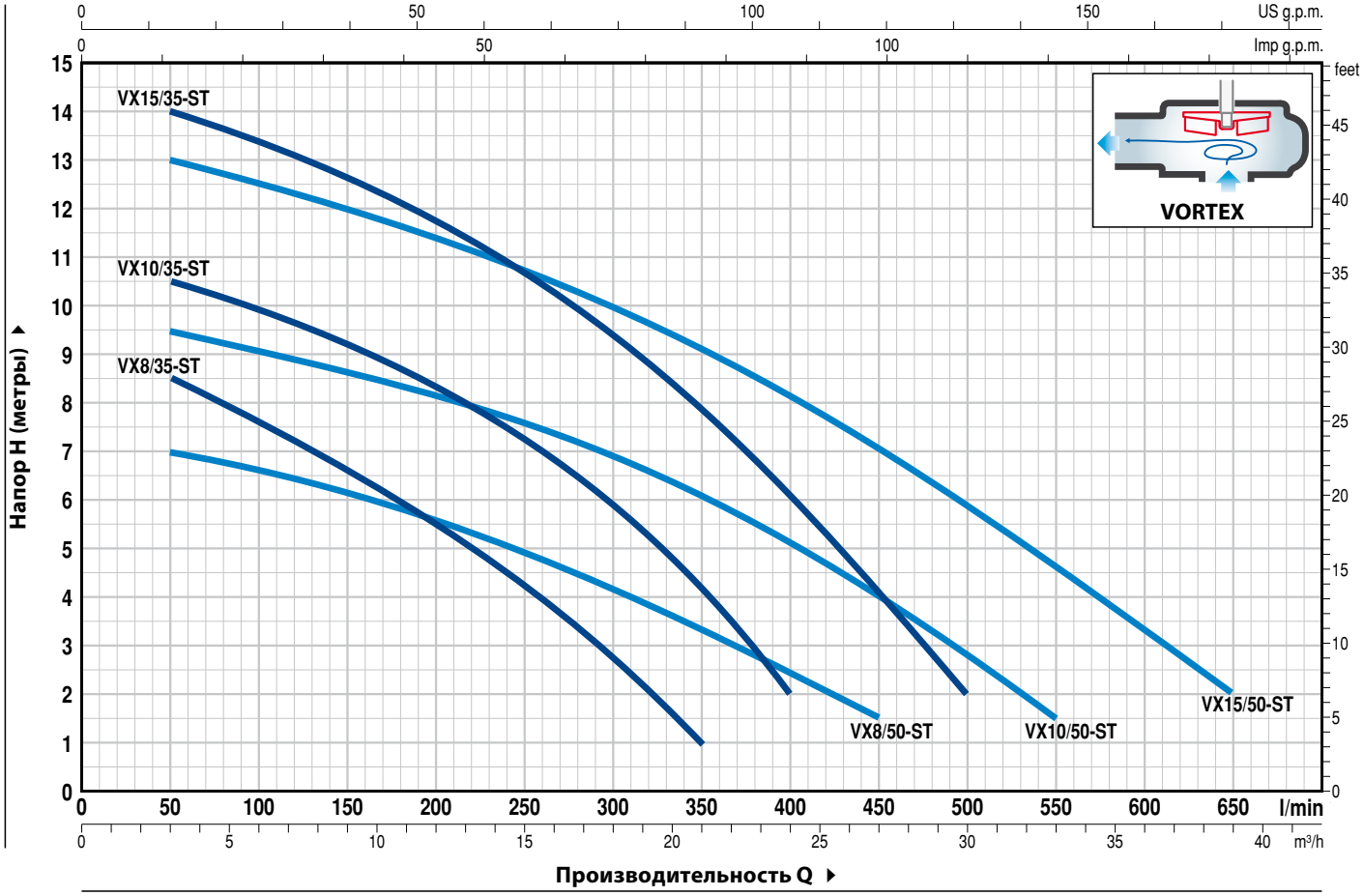

ТИП		МОЩНОСТЬ (P2)		Q м³/ч	0	3	6	12	18	21	24	27	30	33	36	39
Однофазный	**Трехфазный**	**кВт**	**л.с.**	л/мин	**0**	**50**	**100**	**200**	**300**	**350**	**400**	**450**	**500**	**550**	**600**	**650**
VXm 8/35 -ST	**VX 8/35 -ST**	0,55	0,75	H метры	9,5	8,5	7,5	5,4	2,7	1						
VXm 10/35 -ST	**VX 10/35 -ST**	0,75	1		11,5	10,5	10	8,3	6	4	2					
VXm 15/35 -ST	**VX 15/35 -ST**	1,1	1,5		15	14	13,5	11,7	9,2	7,7	6	4,1	2			
VXm 8/50 -ST	**VX 8/50 -ST**	0,55	0,75		7,5	7	6,6	5,7	4,2	3,5	2,5	1,5				
VXm 10/50 -ST	**VX 10/50 -ST**	0,75	1		10	9,5	9,2	8,5	7	6	5	3,8	2,7	1,5		
VXm 15/50 -ST	**VX 15/50 -ST**	1,1	1,5		13,5	13	12,5	11,5	10	9	8	7	6	4,7	3,3	2

Q - Производительность **H** - Общий манометрический напор

Допустимое отклонение характеристик насосов соответствует классу 3B согласно EN ISO 9906.

ПОЗ.	КОМПОНЕНТ	КОНСТРУКТИВНЫЕ ХАРАКТЕРИСТИКИ
1	**КОРПУС НАСОСА**	Нержавеющая сталь AISI 304, патрубок с резьбой согласно ISO 228/1
2	**ОСНОВАНИЕ НАСОСА**	Нержавеющая сталь AISI 304
3	**РАБОЧЕЕ КОЛЕСО**	Тип VORTEX, нержавеющая сталь AISI 304
4	**КОРПУС ДВИГАТЕЛЯ**	Нержавеющая сталь AISI 304
5	**КРЫШКА ДВИГАТЕЛЯ**	Нержавеющая сталь AISI 304
6	**ВАЛ ДВИГАТЕЛЯ**	Нержавеющая сталь EN 10088-3 - 1.4104

7 ДВОЙНОЕ МЕХАНИЧЕСКОЕ ТОРЦЕВОЕ УПЛОТНЕНИЕ ВАЛА С ПРОМЕЖУТОЧНОЙ МАСЛЯНОЙ КАМЕРОЙ

Уплотнение	***Вал***	*Позиция*		*Материалы*	
Тип	***Диаметр***		*Неподвижное кольцо*	*Вращающееся кольцо*	*Эластомер*
MG1-14D SIC	**Ø 14 мм**	Сторона двигателя	Карборунд	Графит	NBR
		Сторона насоса	Карборунд	Карборунд	NBR

8 ПОДШИПНИКИ **6203 ZZ / 6203 ZZ**

9 КОНДЕНСАТОР

Электронасос	***Емкость***
Однофазный	***(230 В или 240 В)***
VXm 8/35 -ST **VXm 8/50 -ST** **VXm 10/35-ST** **VXm 10/50-ST**	**20** µF 450 В
VXm 15/35-ST **VXm 15/50-ST**	**25** µF 450 В

10 ЭЛЕКТРОДВИГАТЕЛЬ

VXm: однофазный 230 В - 50 Гц
с тепловой защитой, встроенной в обмотку
VX: трехфазный 400 В - 50 Гц

– изоляция класса F,
– степень защиты IP X8

11 КАБЕЛЬ ЭЛЕКТРОПИТАНИЯ
Тип H07 RN-F
(с вилкой Schuko только для однофазных версий)
Стандартная длина 10 метров

12 ВНЕШНИЙ ПОПЛАВКОВЫЙ ВЫКЛЮЧАТЕЛЬ
(только для однофазных версий)

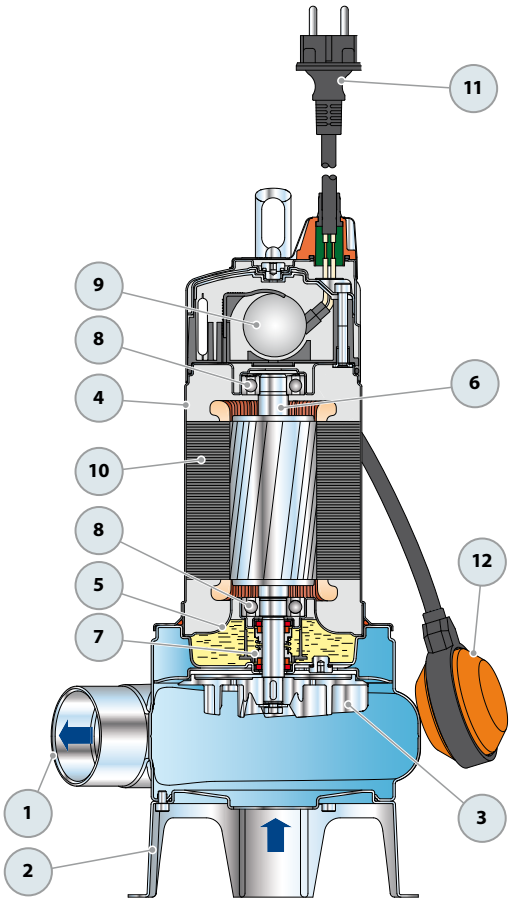

РАЗМЕРЫ И ВЕС

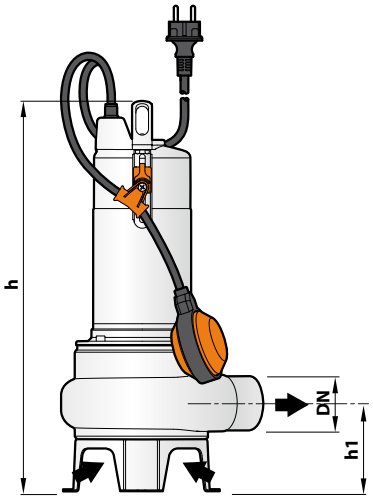

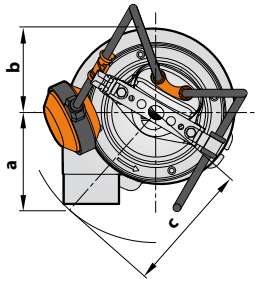

Типовая схема монтажа

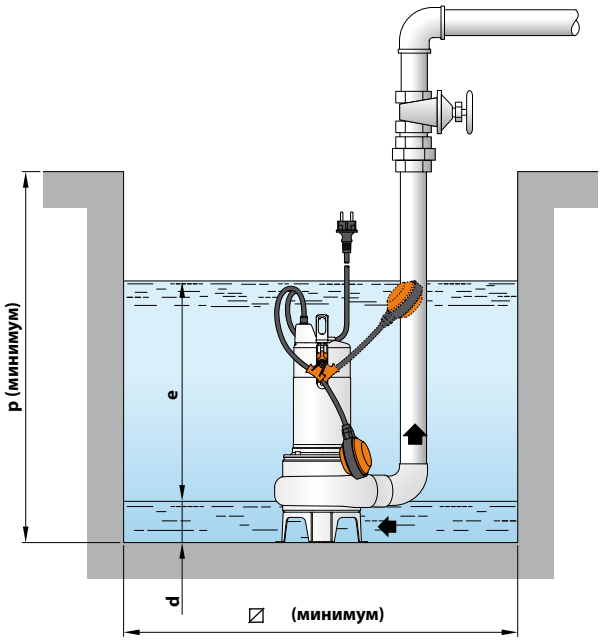

ТИП		ПАТРУБОК	Прохождение твердых частиц во взвешенном состоянии	РАЗМЕРЫ, мм									кг	
Однофазный	Трехфазный	DN		a	b	c	h	h1	d	e	p	⌀	1~	3~
VXm 8/35 -ST	VX 8/35 -ST	1½"	Ø 40 мм	95	95	140	406	87	50	регулир.	500	500	10,3	10,0
VXm 10/35-ST	VX 10/35-ST												11,1	10,0
VXm 15/35-ST	VX 15/35-ST						421						13,1	12,1
VXm 8/50 -ST	VX 8/50 -ST	2"	Ø 50 мм	102		145	430	102	60				10,4	10,1
VXm 10/50-ST	VX 10/50-ST												11,2	10,1
VXm 15/50-ST	VX 15/50-ST						445						13,2	12,2

ПОТРЕБЛЯЕМЫЙ ТОК

ТИП	НАПРЯЖЕНИЕ	
Однофазный	230 В	240 В
VXm 8/35 -ST	3,5 A	3,4 A
VXm 10/35-ST	4,8 A	4,6 A
VXm 15/35-ST	7,4 A	7,1 A
VXm 8/50 -ST	3,7 A	3,5 A
VXm 10/50-ST	5,0 A	4,8 A
VXm 15/50-ST	7,1 A	6,8 A

ТИП	НАПРЯЖЕНИЕ			
Трехфазный	230 В	400 В	240 В	415 В
VX 8/35 -ST	3,0 A	1,7 A	2,9 A	1,65 A
VX 10/35-ST	3,5 A	2,0 A	3,4 A	1,95 A
VX 15/35-ST	5,2 A	3,0 A	5,0 A	2,9 A
VX 8/50 -ST	3,2 A	1,8 A	3,1 A	1,75 A
VX 10/50-ST	3,5 A	2,0 A	3,4 A	1,95 A
VX 15/50-ST	5,2 A	3,0 A	5,0 A	2,9 A

ПАЛЛЕТИЗАЦИЯ

ТИП		Перевозка автотранспортом
Однофазный	Трехфазный	Кол-во насосов
VXm 8/35 -ST	VX 8/35 -ST	60
VXm 10/35-ST	VX 10/35 -ST	60
VXm 15/35-ST	VX 15/35 -ST	54
VXm 8/50 -ST	VX 8/50 -ST	54
VXm 10/50-ST	VX 10/50 -ST	54
VXm 15/50-ST	VX 15/50 -ST	54

BC-ST

ДВУХКАНАЛЬНОЕ рабочее колесо

Погружные электронасосы из нержавеющей стали

Загрязненная вода

В быту

В коммунальном секторе

В промышленности

РАБОЧИЙ ДИАПАЗОН

- Производительность до **750 л/мин** (45 м³/ч)
- Напор до **15 м**

ЭКСПЛУАТАЦИОННЫЕ ОГРАНИЧЕНИЯ

- Глубина погружения до **5 м**
- Температура жидкости до **+40 °C**
- Прохождение твердых частиц во взвешенном состоянии до **50 мм**
- Минимальный уровень погружения при непрерывном режиме работы **300 мм**

ИСПОЛНЕНИЕ И НОРМЫ БЕЗОПАСНОСТИ

- Кабель питания длиной **10 м**
- Внешний поплавковый выключатель для однофазных версий

EN 60335-1
IEC 60335-1
CEI 61-150

EN 60034-1
IEC 60034-1
CEI 2-3

СЕРТИФИКАЦИЯ

Сертифицированная система менеджмента DNV
ISO 9001: Система менеджмента качества
ISO 14001: Экологический менеджмент

ОБЛАСТИ ПРИМЕНЕНИЯ И УСТАНОВКА

Погружные электронасосы из нержавеющей стали **BC-ST** рекомендуются для дренажа загрязнённых сточных вод в бытовом секторе, коммунальном хозяйстве и промышленности. Они оснащены ДВУХКАНАЛЬНЫМ рабочим колесом, обеспечивающим перекачивание жидкости с присутствием во взвеси коротковолокнистых твердых частиц размерами до Ø 50 мм. Насосы предназначены для отвода сточных и канализационных вод, смеси воды с илом, поверхностных и грунтовых вод на таких объектах, как дачи, коттеджи, индивидуальные жилые дома.
Эти насосы отличаются надежностью работы в автоматическом режиме при использовании в стационарном варианте.

ПАТЕНТЫ - МАРКИ - МОДЕЛИ

- Заявленный патент № BO2015A000116

ИСПОЛНЕНИЕ ПО ЗАКАЗУ

- Однофазные электронасосы без поплавкового выключателя
- Вал насоса из нержавеющей стали AISI 304
- Другое напряжение питания или частота 60 Гц

ГАРАНТИЯ

2 года в соответствии с нашими общими условиями продажи

РАБОЧИЕ ХАРАКТЕРИСТИКИ И ТЕХНИЧЕСКИЕ ДАННЫЕ

50 Гц n= 2900 об/мин

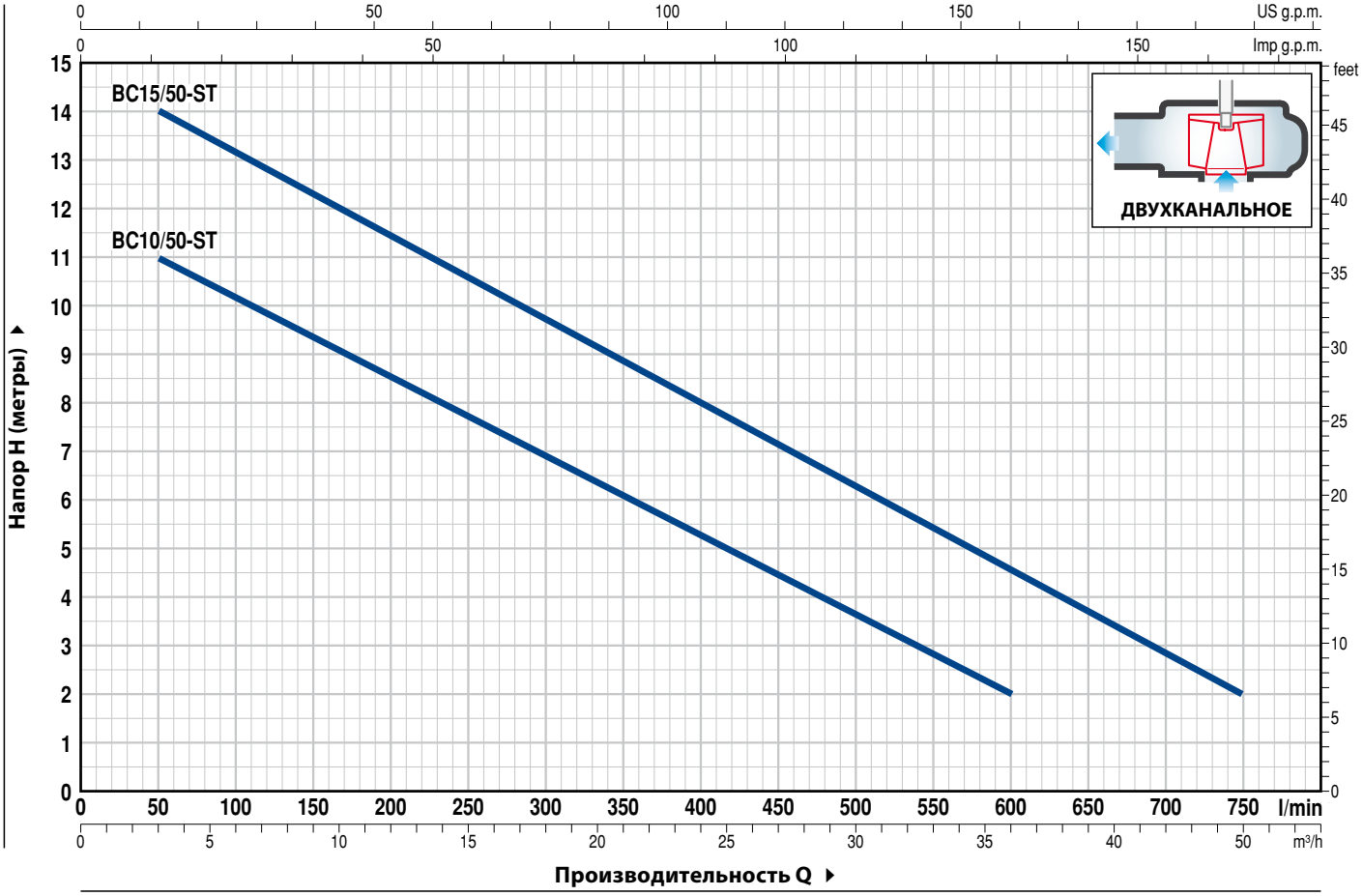

ТИП		МОЩНОСТЬ (P2)		Q м³/ч	0	3	6	12	18	24	30	36	42	45
Однофазный	**Трехфазный**	**кВт**	**л.с.**	л/мин	**0**	**50**	**100**	**200**	**300**	**400**	**500**	**600**	**700**	**750**
BCm 10/50-ST	**BC 10/50-ST**	0,75	1	**H** метры	12	11	10	8,5	7	5	3,6	2		
BCm 15/50-ST	**BC 15/50-ST**	1,1	1,5		15	14	13	11,5	9,7	8	6,3	4,6	2,9	2

Q - Производительность **H** - Общий манометрический напор

Допустимое отклонение характеристик насосов соответствует классу 3B согласно EN ISO 9906.

ПОЗ.	КОМПОНЕНТ	КОНСТРУКТИВНЫЕ ХАРАКТЕРИСТИКИ
1	**КОРПУС НАСОСА**	Нержавеющая сталь AISI 304, патрубок с резьбой согласно ISO 228/1
2	**ОСНОВАНИЕ НАСОСА**	Нержавеющая сталь AISI 304
3	**РАБОЧЕЕ КОЛЕСО**	Тип ДВУХКАНАЛЬНЫЙ, нержавеющая сталь AISI 304, прецизионное литьё
4	**КОРПУС ДВИГАТЕЛЯ**	Нержавеющая сталь AISI 304
5	**КРЫШКА ДВИГАТЕЛЯ**	Нержавеющая сталь AISI 304
6	**ВАЛ ДВИГАТЕЛЯ**	Нержавеющая сталь EN 10088-3 - 1.4104

7 ДВОЙНОЕ МЕХАНИЧЕСКОЕ ТОРЦЕВОЕ УПЛОТНЕНИЕ ВАЛА С ПРОМЕЖУТОЧНОЙ МАСЛЯНОЙ КАМЕРОЙ

Уплотнение	*Вал*	*Позиция*	*Материалы*		
Тип	*Диаметр*		*Неподвижное кольцо*	*Вращающееся кольцо*	*Эластомер*
MG1-14D SIC	**Ø 14 мм**	Сторона двигателя	Карборунд	Графит	NBR
		Сторона насоса	Карборунд	Карборунд	NBR

8 ПОДШИПНИКИ **6203 ZZ / 6203 ZZ**

9 КОНДЕНСАТОР

Электронасос	*Емкость*
Однофазный	*(230 В или 240 В)*
BCm 10/50-ST	**20** µF 450 В
BCm 15/50-ST	**25** µF 450 В

10 ЭЛЕКТРОДВИГАТЕЛЬ

BCm: однофазный 230 В - 50 Гц
с тепловой защитой, встроенной в обмотку
BC: трехфазный 400 В - 50 Гц

– изоляция класса F,
– степень защиты IP X8

11 КАБЕЛЬ ЭЛЕКТРОПИТАНИЯ
Тип H07 RN-F
(с вилкой Schuko только для однофазных версий)
Стандартная длина 10 метров

12 ВНЕШНИЙ ПОПЛАВКОВЫЙ ВЫКЛЮЧАТЕЛЬ
(только для однофазных версий)

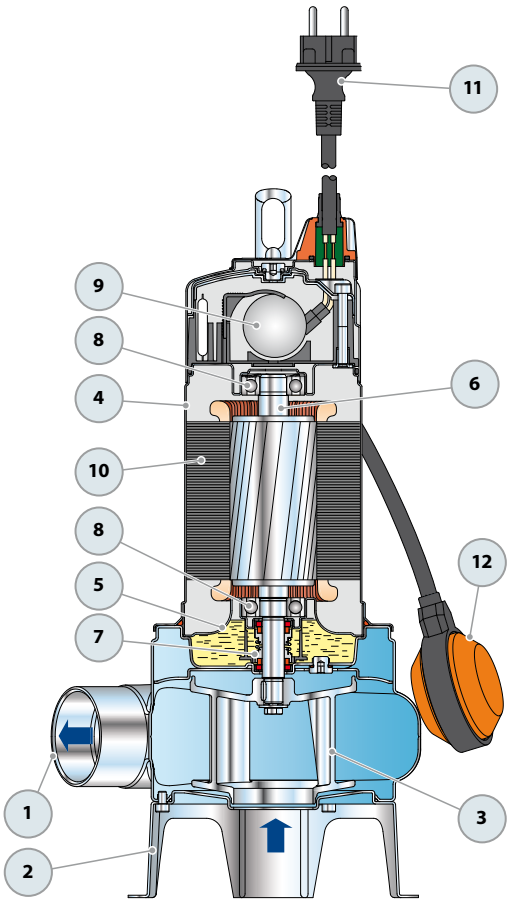

РАЗМЕРЫ И ВЕС

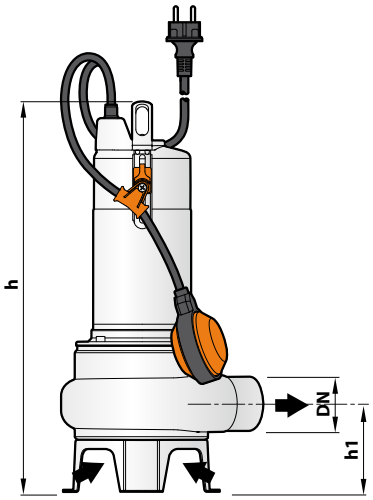

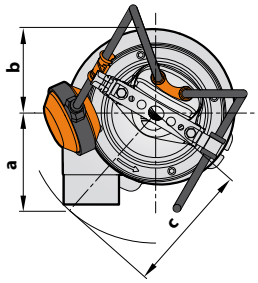

Типовая схема монтажа

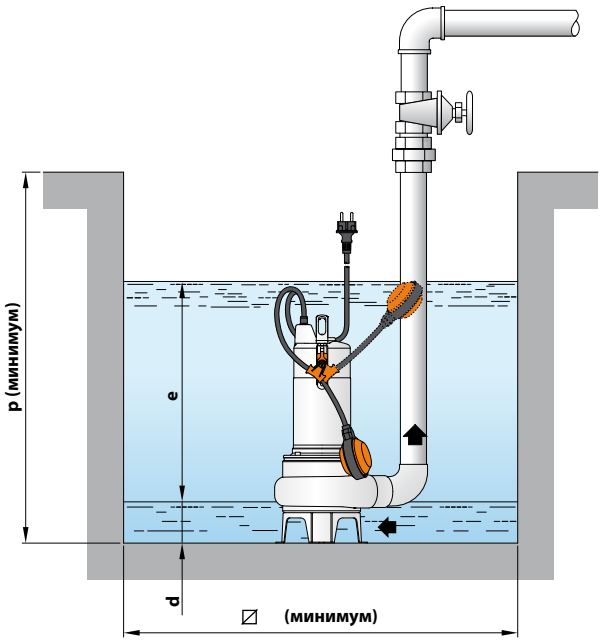

ТИП		ПАТРУБОК	Прохождение твердых частиц во взвешенном состоянии	РАЗМЕРЫ, мм									кг	
Однофазный	Трехфазный	DN		a	b	c	h	h1	d	e	p	⧄	1~	3~
BCm 10/50-ST	**BC 10/50-ST**	**2”**	Ø 50 мм	102	95	145	430	102	60	регулир.	500	500	**11,9**	**10,8**
BCm 15/50-ST	**BC 15/50-ST**						445						**13,5**	**12,5**

ПОТРЕБЛЯЕМЫЙ ТОК

ТИП	НАПРЯЖЕНИЕ	
Однофазный	230 В	240 В
BCm 10/50-ST	**5,0** A	**4,8** A
BCm 15/50-ST	**8,2** A	**7,9** A

ТИП	НАПРЯЖЕНИЕ			
Трехфазный	230 В	400 В	240 В	415 В
BC 10/50-ST	**3,7** A	**2,1** A	**3,5** A	**2,0** A
BC 15/50-ST	**5,6** A	**3,2** A	**5,4** A	**3,1** A

ПАЛЛЕТИЗАЦИЯ

ТИП		Перевозка автотранспортом
Однофазный	Трехфазный	Кол-во насосов
BCm 10/50-ST	**BC 10/50-ST**	**54**
BCm 15/50-ST	**BC 15/50-ST**	**54**

VX-MF

Рабочее колесо типа VORTEX

Погружные электронасосы из нержавеющей стали

Загрязненная вода

В быту

В коммунальном секторе

В промышленности

РАБОЧИЙ ДИАПАЗОН

- Производительность до **650 л/мин** (39 м^3/ч)
- Напор до **14 м**

ЭКСПЛУАТАЦИОННЫЕ ОГРАНИЧЕНИЯ

- Глубина погружения до **5 м**
- Температура жидкости до **+40 °C**
- Прохождение твердых частиц во взвешенном состоянии:
  – до **Ø 40 мм** для VX /35-MF
  – до **Ø 50 мм** для VX /50-MF
- Минимальный уровень погружения при непрерывном режиме работы:
  – **280 мм** для VX /35-MF
  – **300 мм** для VX /50-MF

ИСПОЛНЕНИЕ И НОРМЫ БЕЗОПАСНОСТИ

- Кабель электропитания длиной **10 м**
- Внешний поплавковый выключатель для однофазных версий

EN 60335-1
IEC 60335-1
CEI 61-150

EN 60034-1
IEC 60034-1
CEI 2-3

СЕРТИФИКАЦИЯ

Сертифицированная система менеджмента DNV
ISO 9001: Система менеджмента качества
ISO 14001: Экологический менеджмент

ОБЛАСТИ ПРИМЕНЕНИЯ И УСТАНОВКА

Погружные электронасосы из нержавеющей стали **VX-MF** рекомендуются для дренажа сточных вод в бытовом секторе, коммунальном хозяйстве и промышленности, во всех случаях, когда во взвеси присутствуют твердые частицы, к примеру, для перекачивания воды в смеси с грязью, грунтовых и поверхностных вод. Рекомендуется использовать эти насосы для осушения затопленных помещений, таких, как подвалы, подземные гаражи, автомойки, для откачивания бытовых стоков, опорожнения канализационных отстойников, отвода нечистот. Эти насосы отличаются надежностью работы в автоматическом режиме при использовании в стационарном варианте.

ПАТЕНТЫ - МАРКИ - МОДЕЛИ

- Заявленный патент № BO2015A000116

ИСПОЛНЕНИЕ ПО ЗАКАЗУ

- Однофазные электронасосы без поплавкового выключателя
- Другое напряжение питания или частота 60 Гц

ГАРАНТИЯ

2 года в соответствии с нашими общими условиями продажи

РАБОЧИЕ ХАРАКТЕРИСТИКИ И ТЕХНИЧЕСКИЕ ДАННЫЕ

50 Гц n= 2900 об/мин

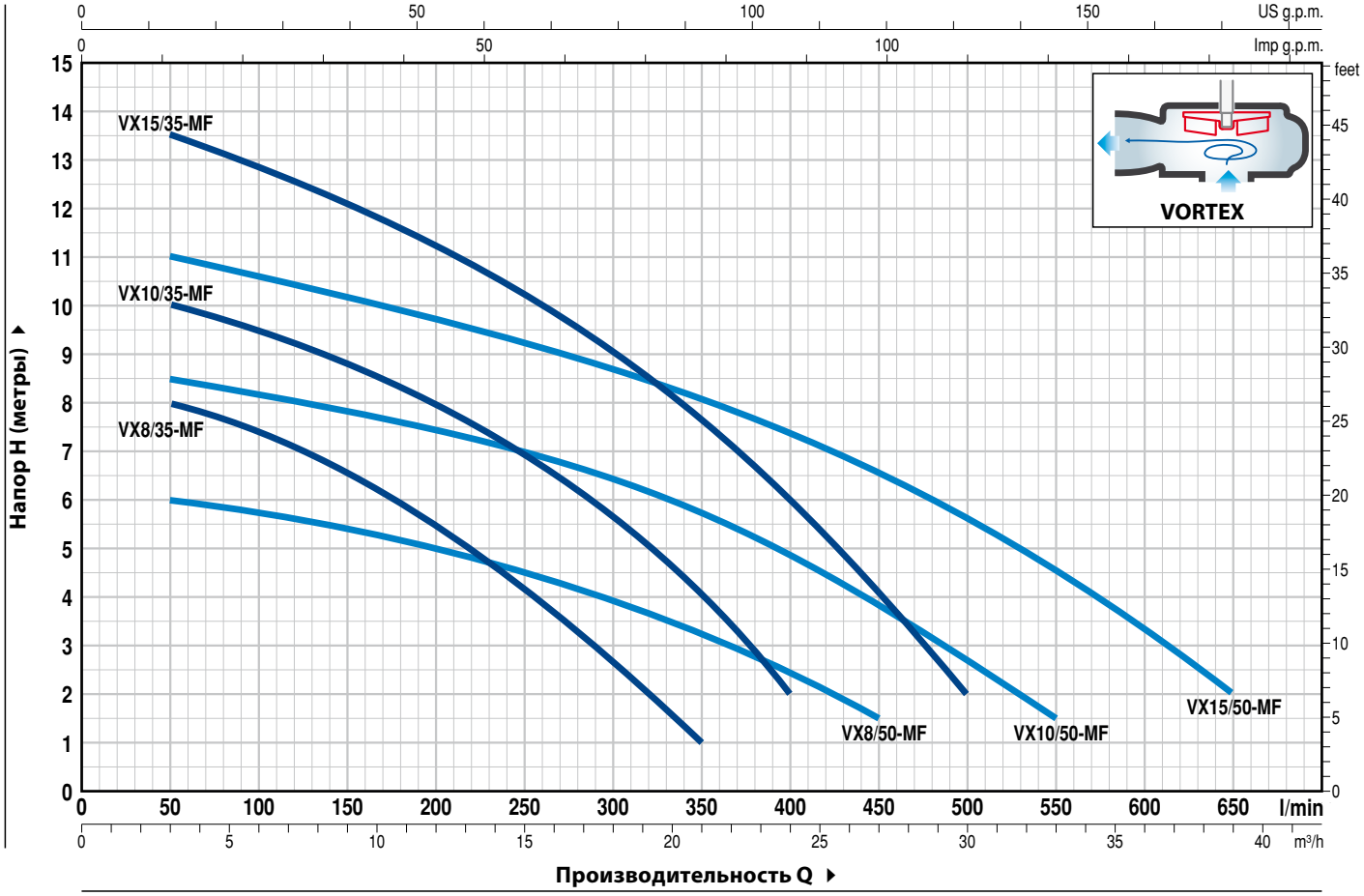

ТИП		МОЩНОСТЬ (P2)		Q м³/ч	0	3	6	12	18	21	24	27	30	33	36	39
Однофазный	**Трехфазный**	**кВт**	**л.с.**	л/мин	**0**	**50**	**100**	**200**	**300**	**350**	**400**	**450**	**500**	**550**	**600**	**650**
VXm 8/35 -MF	**VX 8/35 -MF**	0,55	0,75	H метры	9	8	7,5	5,5	2,7	1						
VXm 10/35 -MF	**VX 10/35 -MF**	0,75	1		11	10	9,5	8	5,7	4	2					
VXm 15/35 -MF	**VX 15/35 -MF**	1,1	1,5		14	13,5	12,8	11,2	9	7,7	6	4	2			
VXm 8/50 -MF	**VX 8/50 -MF**	0,55	0,75		6,5	6	5,8	5	4	3,3	2,5	1,5				
VXm 10/50 -MF	**VX 10/50 -MF**	0,75	1		9	8,5	8,2	7,5	6,5	5,8	5	3,8	2,5	1,5		
VXm 15/50 -MF	**VX 15/50 -MF**	1,1	1,5		11,5	11	10,5	9,8	8,7	8	7,5	6,5	5,5	4,5	3,5	2

Q - Производительность **H** - Общий манометрический напор

Допустимое отклонение характеристик насосов соответствует классу 3B согласно EN ISO 9906.

ПОЗ.	КОМПОНЕНТ	КОНСТРУКТИВНЫЕ ХАРАКТЕРИСТИКИ
1	**КОРПУС НАСОСА**	Нержавеющая сталь AISI 304, прецизионное литьё, патрубок с резьбой согласно ISO 228/1
2	**ОСНОВАНИЕ НАСОСА**	Нержавеющая сталь AISI 304
3	**РАБОЧЕЕ КОЛЕСО**	Тип VORTEX, нержавеющая сталь AISI 304
4	**КОРПУС ДВИГАТЕЛЯ**	Нержавеющая сталь AISI 304
5	**КРЫШКА ДВИГАТЕЛЯ**	Нержавеющая сталь AISI 304
6	**ВАЛ ДВИГАТЕЛЯ**	Нержавеющая сталь AISI 304

7 ДВОЙНОЕ МЕХАНИЧЕСКОЕ ТОРЦЕВОЕ УПЛОТНЕНИЕ ВАЛА С ПРОМЕЖУТОЧНОЙ МАСЛЯНОЙ КАМЕРОЙ

Уплотнение	***Вал***	*Позиция*		*Материалы*	
Тип	***Диаметр***		*Неподвижное кольцо*	*Вращающееся кольцо*	*Эластомер*
MG1-14D SIC	**Ø 14 мм**	Сторона двигателя	Карборунд	Графит	NBR
		Сторона насоса	Карборунд	Карборунд	NBR

8 ПОДШИПНИКИ **6203 ZZ / 6203 ZZ**

9 КОНДЕНСАТОР

Электронасос	***Емкость***
Однофазный	***(230 В или 240 В)***
VXm 8/35 -MF **VXm 8/50 -MF** **VXm 10/35-MF** **VXm 10/50-MF**	**20** µF 450 В
VXm 15/35-MF **VXm 15/50-MF**	**25** µF 450 В

10 ЭЛЕКТРОДВИГАТЕЛЬ

VXm: однофазный 230 В - 50 Гц
с тепловой защитой, встроенной в обмотку
VX: трехфазный 400 В - 50 Гц

– изоляция класса F,
– степень защиты IP X8

11 КАБЕЛЬ ЭЛЕКТРОПИТАНИЯ
Тип H07 RN-F
(с вилкой Schuko только для однофазных версий)
Стандартная длина 10 метров

12 ВНЕШНИЙ ПОПЛАВКОВЫЙ ВЫКЛЮЧАТЕЛЬ
(только для однофазных версий)

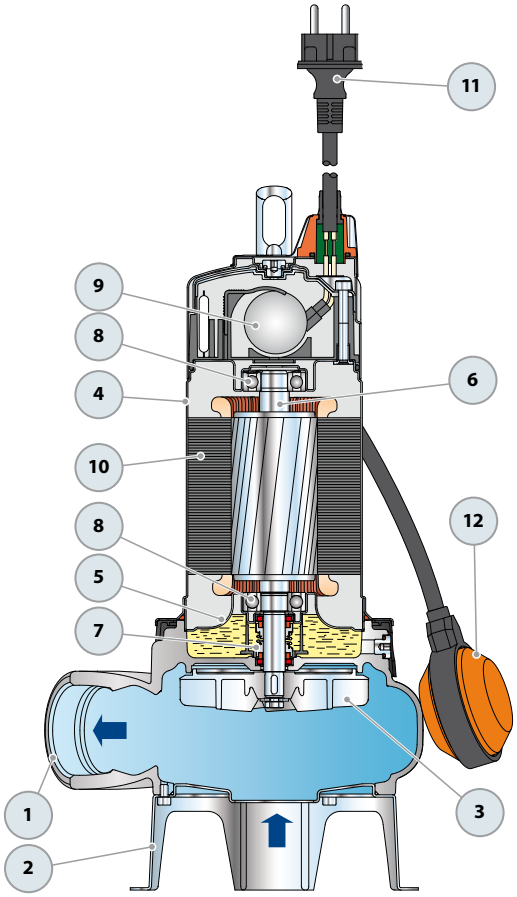

РАЗМЕРЫ И ВЕС

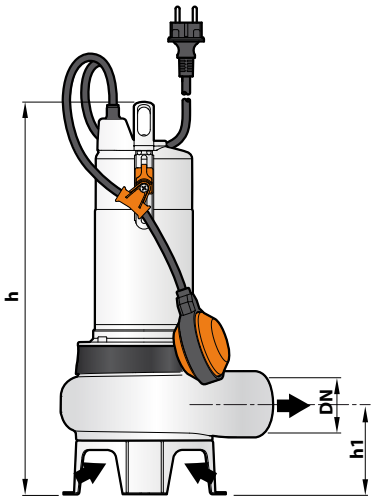

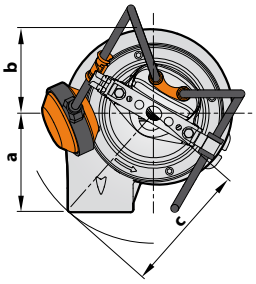

Типовая схема монтажа

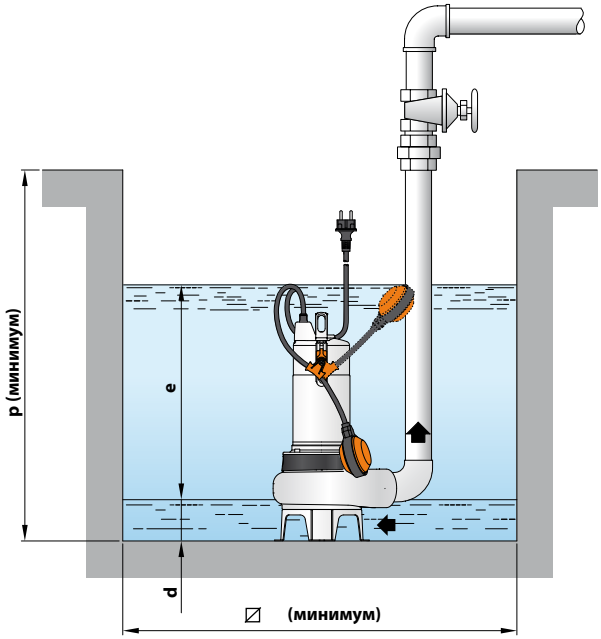

ТИП		ПАТРУБОК	Прохождение твердых частиц во взвешенном состоянии	РАЗМЕРЫ, мм									кг	
Однофазный	Трехфазный	DN		a	b	c	h	h1	d	e	p	⌀	1~	3~
VXm 8/35 -MF	VX 8/35 -MF	1½"	Ø 40 мм	107	98	150	406	86	50	регулир.	500	500	12,9	12,6
VXm 10/35-MF	VX 10/35-MF												13,7	12,6
VXm 15/35-MF	VX 15/35-MF						421						15,0	14,0
VXm 8/50 -MF	VX 8/50 -MF	2"	Ø 50 мм	112			431	102	60				13,4	13,1
VXm 10/50-MF	VX 10/50-MF												14,2	13,1
VXm 15/50-MF	VX 15/50-MF						446						15,5	14,5

ПОТРЕБЛЯЕМЫЙ ТОК

ТИП	НАПРЯЖЕНИЕ	
Однофазный	230 В	240 В
VXm 8/35 -MF	3,5 A	3,4 A
VXm 10/35-MF	4,8 A	4,6 A
VXm 15/35-MF	7,4 A	7,1 A
VXm 8/50 -MF	3,7 A	3,5 A
VXm 10/50-MF	5,0 A	4,8 A
VXm 15/50-MF	7,1 A	6,8 A

ТИП	НАПРЯЖЕНИЕ			
Трехфазный	230 В	400 В	240 В	415 В
VX 8/35 -MF	3,0 A	1,7 A	2,9 A	1,65 A
VX 10/35-MF	3,5 A	2,0 A	3,4 A	1,95 A
VX 15/35-MF	5,2 A	3,0 A	5,0 A	2,9 A
VX 8/50 -MF	3,2 A	1,8 A	3,1 A	1,75 A
VX 10/50-MF	3,5 A	2,0 A	3,4 A	1,95 A
VX 15/50-MF	5,2 A	3,0 A	5,0 A	2,9 A

ПАЛЛЕТИЗАЦИЯ

ТИП		Перевозка автотранспортом
Однофазный	Трехфазный	Кол-во насосов
VXm 8/35 -MF	VX 8/35 -MF	60
VXm 10/35-MF	VX 10/35-MF	60
VXm 15/35-MF	VX 15/35-MF	54
VXm 8/50 -MF	VX 8/50 -MF	54
VXm 10/50-MF	VX 10/50-MF	54
VXm 15/50-MF	VX 15/50-MF	54

BC-MF

ДВУХКАНАЛЬНОЕ рабочее колесо

Погружные электронасосы из нержавеющей стали

Загрязненная вода

В быту

В коммунальном секторе

В промышленности

РАБОЧИЙ ДИАПАЗОН

- Производительность до **750 л/мин** (45 м³/ч)
- Напор до **15 м**

ЭКСПЛУАТАЦИОННЫЕ ОГРАНИЧЕНИЯ

- Глубина погружения до **5 м**
- Температура жидкости до **+40 °C**
- Прохождение твердых частиц во взвешенном состоянии до **50 мм**
- Минимальный уровень погружения при непрерывном режиме работы **300 мм**

ИСПОЛНЕНИЕ И НОРМЫ БЕЗОПАСНОСТИ

- Кабель электропитания длиной **10 м**
- Внешний поплавковый выключатель для однофазных версий

EN 60335-1
IEC 60335-1
CEI 61-150

EN 60034-1
IEC 60034-1
CEI 2-3

СЕРТИФИКАЦИЯ

Сертифицированная система менеджмента DNV
ISO 9001: Система менеджмента качества
ISO 14001: Экологический менеджмент

ОБЛАСТИ ПРИМЕНЕНИЯ И УСТАНОВКА

Погружные электронасосы **BC-MF** рекомендуются для дренажа загрязнённых сточных вод в бытовом секторе, коммунальном хозяйстве и промышленности. Они оснащены ДВУХКАНАЛЬНЫМ рабочим колесом, обеспечивающим перекачивание жидкости с присутствием во взвеси коротковолокнистых твердых частиц размерами до Ø 50 мм. Насосы предназначены для отвода сточных и канализационных вод, смеси воды с илом, поверхностных и грунтовых вод на таких объектах, как дачи, коттеджи, индивидуальные жилые дома.
Эти насосы отличаются надежностью работы в автоматическом режиме при использовании в стационарном варианте.

ПАТЕНТЫ - МАРКИ - МОДЕЛИ

- Заявленный патент № BO2015A000116

ИСПОЛНЕНИЕ ПО ЗАКАЗУ

- Однофазные электронасосы без поплавкового выключателя
- Другое напряжение питания или частота 60 Гц

ГАРАНТИЯ

2 года в соответствии с нашими общими условиями продажи

РАБОЧИЕ ХАРАКТЕРИСТИКИ И ТЕХНИЧЕСКИЕ ДАННЫЕ

50 Гц n= 2900 об/мин

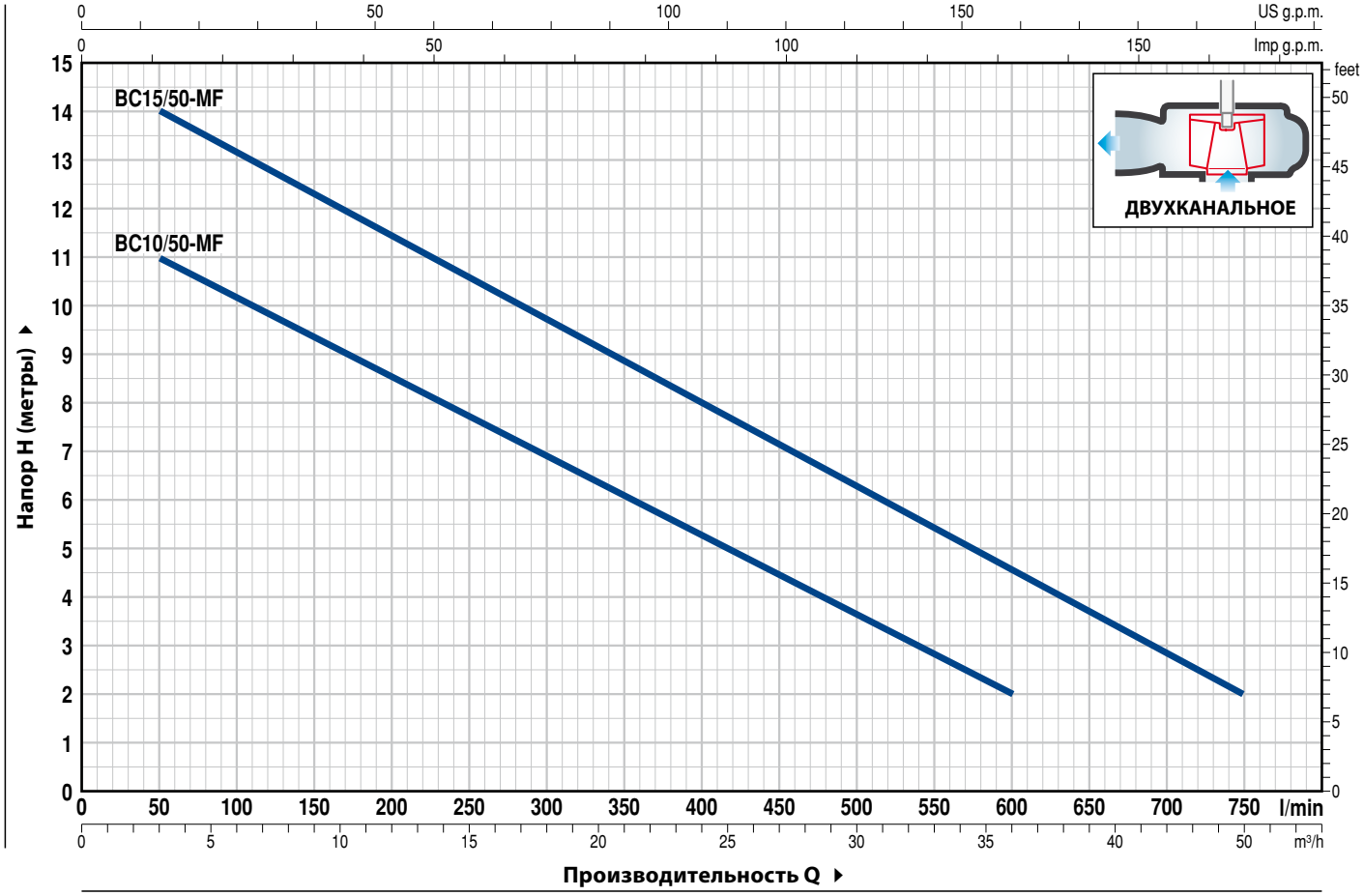

ТИП		МОЩНОСТЬ (P2)		Q м³/ч	0	3	6	12	18	24	30	36	42	45
Однофазный	**Трехфазный**	**кВт**	**л.с.**	Q л/мин	**0**	**50**	**100**	**200**	**300**	**400**	**500**	**600**	**700**	**750**
BCm 10/50-MF	**BC 10/50-MF**	0,75	1	H метры	12	11	10	8,5	7	5	3,5	2		
BCm 15/50-MF	**BC 15/50-MF**	1,1	1,5		15	14	13	11,5	9,7	8	6,3	4,5	3	2

Q - Производительность **H** - Общий манометрический напор

Допустимое отклонение характеристик насосов соответствует классу 3B согласно EN ISO 9906.

ПОЗ.	КОМПОНЕНТ	КОНСТРУКТИВНЫЕ ХАРАКТЕРИСТИКИ
1	**КОРПУС НАСОСА**	Нержавеющая сталь AISI 304, прецизионное литьё, патрубок с резьбой согласно ISO 228/1
2	**ОСНОВАНИЕ НАСОСА**	Нержавеющая сталь AISI 304
3	**РАБОЧЕЕ КОЛЕСО**	Тип ДВУХКАНАЛЬНЫЙ, нержавеющая сталь AISI 304, прецизионное литьё
4	**КОРПУС ДВИГАТЕЛЯ**	Нержавеющая сталь AISI 304
5	**КРЫШКА ДВИГАТЕЛЯ**	Нержавеющая сталь AISI 304
6	**ВАЛ ДВИГАТЕЛЯ**	Нержавеющая сталь AISI 304

7 ДВОЙНОЕ МЕХАНИЧЕСКОЕ ТОРЦЕВОЕ УПЛОТНЕНИЕ ВАЛА С ПРОМЕЖУТОЧНОЙ МАСЛЯНОЙ КАМЕРОЙ

Уплотнение	*Вал*	*Позиция*	*Материалы*		
Тип	*Диаметр*		*Неподвижное кольцо*	*Вращающееся кольцо*	*Эластомер*
MG1-14D SIC	**Ø 14 мм**	Сторона двигателя	Карборунд	Графит	NBR
		Сторона насоса	Карборунд	Карборунд	NBR

8 ПОДШИПНИКИ **6203 ZZ / 6203 ZZ**

9 КОНДЕНСАТОР

Электронасос	*Емкость*
Однофазный	*(230 В или 240 В)*
BCm 10/50-MF	**20** µF 450 В
BCm 15/50-MF	**25** µF 450 В

10 ЭЛЕКТРОДВИГАТЕЛЬ

BCm: однофазный 230 В - 50 Гц
с тепловой защитой, встроенной в обмотку
BC: трехфазный 400 В - 50 Гц

– изоляция класса F,
– степень защиты IP X8

11 КАБЕЛЬ ЭЛЕКТРОПИТАНИЯ
Тип H07 RN-F
(с вилкой Schuko только для однофазных версий)
Стандартная длина 10 метров

12 ВНЕШНИЙ ПОПЛАВКОВЫЙ ВЫКЛЮЧАТЕЛЬ
(только для однофазных версий)

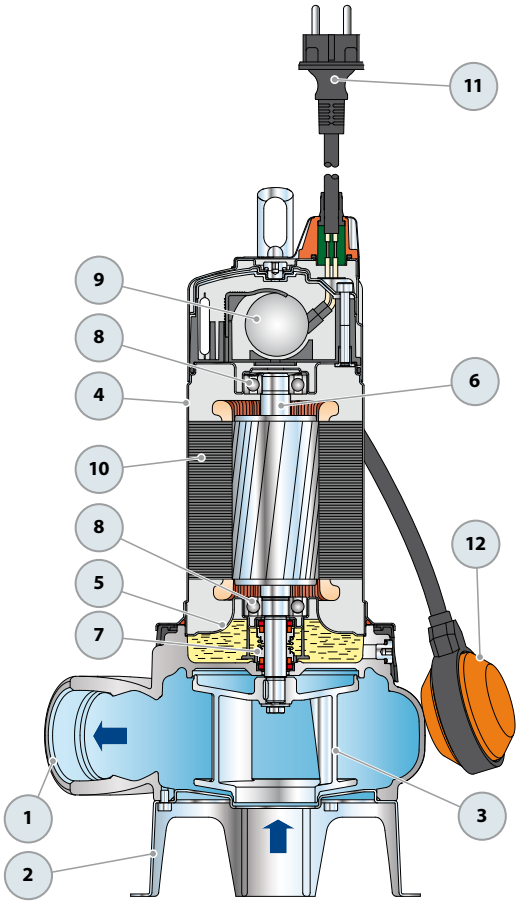

РАЗМЕРЫ И ВЕС

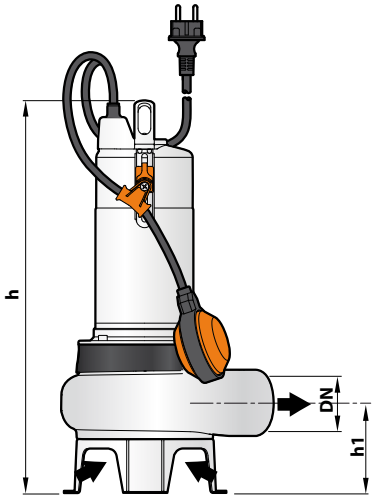

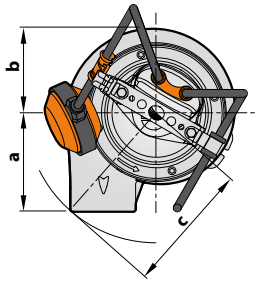

Типовая схема монтажа

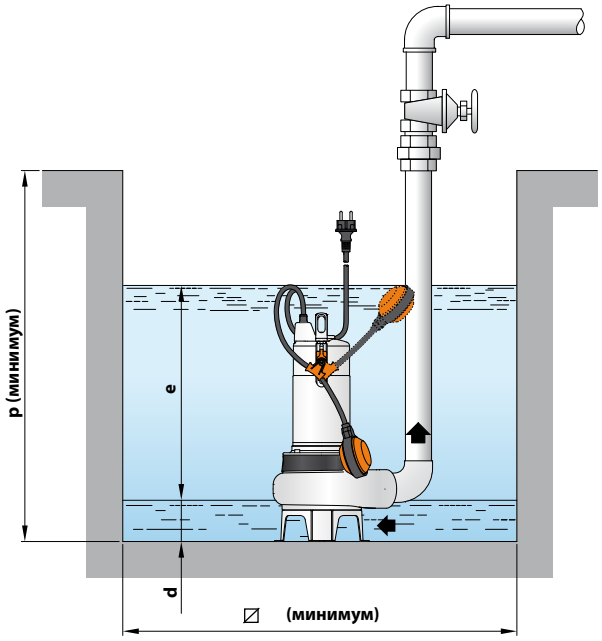

ТИП		ПАТРУБОК	Прохождение твердых частиц во взвешенном состоянии	РАЗМЕРЫ, мм									кг	
Однофазный	**Трехфазный**	**DN**		a	b	c	h	h1	d	e	p	⌀	1~	3~
BCm 10/50-MF	**BC 10/50-MF**	**2”**	Ø 50 мм	112	98	150	431	102	60	регулир.	500	500	**14,9**	**13,8**
BCm 15/50-MF	**BC 15/50-MF**						446						**15,8**	**14,8**

ПОТРЕБЛЯЕМЫЙ ТОК

ТИП	НАПРЯЖЕНИЕ	
Однофазный	230 В	240 В
BCm 10/50-MF	**5,0** A	**4,8** A
BCm 15/50-MF	**8,2** A	**7,9** A

ТИП	НАПРЯЖЕНИЕ			
Трехфазный	230 В	400 В	240 В	415 В
BC 10/50-MF	**3,7** A	**2,1** A	**3,5** A	**2,0** A
BC 15/50-MF	**5,6** A	**3,2** A	**5,4** A	**3,1** A

ПАЛЛЕТИЗАЦИЯ

ТИП		Перевозка автотранспортом
Однофазный	**Трехфазный**	Кол-во насосов
BCm 10/50-MF	**BC 10/50-MF**	**54**
BCm 15/50-MF	**BC 15/50-MF**	**54**

Погружные электронасосы

Загрязненная вода

В быту

В коммунальном секторе

В промышленности

РАБОЧИЙ ДИАПАЗОН

- Производительность до **650 л/мин** (39 м^3/ч)
- Напор до **14 м**

ЭКСПЛУАТАЦИОННЫЕ ОГРАНИЧЕНИЯ

- Глубина погружения до **5 м**
  (с кабелем электропитания соответствующей длины)
- Температура жидкости до **+40 °C**
- Прохождение твердых частиц во взвешенном состоянии:
  – до **Ø 40 мм** для VX /35-N
  – до **Ø 50 мм** для VX /50-N
- Минимальный уровень погружения при непрерывном режиме работы:
  – **280 мм** для VX /35-N
  – **300 мм** для VX /50-N

ИСПОЛНЕНИЕ И НОРМЫ БЕЗОПАСНОСТИ

- Кабель электропитания длиной:
  – **5 м** для VX8-10/35-N, VX8-10/50-N
  – **10 м** для VX15/35-N, VX15/50-N
- Внешний поплавковый выключатель для однофазных версий

EN 60335-1
IEC 60335-1
CEI 61-150

EN 60034-1
IEC 60034-1
CEI 2-3

СЕРТИФИКАЦИЯ

Сертифицированная система менеджмента DNV
ISO 9001: Система менеджмента качества
ISO 14001: Экологический менеджмент

ОБЛАСТИ ПРИМЕНЕНИЯ И УСТАНОВКА

Погружные электронасосы **VX** рекомендуются для применения в бытовом секторе, коммунальном хозяйстве и промышленности, во всех случаях, когда во взвеси присутствуют твердые частицы, к примеру, для перекачивания воды в смеси с грязью, грунтовых и поверхностных вод. Рекомендуется использовать эти насосы для осушения затопленных помещений, таких, как подвалы, подземные гаражи, автомойки, для откачивания бытовых стоков, опорожнения канализационных отстойников, отвода нечистот. Эти насосы отличаются надежностью работы в автоматическом режиме при использовании в стационарном варианте.

ПАТЕНТЫ - МАРКИ - МОДЕЛИ

- Заявленный патент № BO2015A000116

ИСПОЛНЕНИЕ ПО ЗАКАЗУ

- Электронасосы VX8-10 с кабелем питания длиной 10 м.
  ➠ N.B.: Кабель электропитания длиной 10 м обязателен при эксплуатации вне помещений в соответствии со стандартом EN 60335-2-41
- Однофазные электронасосы без поплавкового выключателя
- Другое напряжение питания или частота 60 Гц

ГАРАНТИЯ

2 года в соответствии с нашими общими условиями продажи

РАБОЧИЕ ХАРАКТЕРИСТИКИ И ТЕХНИЧЕСКИЕ ДАННЫЕ

50 Гц n= 2900 об/мин

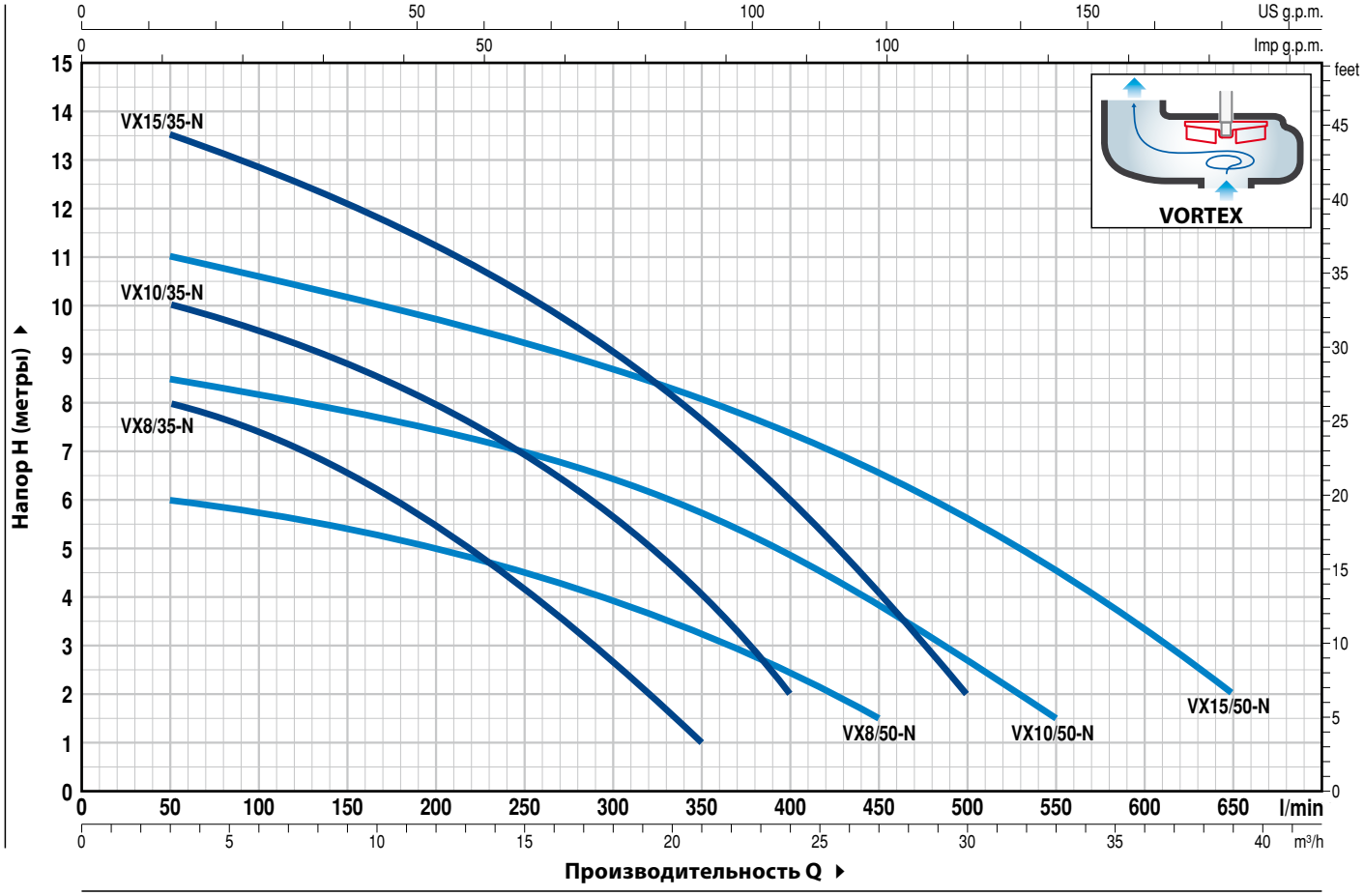

ТИП		МОЩНОСТЬ (P2)		Q м³/ч	0	3	6	12	18	21	24	27	30	33	36	39
Однофазный	Трехфазный	кВт	л.с.	л/мин	**0**	**50**	**100**	**200**	**300**	**350**	**400**	**450**	**500**	**550**	**600**	**650**
VXm 8/35 -N	**VX 8/35 -N**	0,55	0,75	H метры	9	8	7,5	5,5	2,7	1						
VXm 10/35-N	**VX 10/35 -N**	0,75	1		11	10	9,5	8	5,7	4	2					
VXm 15/35-N	**VX 15/35 -N**	1,1	1,5		14	13,5	12,8	11,2	9	7,7	6	4	2			
VXm 8/50 -N	**VX 8/50 -N**	0,55	0,75		6,5	6	5,8	5	4	3,3	2,5	1,5				
VXm 10/50-N	**VX 10/50 -N**	0,75	1		9	8,5	8,2	7,5	6,5	5,8	5	3,8	2,5	1,5		
VXm 15/50-N	**VX 15/50 -N**	1,1	1,5		11,5	11	10,5	9,8	8,7	8	7,5	6,5	5,5	4,5	3,5	2

Q - Производительность **H** - Общий манометрический напор

Допустимое отклонение характеристик насосов соответствует классу 3B согласно EN ISO 9906.

ПОЗ.	КОМПОНЕНТ	КОНСТРУКТИВНЫЕ ХАРАКТЕРИСТИКИ
1	**КОРПУС НАСОСА**	Чугун с катафорезной обработкой, патрубок с резьбой согласно ISO 228/1
2	**ОСНОВАНИЕ НАСОСА**	Нержавеющая сталь AISI 304
3	**РАБОЧЕЕ КОЛЕСО**	Тип VORTEX, нержавеющая сталь AISI 304
4	**КОРПУС ДВИГАТЕЛЯ**	Нержавеющая сталь AISI 304
5	**КРЫШКА ДВИГАТЕЛЯ**	Нержавеющая сталь AISI 304
6	**ВАЛ ДВИГАТЕЛЯ**	Нержавеющая сталь EN 10088-3 - 1.4104

7 ДВОЙНОЕ МЕХАНИЧЕСКОЕ ТОРЦЕВОЕ УПЛОТНЕНИЕ ВАЛА С ПРОМЕЖУТОЧНОЙ МАСЛЯНОЙ КАМЕРОЙ

Уплотнение	***Вал***	*Позиция*		*Материалы*	
Тип	***Диаметр***		*Неподвижное кольцо*	*Вращающееся кольцо*	*Эластомер*
MG1-14D SIC	**Ø 14 мм**	Сторона двигателя	Карборунд	Графит	NBR
		Сторона насоса	Карборунд	Карборунд	NBR

8 ПОДШИПНИКИ **6203 ZZ / 6203 ZZ**

9 КОНДЕНСАТОР

Электронасос	***Емкость***
Однофазный	***(230 В или 240 В)***
VXm 8/35-N **VXm 8/50-N** **VXm 10/35-N** **VXm 10/50-N**	**20** µF 450 В
VXm 15/35-N **VXm 15/50-N**	**25** µF 450 В

10 ЭЛЕКТРОДВИГАТЕЛЬ

VXm: однофазный 230 В - 50 Гц
с тепловой защитой, встроенной в обмотку
VX: трехфазный 400 В - 50 Гц

- изоляция класса F,
- степень защиты IP X8

11 КАБЕЛЬ ЭЛЕКТРОПИТАНИЯ
Тип H07 RN-F
(с вилкой Schuko только для однофазных версий)
Стандартная длина 5 метров (**10 м** для VX15/35-50)

12 ВНЕШНИЙ ПОПЛАВКОВЫЙ ВЫКЛЮЧАТЕЛЬ
(только для однофазных версий)

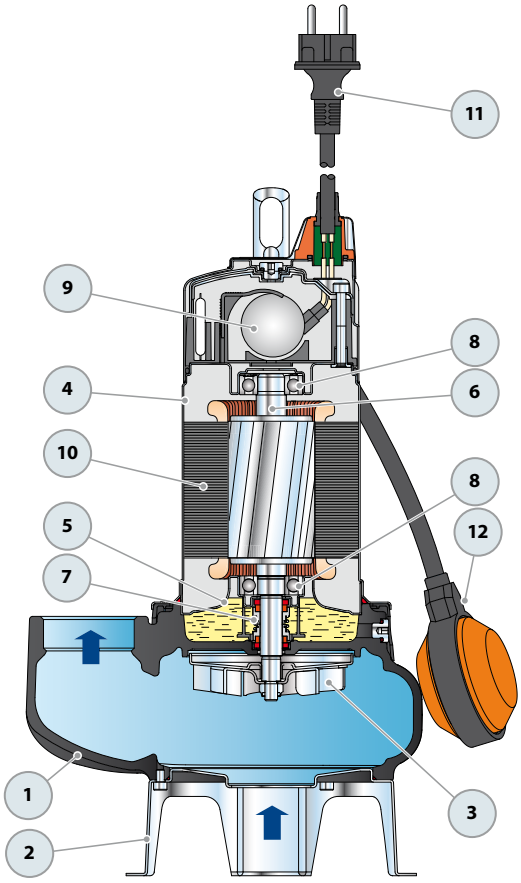

РАЗМЕРЫ И ВЕС

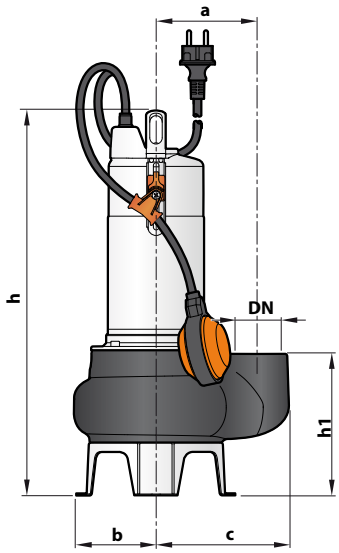

Типовая схема монтажа

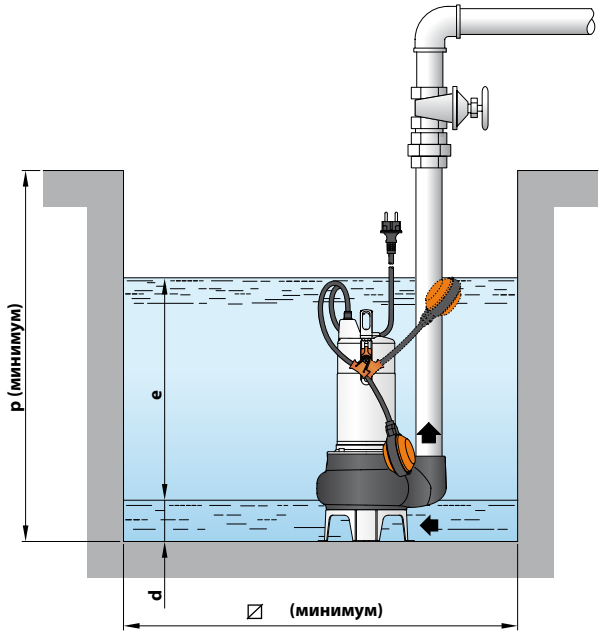

ТИП		ПАТРУБОК	Прохождение твердых частиц во взвешенном состоянии до	РАЗМЕРЫ, мм									кг	
Однофазный	Трехфазный	DN		a	b	c	h	h1	d	e	p	⌀	1~	3~
VXm 8/35 -N	VX 8/35 -N	1½"	Ø 40 мм	115	95	148	406	139	50	регулир.	500	500	12,9	12,6
VXm 10/35-N	VX 10/35-N												13,7	12,6
VXm 15/35-N	VX 15/35-N						421						15,7	14,7
VXm 8/50 -N	VX 8/50 -N	2"	Ø 50 мм			155	431	164	60				13,4	13,1
VXm 10/50-N	VX 10/50-N												14,2	13,1
VXm 15/50-N	VX 15/50-N						446						16,2	15,2

ПОТРЕБЛЯЕМЫЙ ТОК

ТИП	НАПРЯЖЕНИЕ	
Однофазный	230 В	240 В
VXm 8/35 -N	3,5 A	3,4 A
VXm 10/35-N	4,8 A	4,6 A
VXm 15/35-N	7,4 A	7,1 A
VXm 8/50 -N	3,7 A	3,5 A
VXm 10/50-N	5,0 A	4,8 A
VXm 15/50-N	7,1 A	6,8 A

ТИП	НАПРЯЖЕНИЕ			
Трехфазный	230 В	400 В	240 В	415 В
VX 8/35 -N	3,0 A	1,7 A	2,9 A	1,65 A
VX 10/35-N	3,5 A	2,0 A	3,4 A	1,95 A
VX 15/35-N	5,2 A	3,0 A	5,0 A	2,9 A
VX 8/50 -N	3,2 A	1,8 A	3,1 A	1,75 A
VX 10/50-N	3,5 A	2,0 A	3,4 A	1,95 A
VX 15/50-N	5,2 A	3,0 A	5,0 A	2,9 A

ПАЛЛЕТИЗАЦИЯ

ТИП		Перевозка автотранспортом
Однофазный	Трехфазный	Кол-во насосов
VXm 8/35 -N	VX 8/35 -N	60
VXm 10/35 -N	VX 10/35-N	60
VXm 15/35 -N	VX 15/35-N	54
VXm 8/50 -N	VX 8/50 -N	54
VXm 10/50 -N	VX 10/50-N	54
VXm 15/50 -N	VX 15/50-N	54

BC

ДВУХКАНАЛЬНОЕ рабочее колесо

Погружные электронасосы

Загрязненная вода

В быту

В коммунальном секторе

В промышленности

РАБОЧИЙ ДИАПАЗОН

- Производительность до **750 л/мин** (45 м^3/ч)
- Напор до **15 м**

ЭКСПЛУАТАЦИОННЫЕ ОГРАНИЧЕНИЯ

- Глубина погружения до **5 м**
  (с кабелем электропитания соответствующей длины)
- Температура жидкости до **+40 °C**
- Прохождение твердых частиц во взвешенном состоянии до **50 мм**
- Минимальный уровень погружения при непрерывном режиме работы **300 мм**

ИСПОЛНЕНИЕ И НОРМЫ БЕЗОПАСНОСТИ

- Кабель электропитания длиной:
  – **5 м** для BC10/50-N
  – **10 м** для BC15/50-N
- Внешний поплавковый выключатель для однофазных версий

EN 60335-1
IEC 60335-1
CEI 61-150

EN 60034-1
IEC 60034-1
CEI 2-3

СЕРТИФИКАЦИЯ

Сертифицированная система менеджмента DNV
ISO 9001: Система менеджмента качества
ISO 14001: Экологический менеджмент

ОБЛАСТИ ПРИМЕНЕНИЯ И УСТАНОВКА

Погружные электронасосы **BC** рекомендуются для дренажа загрязнённых сточных вод в бытовом секторе и коммунальном хозяйстве. Они оснащены ДВУХКАНАЛЬНЫМ рабочим колесом из нержавеющей стали, обеспечивающим перекачивание жидкости с присутствием во взвеси коротковолокнистых твердых частиц размерами до Ø 50 мм. Насосы предназначены для отвода сточных и канализационных вод, смеси воды с илом, поверхностных и грунтовых вод на таких объектах, как дачи, коттеджи, индивидуальные жилые дома.
Эти насосы отличаются надежностью работы в автоматическом режиме при использовании в стационарном варианте.

ПАТЕНТЫ - МАРКИ - МОДЕЛИ

- Заявленный патент № BO2015A000116

ИСПОЛНЕНИЕ ПО ЗАКАЗУ

- Электронасосы BC10/50-N с кабелем питания длиной **10 м**.
  ➠ N.B.: Кабель электропитания длиной 10 м обязателен при эксплуатации вне помещений в соответствии со стандартом EN 60335-2-41
- Однофазные электронасосы без поплавкового выключателя
- Другое напряжение питания или частота 60 Гц

ГАРАНТИЯ

2 года в соответствии с нашими общими условиями продажи

РАБОЧИЕ ХАРАКТЕРИСТИКИ И ТЕХНИЧЕСКИЕ ДАННЫЕ

50 Гц n= 2900 об/мин

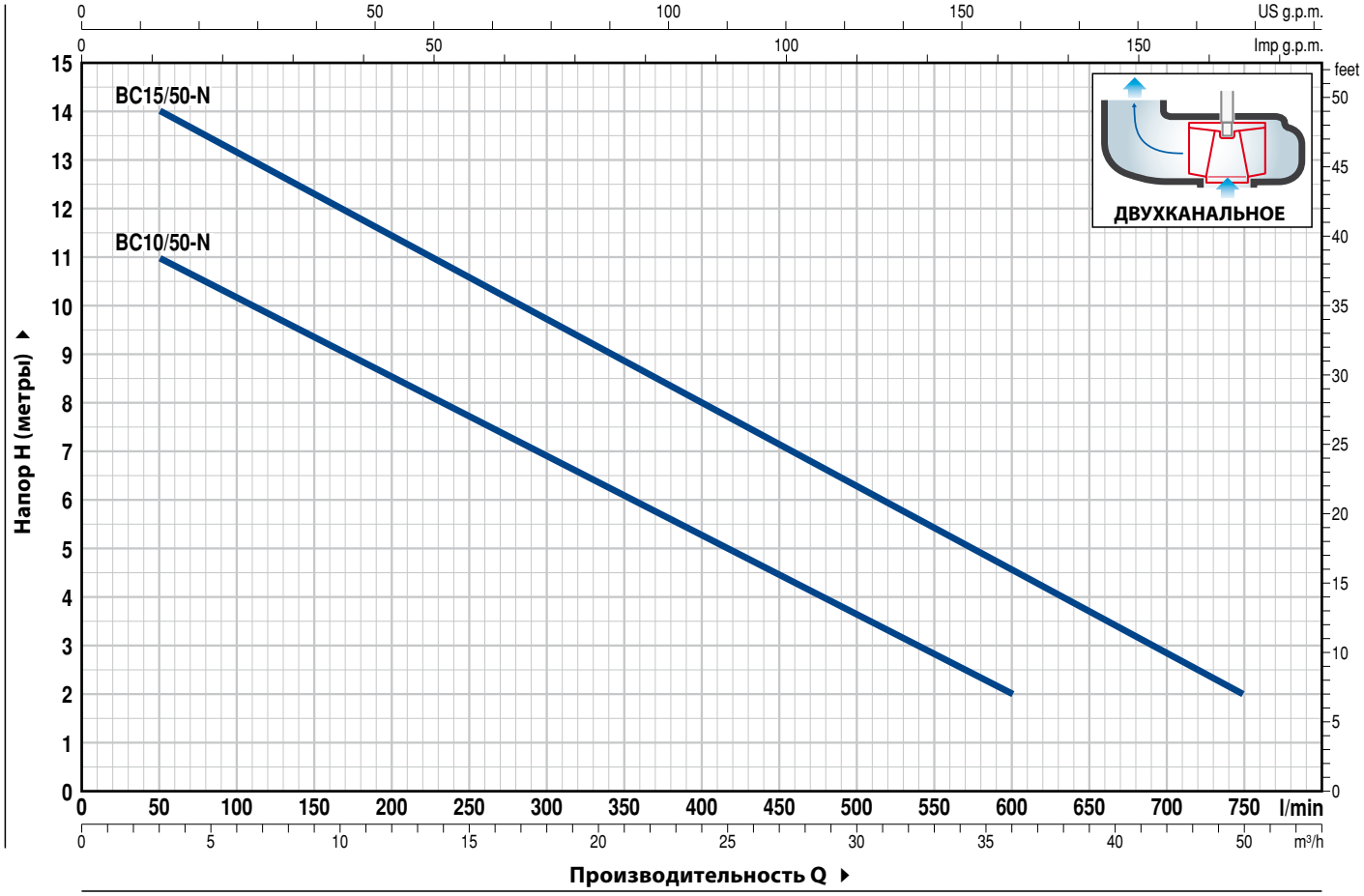

ТИП		МОЩНОСТЬ (P2)		Q	м³/ч	0	3	6	12	18	24	30	36	42	45
Однофазный	Трехфазный	кВт	л.с.		л/мин	0	50	100	200	300	400	500	600	700	750
BCm 10/50-N	BC 10/50-N	0,75	1	H	метры	12	11	10	8,5	7	5	3,5	2		
BCm 15/50-N	BC 15/50-N	1,1	1,5			15	14	13	11,5	9,7	8	6,3	4,5	3	2

Q - Производительность **H** - Общий манометрический напор

Допустимое отклонение характеристик насосов соответствует классу 3B согласно EN ISO 9906.

ПОЗ.	КОМПОНЕНТ	КОНСТРУКТИВНЫЕ ХАРАКТЕРИСТИКИ
1	**КОРПУС НАСОСА**	Чугун с катафорезной обработкой, патрубок с резьбой согласно ISO 228/1
2	**ОСНОВАНИЕ НАСОСА**	Нержавеющая сталь AISI 304
3	**РАБОЧЕЕ КОЛЕСО**	Тип ДВУХКАНАЛЬНЫЙ, нержавеющая сталь AISI 304, прецизионное литьё
4	**КОРПУС ДВИГАТЕЛЯ**	Нержавеющая сталь AISI 304
5	**КРЫШКА ДВИГАТЕЛЯ**	Нержавеющая сталь AISI 304
6	**ВАЛ ДВИГАТЕЛЯ**	Нержавеющая сталь EN 10088-3 - 1.4104

7 ДВОЙНОЕ МЕХАНИЧЕСКОЕ ТОРЦЕВОЕ УПЛОТНЕНИЕ ВАЛА С ПРОМЕЖУТОЧНОЙ МАСЛЯНОЙ КАМЕРОЙ

Уплотнение	*Вал*	*Позиция*	*Материалы*		
Тип	*Диаметр*		*Неподвижное кольцо*	*Вращающееся кольцо*	*Эластомер*
MG1-14D SIC	**Ø 14 мм**	Сторона двигателя	Карборунд	Графит	NBR
		Сторона насоса	Карборунд	Карборунд	NBR

8 ПОДШИПНИКИ **6203 ZZ / 6203 ZZ**

9 КОНДЕНСАТОР

Электронасос	*Емкость*
Однофазный	*(230 В или 240 В)*
BCm 10/50-N	**20** µF 450 В
BCm 15/50-N	**25** µF 450 В

10 ЭЛЕКТРОДВИГАТЕЛЬ

BCm: однофазный 230 В - 50 Гц
с тепловой защитой, встроенной в обмотку
BC: трехфазный 400 В - 50 Гц

– изоляция класса F,
– степень защиты IP X8

11 КАБЕЛЬ ЭЛЕКТРОПИТАНИЯ
Тип H07 RN-F
(с вилкой Schuko только для однофазных версий)
Стандартная длина 5 метров (**10 м** для BC15/50)

12 ВНЕШНИЙ ПОПЛАВКОВЫЙ ВЫКЛЮЧАТЕЛЬ
(только для однофазных версий)

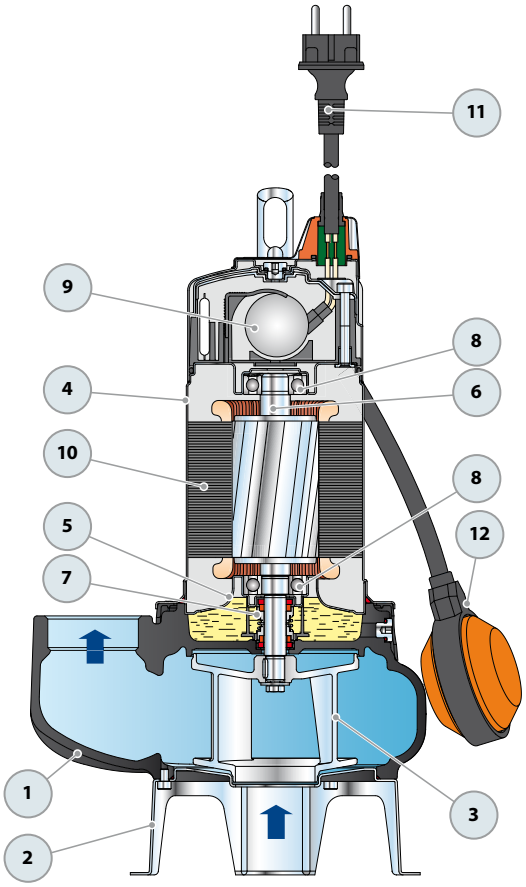

РАЗМЕРЫ И ВЕС

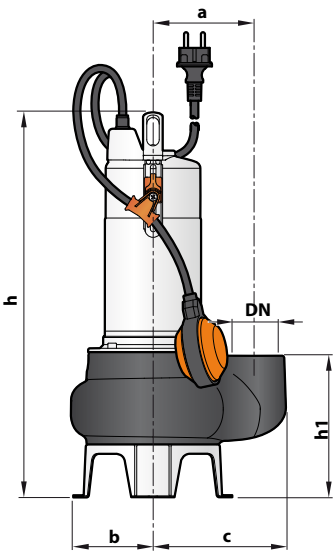

Типовая схема монтажа

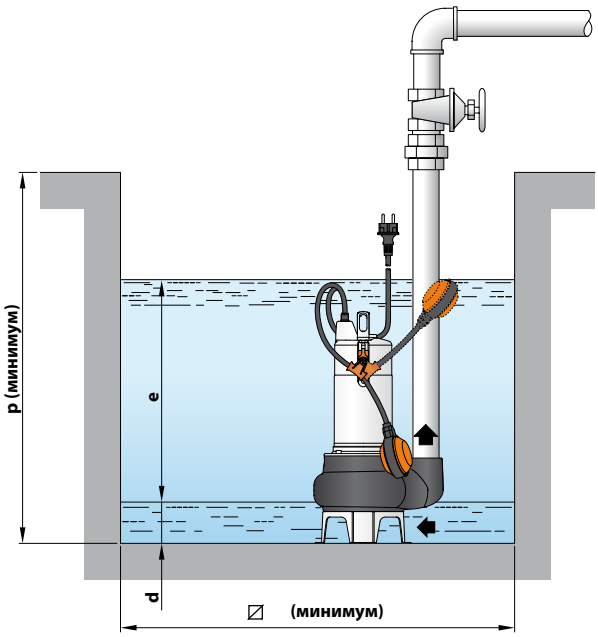

ТИП		ПАТРУБОК	Прохождение твердых частиц во взвешенном состоянии	РАЗМЕРЫ, мм									кг	
Однофазный	Трехфазный	DN		a	b	c	h	h1	d	e	p	∅	1~	3~
BCm 10/50-N	**BC 10/50-N**	**2”**	Ø 50 мм	115	95	155	431	164	60	регулир.	500	500	**14,9**	**13,8**
BCm 15/50-N	**BC 15/50-N**						446						**16,5**	**15,5**

ПОТРЕБЛЯЕМЫЙ ТОК

ТИП	НАПРЯЖЕНИЕ	
Однофазный	230 В	240 В
BCm 10/50-N	**5,0** A	**4,8** A
BCm 15/50-N	**8,2** A	**7,9** A

ТИП	НАПРЯЖЕНИЕ			
Трехфазный	230 В	400 В	240 В	415 В
BC 10/50-N	**3,7** A	**2,1** A	**3,5** A	**2,0** A
BC 15/50-N	**5,6** A	**3,2** A	**5,4** A	**3,1** A

ПАЛЛЕТИЗАЦИЯ

ТИП		Перевозка автотранспортом
Однофазный	Трехфазный	Кол-во насосов
BCm 10/50-N	**BC 10/50-N**	**54**
BCm 15/50-N	**BC 15/50-N**	**54**

Погружные дренажные электронасосы

Чистая вода

В быту

В коммунальном секторе

РАБОЧИЙ ДИАПАЗОН

- Производительность до **300 л/мин** (18 м³/ч)
- Напор до **26 м**

ЭКСПЛУАТАЦИОННЫЕ ОГРАНИЧЕНИЯ

- Глубина погружения до **5 м**
  (с кабелем электропитания соответствующей длины)
- Температура жидкости до **+40 °C**
- Прохождение твердых частиц во взвешенном состоянии до **10 мм**
- Минимальный уровень осушения **17 мм**
- Минимальный уровень погружения при непрерывном режиме работы **220 мм**

ИСПОЛНЕНИЕ И НОРМЫ БЕЗОПАСНОСТИ

- Кабель электропитания длиной:
  - **5 м** для D8-N, D10-N, D20-N
  - **10 м** для D30-N
- Внешний поплавковый выключатель для однофазных версий

EN 60335-1
IEC 60335-1
CEI 61-150

EN 60034-1
IEC 60034-1
CEI 2-3

СЕРТИФИКАЦИЯ

Сертифицированная система менеджмента DNV
ISO 9001: Система менеджмента качества
ISO 14001: Экологический менеджмент

ОБЛАСТИ ПРИМЕНЕНИЯ И УСТАНОВКА

Спроектированные для дренажа чистой или слегка загрязненной воды, насосы серии **D** рекомендуются для хозяйственно-бытового и профессионального применения: осушения затопленных подвальных помещений, опорожнения накопительных баков и резервуаров, для откачивания незагрязненных сточных вод.
Эти насосы отличаются надежностью работы в автоматическом режиме при использовании в стационарном варианте.

ПАТЕНТЫ - МАРКИ - МОДЕЛИ

- Заявленный патент № BO2015A000116

ИСПОЛНЕНИЕ ПО ЗАКАЗУ

- Электронасосы D8-10-20 с кабелем питания длиной 10 м.
  ➠ N.B.: Кабель электропитания длиной 10 м обязателен при эксплуатации вне помещений в соответствии со стандартом EN 60335-2-41
- Однофазные электронасосы без поплавкового выключателя
- Другое напряжение питания или частота 60 Гц

ГАРАНТИЯ

2 года в соответствии с нашими общими условиями продажи

РАБОЧИЕ ХАРАКТЕРИСТИКИ И ТЕХНИЧЕСКИЕ ДАННЫЕ

50 Гц n= 2900 об/мин

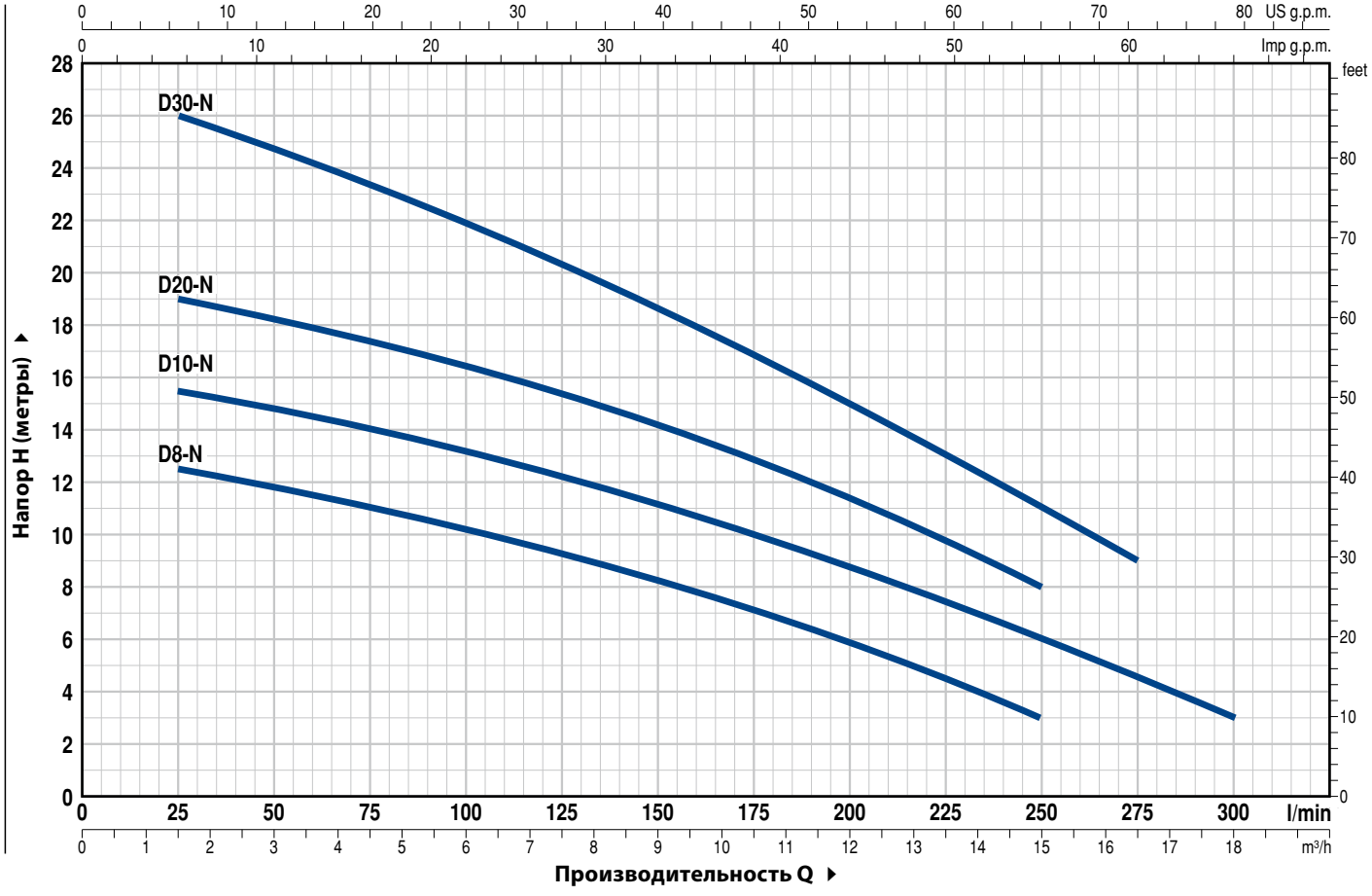

ТИП		МОЩНОСТЬ (P2)		Q м³/ч	0	1,5	3,0	4,5	6,0	7,5	9,0	10,5	12,0	13,2	15,0	16,5	18,0
Однофазный	Трехфазный	кВт	л.с.	л/мин	**0**	**25**	**50**	**75**	**100**	**125**	**150**	**175**	**200**	**220**	**250**	**275**	**300**
Dm 8 -N	**D 8 -N**	0,55	0,75	**H** метры	13	12,5	12	11	10	9	8	7	6	4,7	3		
Dm 10-N	**D 10-N**	0,75	1		16	15,5	15	14	13,2	12,2	11,2	10	8,8	7,8	6	4,5	3
Dm 20-N	**D 20-N**	0,75	1		20	19	18,5	17,5	16,5	15,5	14,3	13	11,5	10	8		
Dm 30-N	**D 30-N**	1,1	1,5		26	26	25	23,5	22	20,5	18,7	17	15	13,5	11	9	

Q - Производительность **H** - Общий манометрический напор

Допустимое отклонение характеристик насосов соответствует классу 3B согласно EN ISO 9906.

ПОЗ.	КОМПОНЕНТ	КОНСТРУКТИВНЫЕ ХАРАКТЕРИСТИКИ
1	**КОРПУС НАСОСА**	Чугун с катафорезной обработкой, патрубок с резьбой согласно ISO 228/1
2	**ФИЛЬТР НА ВСАСЫВАНИИ**	Нержавеющая сталь AISI 304
3	**КРЫШКА НА ВСАСЫВАНИИ**	Нержавеющая сталь AISI 304
4	**РАБОЧЕЕ КОЛЕСО**	Открытого типа, из полимера
5	**КОРПУС ДВИГАТЕЛЯ**	Нержавеющая сталь AISI 304
6	**КРЫШКА ДВИГАТЕЛЯ**	Нержавеющая сталь AISI 304
7	**ВАЛ ДВИГАТЕЛЯ**	Нержавеющая сталь EN 10088-3 - 1.4104

8 ДВОЙНОЕ МЕХАНИЧЕСКОЕ ТОРЦЕВОЕ УПЛОТНЕНИЕ ВАЛА С ПРОМЕЖУТОЧНОЙ МАСЛЯНОЙ КАМЕРОЙ

Электронасос *Тип*	*Уплотнение* *Тип*	*Вал* *Диаметр*	*Позиция*	*Материалы* *Неподвижное кольцо*	*Вращающееся кольцо*	*Эластомер*
D8 -N	**MG1-14D SIC**	**Ø 14 мм**	Сторона двигателя	Карборунд	Графит	NBR
D10-N			Сторона насоса	Карборунд	Карборунд	NBR
D20-N						
Двойное уплотнение вала с промежуточной масляной камерой (МЕХ.УПЛОТНЕНИЕ + САЛЬНИК Ø16 x Ø24 x H 5 мм)						
D30-N	**ST1-14 SIC**	**Ø 14 мм**		Керамика	Карборунд	NBR

9 ПОДШИПНИКИ **6203 ZZ / 6203 ZZ**

10 КОНДЕНСАТОР

Электронасос *Однофазный*	*Емкость* *(230 В или 240 В)*
Dm8 -N	
Dm10-N	**20** µF 450 В
Dm20-N	
Dm30-N	**25** µF 450 В

11 ЭЛЕКТРОДВИГАТЕЛЬ

Dm: однофазный 230 В - 50 Гц
с тепловой защитой, встроенной в обмотку
D: трехфазный 400 В - 50 Гц

– изоляция класса F,
– степень защиты IP X8

12 КАБЕЛЬ ЭЛЕКТРОПИТАНИЯ
Тип H07 RN-F
(с вилкой Schuko только для однофазных версий)
Стандартная длина 5 метров (**10 м** для D30-N)

13 ВНЕШНИЙ ПОПЛАВКОВЫЙ ВЫКЛЮЧАТЕЛЬ
(только для однофазных версий)

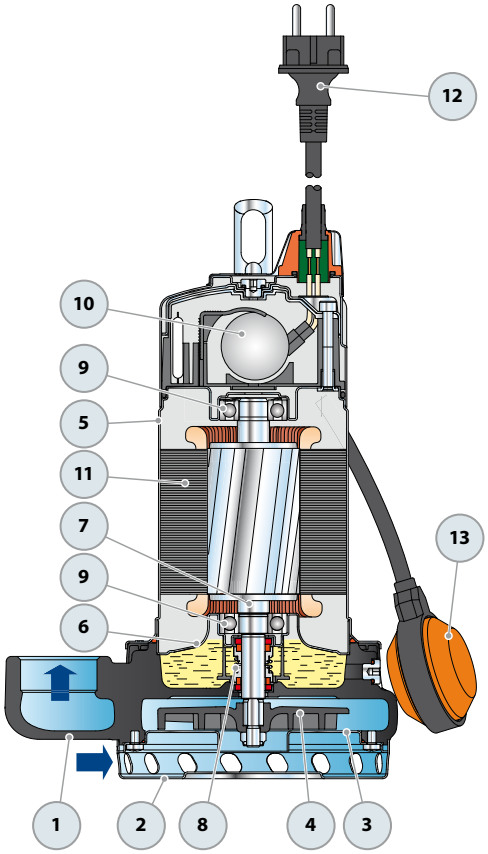

РАЗМЕРЫ И ВЕС

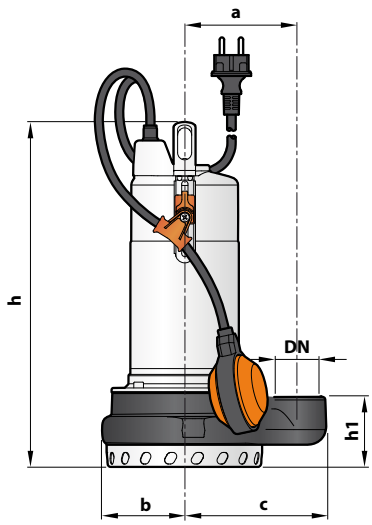

Типовая схема монтажа

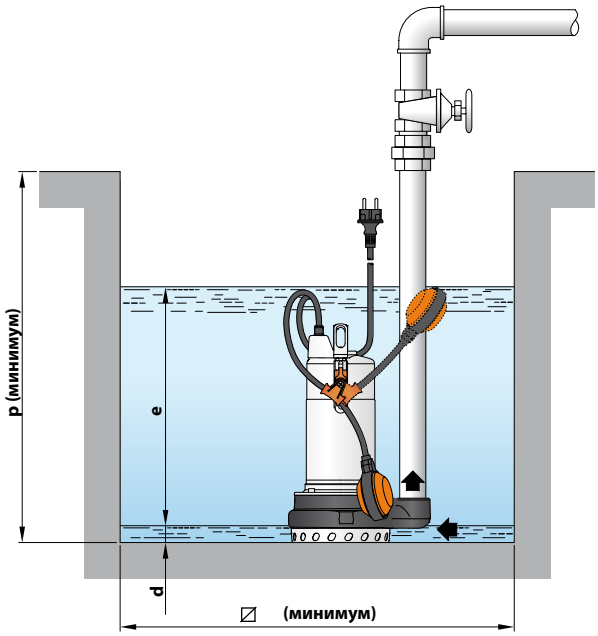

ТИП		ПАТРУБОК	РАЗМЕРЫ, мм									кг	
Однофазный	Трехфазный	DN	a	b	c	h	h1	d	e	p	⧄	1~	3~
Dm 8 -N	**D 8 -N**	**1½"**	115	85	147	340	72	17	регулир.	500	500	**12,0**	**11,7**
Dm 10-N	**D 10-N**											**13,1**	**12,0**
Dm 20-N	**D 20-N**											**13,1**	**12,0**
Dm 30-N	**D 30-N**			93		355	84					**15,1**	**14,1**

ПОТРЕБЛЯЕМЫЙ ТОК

ТИП	НАПРЯЖЕНИЕ	
Однофазный	230 В	240 В
Dm 8 -N	**3,2** A	**3,1** A
Dm 10-N	**4,7** A	**4,5** A
Dm 20-N	**5,7** A	**5,5** A
Dm 30-N	**7,2** A	**6,9** A

ТИП	НАПРЯЖЕНИЕ			
Трехфазный	230 В	400 В	240 В	415 В
D 8 -N	**2,8** A	**1,6** A	**2,7** A	**1,55** A
D 10 -N	**3,5** A	**2,0** A	**3,4** A	**1,95** A
D 20 -N	**4,2** A	**2,4** A	**4,0** A	**2,3** A
D 30-N	**5,2** A	**3,0** A	**5,0** A	**2,9** A

ПАЛЛЕТИЗАЦИЯ

ТИП		Перевозка автотранспортом
Однофазный	Трехфазный	Кол-во насосов
Dm 8 -N	**D 8 -N**	**60**
Dm 10-N	**D 10-N**	**60**
Dm 20-N	**D 20-N**	**60**
Dm 30-N	**D 30-N**	**60**

Погружные электронасосы

Загрязненная вода

В быту

В коммунальном секторе

РАБОЧИЙ ДИАПАЗОН

- Производительность до **650 л/мин** (39 м^3/ч)
- Напор до **14 м**

ЭКСПЛУАТАЦИОННЫЕ ОГРАНИЧЕНИЯ

- Глубина погружения до **10 м**
  (с кабелем электропитания соответствующей длины)
- Температура жидкости до **+40 °C**
- Прохождение твердых частиц во взвешенном состоянии:
  – до **Ø 40 мм** для VXC /35-N
  – до **Ø 50 мм** для VXC /45-N
- Минимальный уровень погружения при непрерывном режиме работы:
  – **280 мм** для VXC /35-N
  – **300 мм** для VXC /45-N

ИСПОЛНЕНИЕ И НОРМЫ БЕЗОПАСНОСТИ

- Кабель электропитания длиной **10 м**
- Внешний поплавковый выключатель для однофазных версий

EN 60335-1
IEC 60335-1
CEI 61-150

EN 60034-1
IEC 60034-1
CEI 2-3

СЕРТИФИКАЦИЯ

Сертифицированная система менеджмента DNV
ISO 9001: Система менеджмента качества
ISO 14001: Экологический менеджмент

ОБЛАСТИ ПРИМЕНЕНИЯ И УСТАНОВКА

Насосы серии **VXC** изготовлены из толстостенного чугуна, характеризующегося высокой прочностью и стойкостью к абразивному воздействию, и оснащены рабочим колесом типа VORTEX. Рекомендуются для дренажа воды, содержащей взвешенные твердые частицы, канализационных стоков, атмосферных сточных вод, смеси воды с грязью.

ПАТЕНТЫ - МАРКИ - МОДЕЛИ

- Заявленный патент № BO2015A000116
- Зарегистрированная ЕС модель № 002501486-0003

ИСПОЛНЕНИЕ ПО ЗАКАЗУ

- Однофазные электронасосы без поплавкового выключателя
- Другое напряжение питания или частота 60 Гц

ГАРАНТИЯ

2 года в соответствии с нашими общими условиями продажи

РАБОЧИЕ ХАРАКТЕРИСТИКИ И ТЕХНИЧЕСКИЕ ДАННЫЕ

50 Гц n= 2900 об/мин

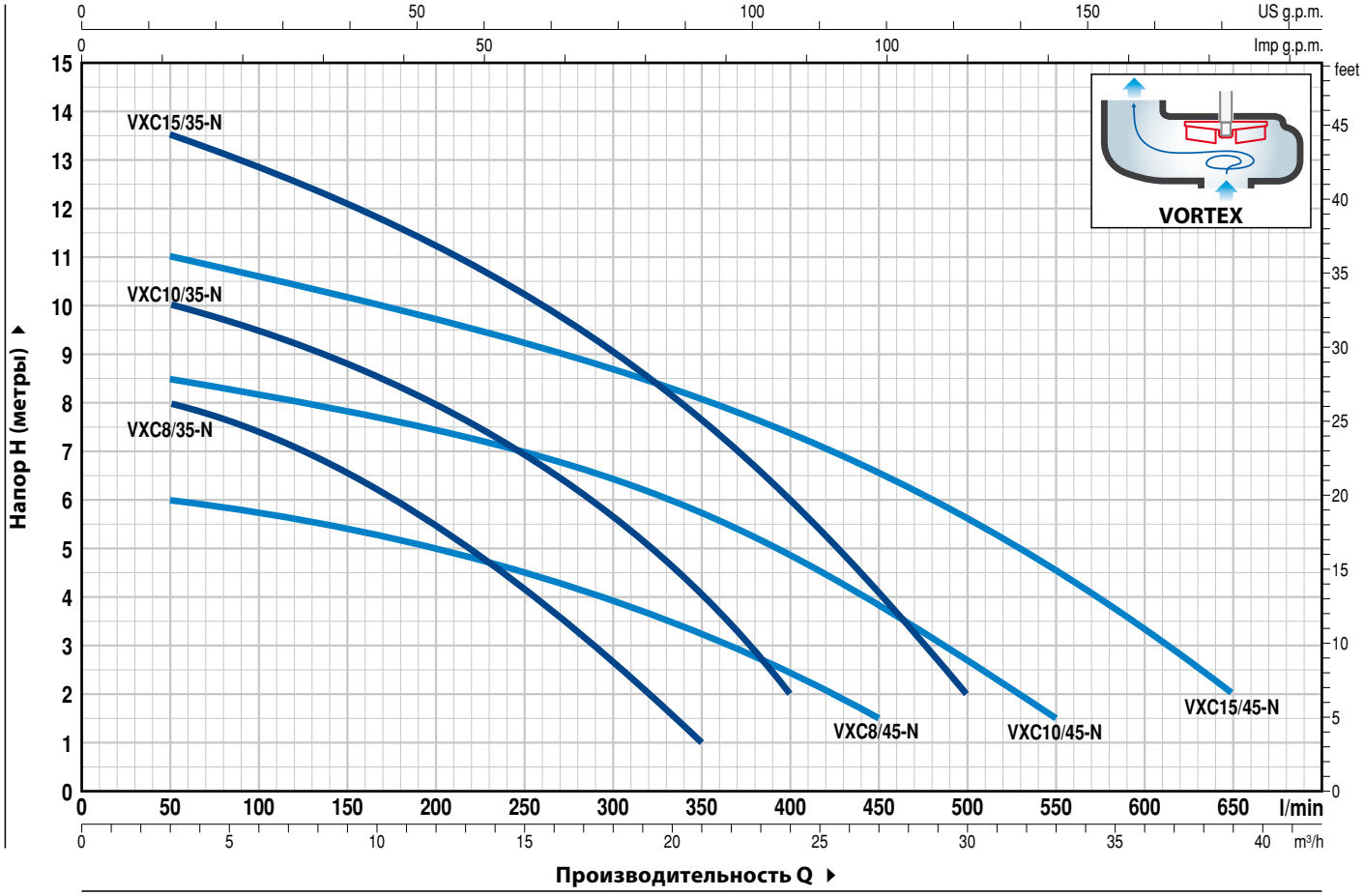

ТИП		МОЩНОСТЬ (P2)		Q м³/ч	0	3	6	12	18	21	24	27	30	33	36	39
Однофазный	Трехфазный	кВт	л.с.	л/мин	**0**	**50**	**100**	**200**	**300**	**350**	**400**	**450**	**500**	**550**	**600**	**650**
VXCm 8/35 -N	**VXC 8/35 -N**	0,55	0,75	H метры	9	8	7,5	5,5	2,7	1						
VXCm 10/35-N	**VXC 10/35-N**	0,75	1		11	10	9,5	8	5,7	4	2					
VXCm 15/35-N	**VXC 15/35-N**	1,1	1,5		14	13,5	12,8	11,2	9	7,7	6	4	2			
VXCm 8/45 -N	**VXC 8/45 -N**	0,55	0,75		6,5	6	5,8	5	4	3,3	2,5	1,5				
VXCm 10/45-N	**VXC 10/45-N**	0,75	1		9	8,5	8,2	7,5	6,5	5,8	5	3,8	2,5	1,5		
VXCm 15/45-N	**VXC 15/45-N**	1,1	1,5		11,5	11	10,5	9,8	8,7	8	7,5	6,5	5,5	4,5	3,5	2

Q - Производительность **H** - Общий манометрический напор

Допустимое отклонение характеристик насосов соответствует классу 3B согласно EN ISO 9906.

ПОЗ.	КОМПОНЕНТ	КОНСТРУКТИВНЫЕ ХАРАКТЕРИСТИКИ
1	**КОРПУС НАСОСА**	Чугун с катафорезной обработкой, патрубок с резьбой согласно ISO 228/1
2	**ОСНОВАНИЕ НАСОСА**	Нержавеющая сталь AISI 304
3	**РАБОЧЕЕ КОЛЕСО**	Тип VORTEX, нержавеющая сталь AISI 304
4	**КОРПУС ДВИГАТЕЛЯ**	Чугун с катафорезной обработкой
5	**КРЫШКА ДВИГАТЕЛЯ**	Нержавеющая сталь AISI 304
6	**ВАЛ ДВИГАТЕЛЯ**	Нержавеющая сталь EN 10088-3 - 1.4104

7 ДВОЙНОЕ МЕХАНИЧЕСКОЕ ТОРЦЕВОЕ УПЛОТНЕНИЕ ВАЛА С ПРОМЕЖУТОЧНОЙ МАСЛЯНОЙ КАМЕРОЙ

Уплотнение	*Вал*	*Позиция*	*Материалы*		
Тип	*Диаметр*		*Неподвижное кольцо*	*Вращающееся кольцо*	*Эластомер*
MG1-14D SIC	**Ø 14 мм**	Сторона двигателя	Карборунд	Графит	NBR
		Сторона насоса	Карборунд	Карборунд	NBR

8 ПОДШИПНИКИ **6203 ZZ / 6203 ZZ**

9 КОНДЕНСАТОР

Электронасос	*Емкость*
Однофазный	*(230 В или 240 В)*
VXCm 8/35 -N **VXCm 8/45 -N** **VXCm 10/35 -N** **VXCm 10/45 -N**	**20** µF 450 В
VXCm 15/35 -N **VXCm 15/45 -N**	**25** µF 450 В

10 ЭЛЕКТРОДВИГАТЕЛЬ

VXCm: однофазный 230 В - 50 Гц
с тепловой защитой, встроенной в обмотку
VXC: трехфазный 400 В - 50 Гц

– изоляция класса F,
– степень защиты IP X8

11 КАБЕЛЬ ЭЛЕКТРОПИТАНИЯ
Тип H07 RN-F
(с вилкой Schuko только для однофазных версий)
Стандартная длина 10 метров

12 ВНЕШНИЙ ПОПЛАВКОВЫЙ ВЫКЛЮЧАТЕЛЬ
(только для однофазных версий)

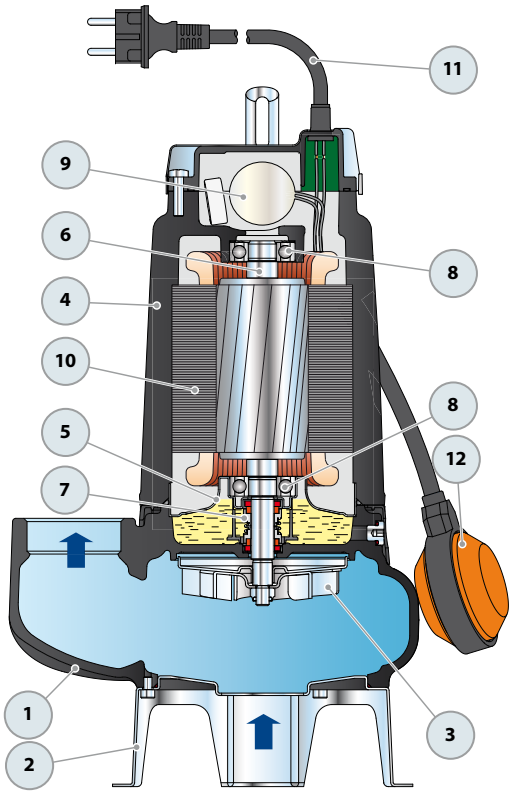

РАЗМЕРЫ И ВЕС

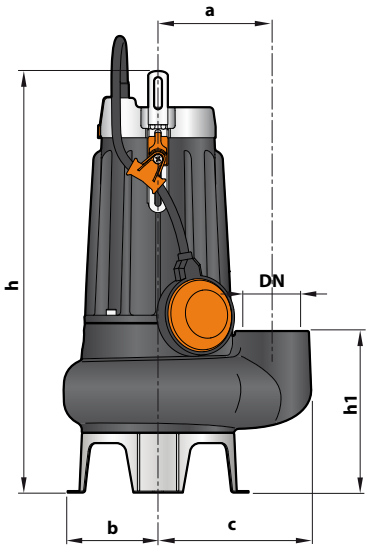

Типовая схема монтажа

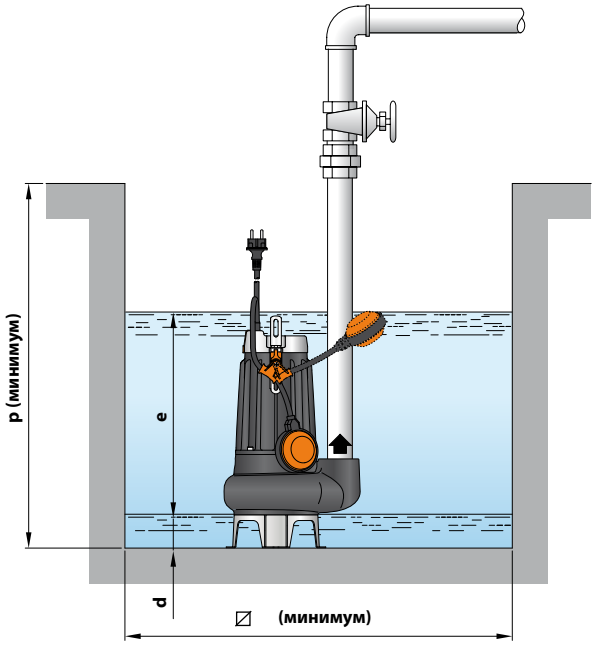

ТИП		ПАТРУБОК	Прохождение твердых частиц во взвешенном состоянии	РАЗМЕРЫ, мм									кг	
Однофазный	Трехфазный	DN		a	b	c	h	h1	d	e	p	⧄	1~	3~
VXCm 8/35 -N	VXC 8/35 -N	1½"	Ø 40 мм	115	95	148	388	139	50	регулир.	500	500	17,0	16,7
VXCm 10/35-N	VXC 10/35-N												17,8	16,7
VXCm 15/35-N	VXC 15/35-N						403						19,4	18,4
VXCm 8/45 -N	VXC 8/45 -N	2"	Ø 50 мм			155	413	164	60				17,5	17,2
VXCm 10/45-N	VXC 10/45-N												18,3	17,2
VXCm 15/45-N	VXC 15/45-N						428						19,9	18,9

ПОТРЕБЛЯЕМЫЙ ТОК

ТИП	НАПРЯЖЕНИЕ	
Однофазный	230 В	240 В
VXCm 8/35 -N	3,5 A	3,4 A
VXCm 10/35-N	4,8 A	4,6 A
VXCm 15/35-N	7,4 A	7,1 A
VXCm 8/45 -N	3,7 A	3,5 A
VXCm 10/45-N	5,0 A	4,8 A
VXCm 15/45-N	7,1 A	6,8 A

ТИП	НАПРЯЖЕНИЕ			
Трехфазный	230 В	400 В	240 В	415 В
VXC 8/35 -N	3,0 A	1,7 A	2,9 A	1,65 A
VXC 10/35-N	3,5 A	2,0 A	3,4 A	1,95 A
VXC 15/35-N	5,2 A	3,0 A	5,0 A	2,9 A
VXC 8/45 -N	3,2 A	1,8 A	3,1 A	1,75 A
VXC 10/45-N	3,5 A	2,0 A	3,4 A	1,95 A
VXC 15/45-N	5,2 A	3,0 A	5,0 A	2,9 A

ПАЛЛЕТИЗАЦИЯ

ТИП		Перевозка автотранспортом
Однофазный	Трехфазный	Кол-во насосов
VXCm 8/35 -N	VXC 8/35 -N	60
VXCm 10/35-N	VXC 10/35-N	60
VXCm 15/35-N	VXC 15/35-N	60
VXCm 8/45 -N	VXC 8/45 -N	54
VXCm 10/45-N	VXC 10/45-N	54
VXCm 15/45-N	VXC 15/45-N	54

MC

ДВУХКАНАЛЬНОЕ рабочее колесо

Погружные электронасосы

Загрязненная вода

В быту

В коммунальном секторе

РАБОЧИЙ ДИАПАЗОН

- Производительность до **750 л/мин** (45 м³/ч)
- Напор до **15 м**

ЭКСПЛУАТАЦИОННЫЕ ОГРАНИЧЕНИЯ

- Глубина погружения до **10 м**
  (с кабелем электропитания соответствующей длины)
- Температура жидкости до **+40 °C**
- Прохождение твердых частиц во взвешенном состоянии до **50 мм**
- Минимальный уровень погружения при непрерывном режиме работы **300 мм**

ИСПОЛНЕНИЕ И НОРМЫ БЕЗОПАСНОСТИ

- Кабель электропитания длиной **10 м**
- Внешний поплавковый выключатель для однофазных версий

EN 60335-1
IEC 60335-1
CEI 61-150

EN 60034-1
IEC 60034-1
CEI 2-3

СЕРТИФИКАЦИЯ

Сертифицированная система менеджмента DNV
ISO 9001: Система менеджмента качества
ISO 14001: Экологический менеджмент

ОБЛАСТИ ПРИМЕНЕНИЯ И УСТАНОВКА

Насосы серии **MC** изготовлены из толстостенного чугуна, характеризующегося высокой прочностью, стойкостью к абразивному воздействию и долговечностью. Они оснащены ДВУХКАНАЛЬНЫМ рабочим колесом, которое позволяет перекачивать жидкости с присутствием во взвеси коротковолокнистых твердых частиц размерами до Ø 50 мм.
Рекомендуются для перекачивания бытовых сточных и канализационных вод, смеси воды с грязью, поверхностных и грунтовых вод на таких объектах, как многоквартирные дома, промышленные здания, многоярусные гаражи, подземные парковки, мойки и т.д.

ПАТЕНТЫ - МАРКИ - МОДЕЛИ

- Заявленный патент № BO2015A000116
- Зарегистрированная ЕС модель № 002501486-0003

ИСПОЛНЕНИЕ ПО ЗАКАЗУ

- Однофазные электронасосы без поплавкового выключателя
- Другое напряжение питания или частота 60 Гц

ГАРАНТИЯ

2 года в соответствии с нашими общими условиями продажи

РАБОЧИЕ ХАРАКТЕРИСТИКИ И ТЕХНИЧЕСКИЕ ДАННЫЕ

50 Гц n= 2900 об/мин

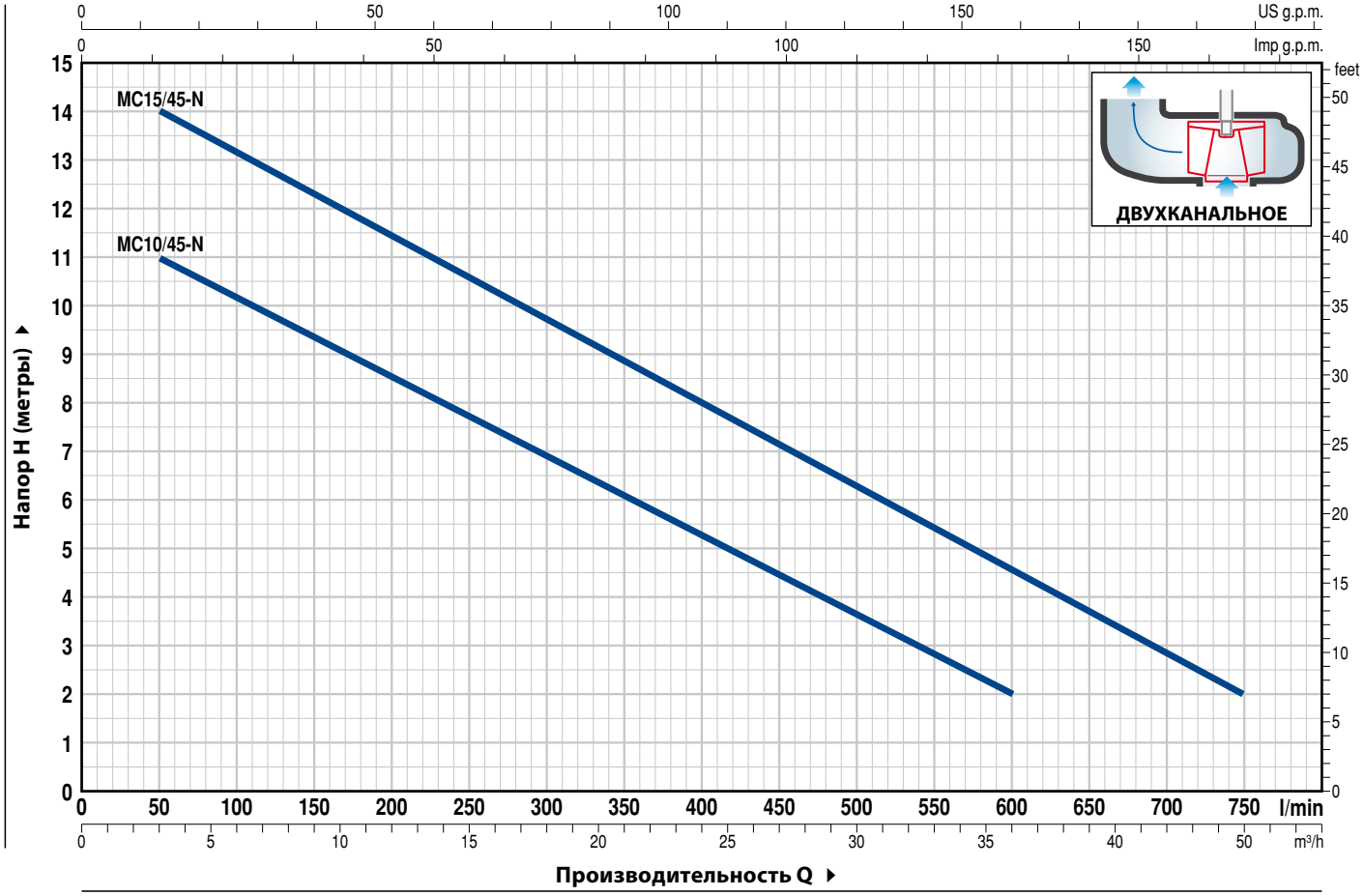

ТИП		МОЩНОСТЬ (P2)		Q м³/ч	0	3	6	12	18	24	30	36	42	45
Однофазный	Трехфазный	кВт	л.с.	л/мин	0	50	100	200	300	400	500	600	700	750
MCm 10/45-N	MC 10/45-N	0,75	1	H метры	12	11	10	8,5	7	5	3,5	2		
MCm 15/45-N	MC 15/45-N	1,1	1,5		15	14	13	11,5	9,7	8	6,3	4,5	3	2

Q - Производительность **H** - Общий манометрический напор

Допустимое отклонение характеристик насосов соответствует классу 3B согласно EN ISO 9906.

ПОЗ.	КОМПОНЕНТ	КОНСТРУКТИВНЫЕ ХАРАКТЕРИСТИКИ
1	**КОРПУС НАСОСА**	Чугун с катафорезной обработкой, патрубок с резьбой согласно ISO 228/1
2	**ОСНОВАНИЕ НАСОСА**	Нержавеющая сталь AISI 304
3	**РАБОЧЕЕ КОЛЕСО**	Тип ДВУХКАНАЛЬНЫЙ, нержавеющая сталь AISI 304, прецизионное литьё
4	**КОРПУС ДВИГАТЕЛЯ**	Чугун с катафорезной обработкой
5	**КРЫШКА ДВИГАТЕЛЯ**	Нержавеющая сталь AISI 304
6	**ВАЛ ДВИГАТЕЛЯ**	Нержавеющая сталь EN 10088-3 - 1.4104

7 ДВОЙНОЕ МЕХАНИЧЕСКОЕ ТОРЦЕВОЕ УПЛОТНЕНИЕ ВАЛА С ПРОМЕЖУТОЧНОЙ МАСЛЯНОЙ КАМЕРОЙ

Уплотнение	*Вал*	*Позиция*	*Материалы*		
Тип	*Диаметр*		*Неподвижное кольцо*	*Вращающееся кольцо*	*Эластомер*
MG1-14D SIC	**Ø 14 мм**	Сторона двигателя	Карборунд	Графит	NBR
		Сторона насоса	Карборунд	Карборунд	NBR

8 ПОДШИПНИКИ **6203 ZZ / 6203 ZZ**

9 КОНДЕНСАТОР

Электронасос	*Емкость*
Однофазный	*(230 В или 240 В)*
MCm 10/45-N	**20** µF 450 В
MCm 15/45-N	**25** µF 450 В

10 ЭЛЕКТРОДВИГАТЕЛЬ

MCm: однофазный 230 В - 50 Гц
с тепловой защитой, встроенной в обмотку
MC: трехфазный 400 В - 50 Гц

– изоляция класса F,
– степень защиты IP X8

11 КАБЕЛЬ ЭЛЕКТРОПИТАНИЯ
Тип H07 RN-F
(с вилкой Schuko только для однофазных версий)
Стандартная длина 10 метров

12 ВНЕШНИЙ ПОПЛАВКОВЫЙ ВЫКЛЮЧАТЕЛЬ
(только для однофазных версий)

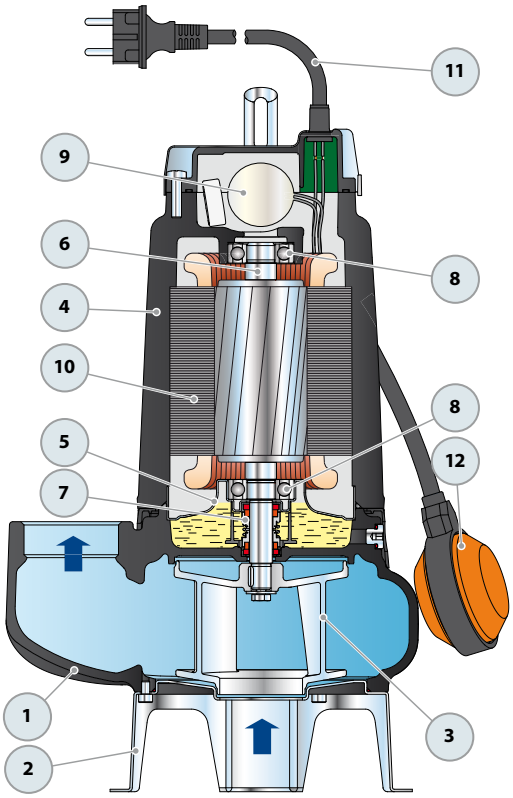

РАЗМЕРЫ И ВЕС

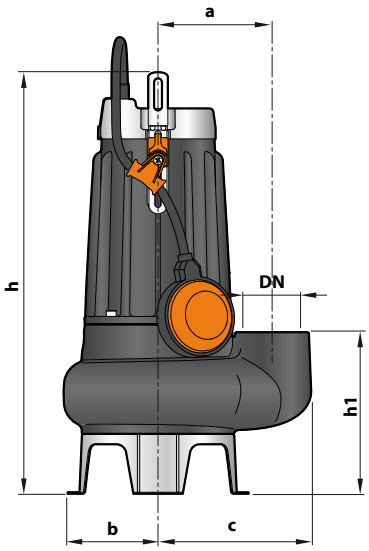

Типовая схема монтажа

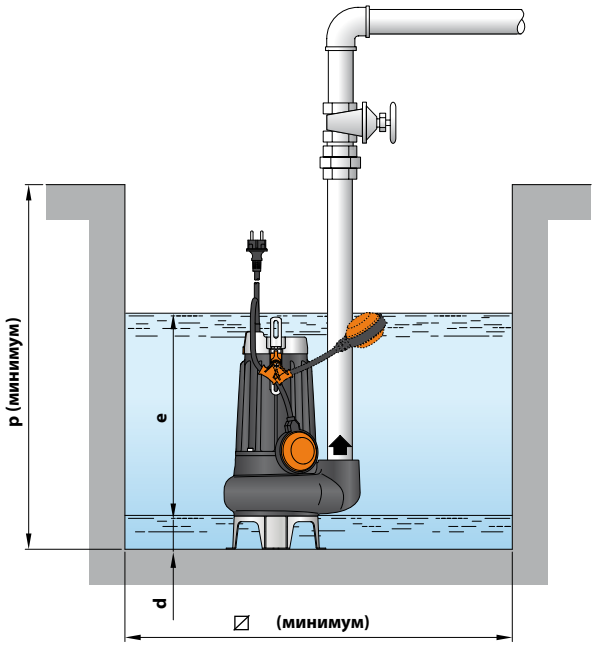

ТИП		ПАТРУБОК	Прохождение твердых частиц во взвешенном состоянии	РАЗМЕРЫ, мм									кг	
Однофазный	Трехфазный	DN		a	b	c	h	h1	d	e	p	⧄	1~	3~
MCm 10/45-N	**MC 10/45-N**	**2”**	Ø 50 мм	115	95	155	413	164	60	регулир.	500	500	**19,0**	**17,9**
MCm 15/45-N	**MC 15/45-N**						428						**20,2**	**19,2**

ПОТРЕБЛЯЕМЫЙ ТОК

ТИП	НАПРЯЖЕНИЕ	
Однофазный	230 В	240 В
MCm 10/45-N	**5,0** A	**4,8** A
MCm 15/45-N	**8,2** A	**7,9** A

ТИП	НАПРЯЖЕНИЕ			
Трехфазный	230 В	400 В	240 В	415 В
MC 10/45-N	**3,7** A	**2,1** A	**3,5** A	**2,0** A
MC 15/45-N	**5,6** A	**3,2** A	**5,4** A	**3,1** A

ПАЛЛЕТИЗАЦИЯ

ТИП		Перевозка автотранспортом
Однофазный	**Трехфазный**	Кол-во насосов
MCm 10/45-N	**MC 10/45-N**	**54**
MCm 15/45-N	**MC 15/45-N**	**54**

DC

Погружные дренажные электронасосы

Чистая вода

В быту

В коммунальном секторе

РАБОЧИЙ ДИАПАЗОН

- Производительность до **300 л/мин** (18 м^3/ч)
- Напор до **26 м**

ЭКСПЛУАТАЦИОННЫЕ ОГРАНИЧЕНИЯ

- Глубина погружения до **10 м** (с кабелем электропитания соответствующей длины)
- Температура жидкости до **+40 °C**
- Прохождение твердых частиц во взвешенном состоянии до **10 мм**
- Минимальный уровень осушения **17 мм**
- Минимальный уровень погружения при непрерывном режиме работы **220 мм**

ИСПОЛНЕНИЕ И НОРМЫ БЕЗОПАСНОСТИ

- Кабель электропитания длиной **10 м**
- Внешний поплавковый выключатель для однофазных версий

EN 60335-1
IEC 60335-1
CEI 61-150

EN 60034-1
IEC 60034-1
CEI 2-3

СЕРТИФИКАЦИЯ

Сертифицированная система менеджмента DNV
ISO 9001: Система менеджмента качества
ISO 14001: Экологический менеджмент

ОБЛАСТИ ПРИМЕНЕНИЯ И УСТАНОВКА

Погружные насосы **DC** изготовлены из толстостенного чугуна, характеризующегося высокой прочностью, стойкостью к абразивному воздействию и долговечностью, и рекомендуются для дренажа чистой или слегка загрязнённой воды. Они характеризуются прочностью и надежностью работы в автоматическом режиме при использовании в стационарном варианте.

ПАТЕНТЫ - МАРКИ - МОДЕЛИ

- Заявленный патент № BO2015A000116
- Зарегистрированная ЕС модель № 002501486-0001

ИСПОЛНЕНИЕ ПО ЗАКАЗУ

- Однофазные электронасосы без поплавкового выключателя
- Другое напряжение питания или частота 60 Гц

ГАРАНТИЯ

2 года в соответствии с нашими общими условиями продажи

РАБОЧИЕ ХАРАКТЕРИСТИКИ И ТЕХНИЧЕСКИЕ ДАННЫЕ

50 Гц n= 2900 об/мин

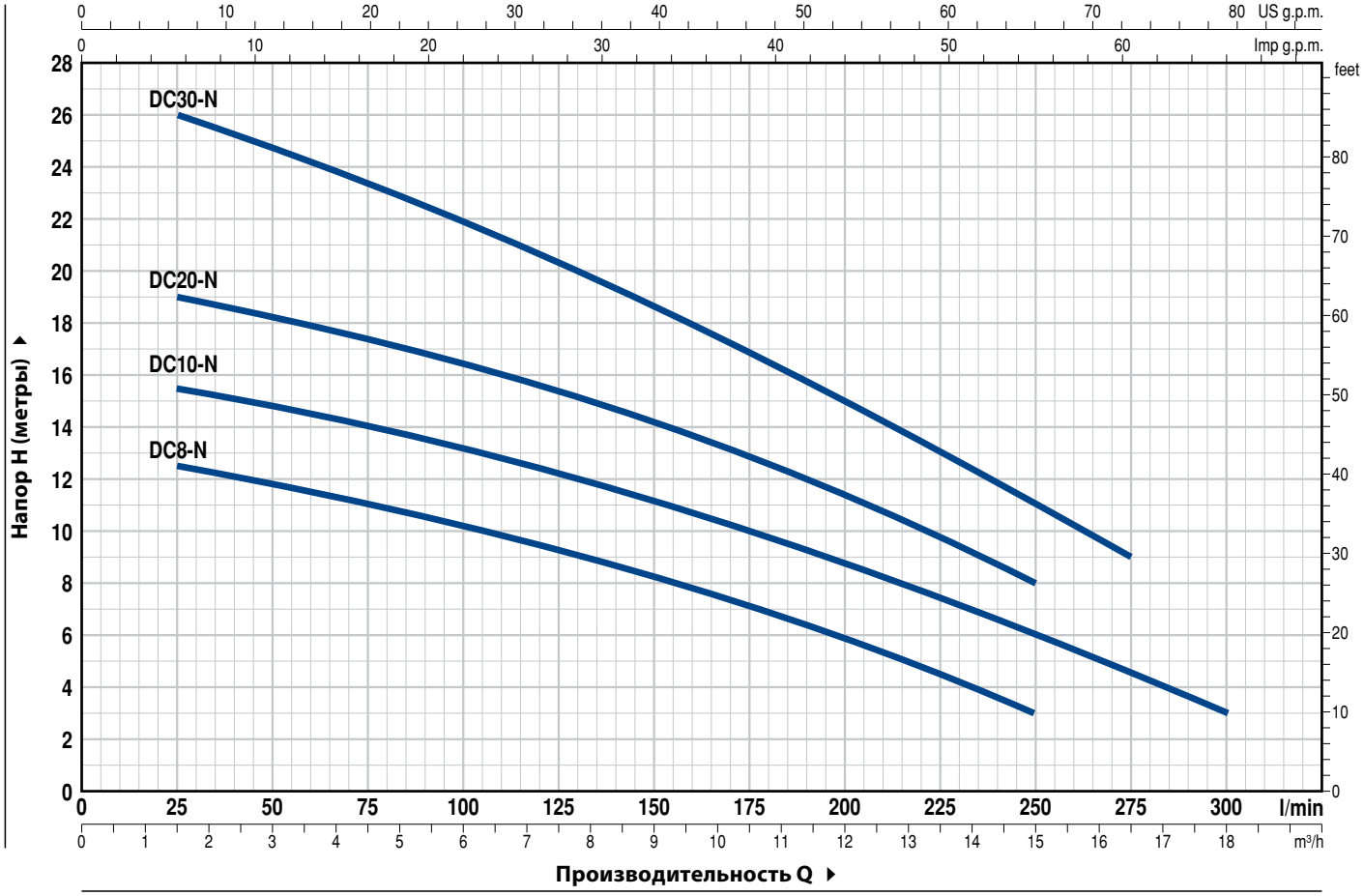

ТИП		МОЩНОСТЬ (P2)		Q м³/ч	0	1,5	3,0	4,5	6,0	7,5	9,0	10,5	12,0	13,2	15,0	16,5	18,0
Однофазный	Трехфазный	кВт	л.с.	л/мин	**0**	**25**	**50**	**75**	**100**	**125**	**150**	**175**	**200**	**220**	**250**	**275**	**300**
DCm 8 -N	**DC 8 -N**	0,55	0,75	H метры	13	12,5	11,8	11	10,2	9,2	8,2	7	5,8	4,7	3		
DCm 10-N	**DC 10-N**	0,75	1		16	15,5	14,8	14	13,2	12,2	11,2	10	8,8	7,8	6	4,5	3
DCm 20-N	**DC 20-N**	0,75	1		20	19	18,5	17,5	16,5	15,5	14,3	13	11,5	10	8		
DCm 30-N	**DC 30-N**	1,1	1,5		26	26	24,8	23,5	22	20,4	18,7	16,9	15	13,5	11	9	

Q - Производительность **H** - Общий манометрический напор

Допустимое отклонение характеристик насосов соответствует классу 3B согласно EN ISO 9906.

ПОЗ.	КОМПОНЕНТ	КОНСТРУКТИВНЫЕ ХАРАКТЕРИСТИКИ
1	**КОРПУС НАСОСА**	Чугун с катафорезной обработкой, патрубок с резьбой согласно ISO 228/1
2	**ВСАСЫВАЮЩАЯ РЕШЕТКА**	Нержавеющая сталь AISI 304
3	**КРЫШКА ВСАСЫВАНИЯ**	Нержавеющая сталь AISI 304
4	**РАБОЧЕЕ КОЛЕСО**	Открытого типа, из полимера
5	**КОРПУС ДВИГАТЕЛЯ**	Чугун с катафорезной обработкой
6	**КРЫШКА ДВИГАТЕЛЯ**	Нержавеющая сталь AISI 304
7	**ВАЛ ДВИГАТЕЛЯ**	Нержавеющая сталь EN 10088-3 - 1.4104

8 ДВОЙНОЕ МЕХАНИЧЕСКОЕ ТОРЦЕВОЕ УПЛОТНЕНИЕ ВАЛА С ПРОМЕЖУТОЧНОЙ МАСЛЯНОЙ КАМЕРОЙ

Электронасос *Тип*	*Уплотнение* *Тип*	*Вал* *Диаметр*	*Позиция*	*Материалы* *Неподвижное кольцо*	*Вращающееся кольцо*	*Эластомер*
DC8 -N	**MG1-14D SIC**	**Ø 14 мм**	Сторона двигателя	Карборунд	Графит	NBR
DC10-N			Сторона насоса	Карборунд	Карборунд	NBR
DC20-N						
Двойное уплотнение вала с промежуточной масляной камерой (МЕХ.УПЛОТНЕНИЕ + САЛЬНИК Ø16 x Ø24 x H 5 мм)						
DC30-N	**ST1-14 SIC**	**Ø 14 мм**		Керамика	Карборунд	NBR

9 ПОДШИПНИКИ **6203 ZZ / 6203 ZZ**

10 КОНДЕНСАТОР

Электронасос *Однофазный*	*Емкость* *(230 В или 240 В)*
DCm8 -N	
DCm10 -N	**20** µF 450 В
DCm20-N	
DCm30-N	**25** µF 450 В

11 ЭЛЕКТРОДВИГАТЕЛЬ

DCm: однофазный 230 В - 50 Гц
с тепловой защитой, встроенной в обмотку
DC: трехфазный 400 В - 50 Гц

– изоляция класса F,
– степень защиты IP X8

12 КАБЕЛЬ ЭЛЕКТРОПИТАНИЯ
Тип H07 RN-F
(с вилкой Schuko только для однофазных версий)
Стандартная длина 10 метров

13 ВНЕШНИЙ ПОПЛАВКОВЫЙ ВЫКЛЮЧАТЕЛЬ
(только для однофазных версий)

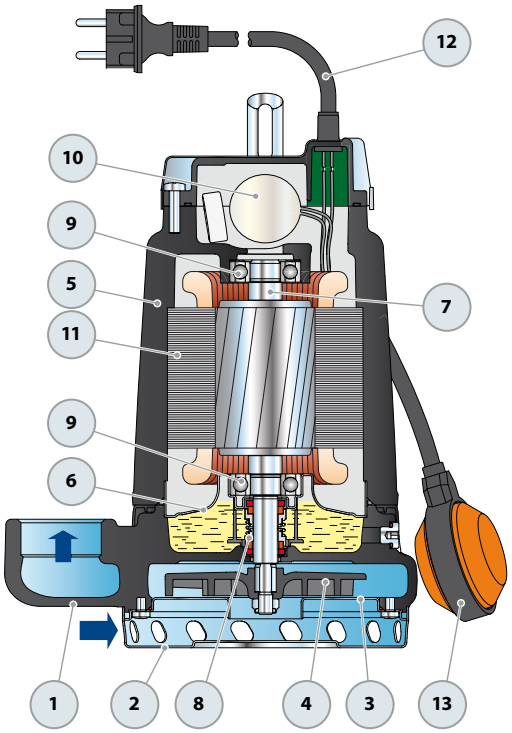

РАЗМЕРЫ И ВЕС

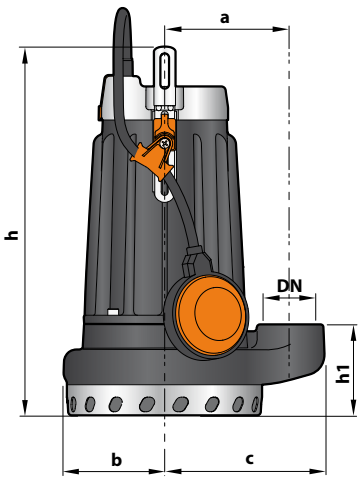

Типовая схема монтажа

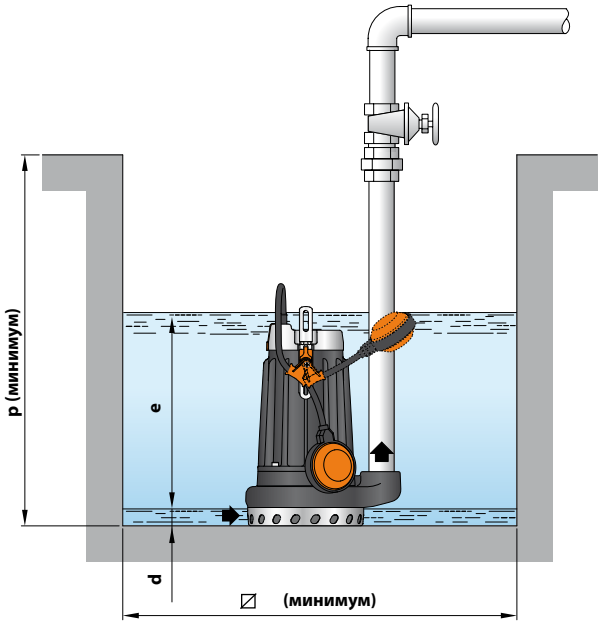

ТИП		ПАТРУБОК	РАЗМЕРЫ, мм									кг	
Однофазный	Трехфазный	DN	a	b	c	h	h1	d	e	p	⧄	1~	3~
DCm 8 -N	DC 8 -N	1½"	115	85	147	322	72	17	регулир.	500	500	16,1	15,8
DCm 10-N	DC 10-N											17,2	16,1
DCm 20-N	DC 20-N											17,2	16,1
DCm 30-N	DC 30-N			93		337	84					18,8	17,8

ПОТРЕБЛЯЕМЫЙ ТОК

ТИП	НАПРЯЖЕНИЕ	
Однофазный	230 В	240 В
DCm 8 -N	3,2 A	3,1 A
DCm 10-N	4,7 A	4,5 A
DCm 20-N	5,7 A	5,5 A
DCm 30-N	7,2 A	6,9 A

ТИП	НАПРЯЖЕНИЕ			
Трехфазный	230 В	400 В	240 В	415 В
DC 8 -N	2,8 A	1,6 A	2,7 A	1,55 A
DC 10-N	3,5 A	2,0 A	3,4 A	1,95 A
DC 20-N	4,2 A	2,4 A	4,0 A	2,3 A
DC 30-N	5,2 A	3,0 A	5,0 A	2,9 A

ПАЛЛЕТИЗАЦИЯ

ТИП		Перевозка автотранспортом
Однофазный	Трехфазный	Кол-во насосов
DCm 8 -N	DC 8 -N	60
DCm 10-N	DC 10-N	60
DCm 20-N	DC 20-N	60
DCm 30-N	DC 30-N	60

TRITUS

Погружные электронасосы с измельчителем

Загрязненная вода

В быту

В коммунальном секторе

РАБОЧИЙ ДИАПАЗОН

- Производительность до **220 л/мин** (13,2 м³/ч)
- Напор до **30 м**

ЭКСПЛУАТАЦИОННЫЕ ОГРАНИЧЕНИЯ

- Глубина погружения до **10 м**
  (с кабелем электропитания соответствующей длины)
- Температура жидкости до **+40 °C**
- Минимальный уровень осушения **50 мм**
- Минимальный уровень погружения при непрерывном режиме работы:
  – **300 мм** для TR 0.75-1.1
  – **350 мм** для TR 1.5-2.2

ИСПОЛНЕНИЕ И НОРМЫ БЕЗОПАСНОСТИ

- Кабель электропитания длиной **10 м**
- Внешний поплавковый выключатель и электрический пульт для однофазных версий

EN 60335-1
IEC 60335-1
CEI 61-150

EN 60034-1
IEC 60034-1
CEI 2-3

СЕРТИФИКАЦИЯ

Сертифицированная система менеджмента DNV
ISO 9001: Система менеджмента качества
ISO 14001: Экологический менеджмент

ОБЛАСТИ ПРИМЕНЕНИЯ И УСТАНОВКА

Насосы серии TRITUS с измельчителем, изготовленные из толстостенного чугуна, характеризующегося высокой прочностью, стойкостью к абразивному воздействию и долговечностью. Насосы оснащены ИЗМЕЛЬЧИТЕЛЕМ из закалённой нержавеющей стали, что позволяет измельчать твёрдые частицы и волокна, содержащиеся в сточных водах бытового и коммунального секторов, для последующего перекачивания под давлением в канализационной системе по трубам малого диаметра.

ПАТЕНТЫ - МАРКИ - МОДЕЛИ

- Зарегистрированная модель № 013017181
- Заявленный патент № BO2015A000116
- Зарегистрированная ЕС модель № 002501486-0002

ИСПОЛНЕНИЕ ПО ЗАКАЗУ

- Версии с регулируемыми ножками для TR 0.75-1.1
- Однофазные электронасосы без поплавкового выключателя
- Другое напряжение питания или частота 60 Гц

ГАРАНТИЯ

2 года в соответствии с нашими общими условиями продажи

РАБОЧИЕ ХАРАКТЕРИСТИКИ И ТЕХНИЧЕСКИЕ ДАННЫЕ

50 Гц n= 2900 об/мин

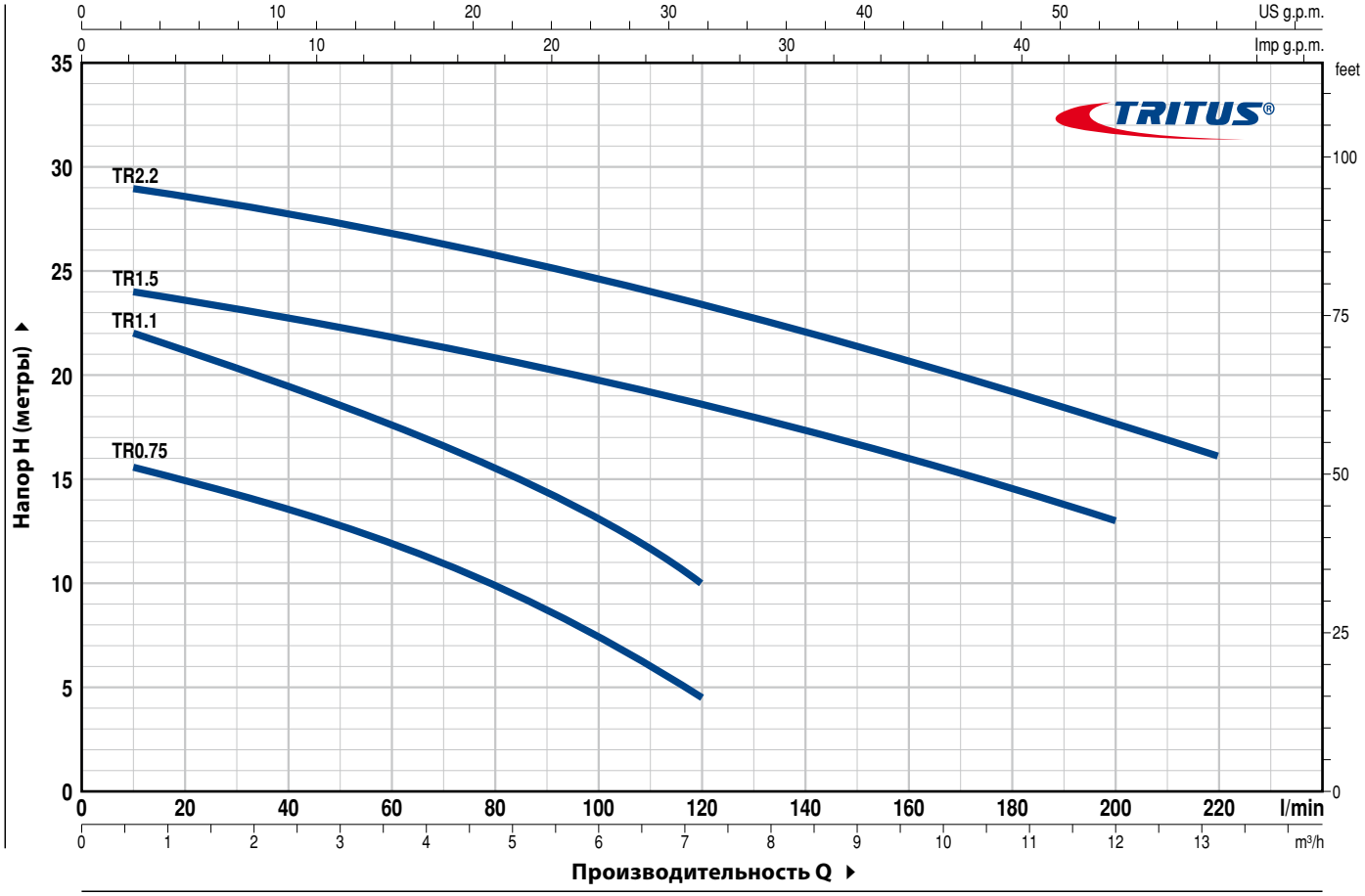

ТИП		МОЩНОСТЬ (P2)		Q м³/ч	0	0,6	1,2	2,4	3,6	4,8	6,0	7,2	8,4	9,6	10,8	12	13,2
Однофазный	**Трехфазный**	**кВт**	**л.с.**	л/мин	**0**	**10**	**20**	**40**	**60**	**80**	**100**	**120**	**140**	**160**	**180**	**200**	**220**
TRm 0.75	**TR 0.75**	0,75	1	**H** метры	16,5	15,5	15	13,5	11,8	10	7,5	4,5					
TRm 1.1	**TR 1.1**	1,1	1,5		23	22	21	19,5	17,5	15,5	13	10					
TRm 1.5	**TR 1.5**	1,5	2		25	24	23,5	22,8	22	21	19,8	18,5	17,3	16	14,5	13	
–	**TR 2.2**	2,2	3		30	29	28,5	27,8	26,8	25,8	24,7	23,5	22	20,5	19	17,8	16

Q - Производительность **H** - Общий манометрический напор

Допустимое отклонение характеристик насосов соответствует классу 3B согласно EN ISO 9906.

ПОЗ.	КОМПОНЕНТ	КОНСТРУКТИВНЫЕ ХАРАКТЕРИСТИКИ
1	**КОРПУС НАСОСА**	Чугун с катафорезной обработкой, патрубок с резьбой согласно ISO 228/1
2	**РАБОЧЕЕ КОЛЕСО**	Открытого типа: – технополимер для TR 0.75, TR 1.1 – нержавеющая сталь AISI 304 для TR 1.5, TR 2.2
3	**ИЗМЕЛЬЧИТЕЛЬ**	Нержавеющая закалённая сталь AISI 440C
4	**ВАЛ ДВИГАТЕЛЯ**	– Нержавеющая сталь EN 10088-3 - 1.4104 для TR 0.75, TR 1.1 – Нержавеющая сталь AISI 431 для TR 1.5, TR 2.2
5	**КОРПУС ДВИГАТЕЛЯ**	Чугун с катафорезной обработкой

6 ДВОЙНОЕ МЕХАНИЧЕСКОЕ ТОРЦЕВОЕ УПЛОТНЕНИЕ ВАЛА С ПРОМЕЖУТОЧНОЙ МАСЛЯНОЙ КАМЕРОЙ

Электронасос	*Уплотнение*	*Вал*	*Позиция*	*Материалы*		
Тип	*Тип*	*Диаметр*		*Неподвижное кольцо*	*Вращающееся кольцо*	*Эластомер*
TR 0.75, TR 1.1	**MG1-14D SIC**	**Ø 14** мм	Сторона двигателя	Карборунд	Графит	NBR
			Сторона насоса	Карборунд	Карборунд	NBR
TR 1.5, TR 2.2	**STA-20**	**Ø 20 мм**	Сторона двигателя	Керамика	Графит	NBR
	STA-19	**Ø 19 мм**	Сторона насоса	Карборунд	Карборунд	NBR

7 ПОДШИПНИКИ

Электронасос	*Тип*
TR 0.75, TR 1.1	**6203 ZZ-C3E / 6203 ZZ-C3E**
TR 1.5, TR 2.2	**5304 ZZ-C3 / 6304 ZZ-C3**

8 ЭЛЕКТРОДВИГАТЕЛЬ

TRm: однофазный 230 В - 50 Гц
с тепловой защитой, встроенной в обмотку
TR: трехфазный 400 В - 50 Гц

– изоляция класса F,
– степень защиты IP X8

9 КАБЕЛЬ ЭЛЕКТРОПИТАНИЯ

Тип H07 RN-F

Стандартная длина 10 метров

10 ВНЕШНИЙ ПОПЛАВКОВЫЙ ВЫКЛЮЧАТЕЛЬ

(только для однофазных версий)

11 ЭЛЕКТРИЧЕСКИЙ ПУЛЬТ

(только для однофазных версий)

С аварийной защитой двигателя с ручным перезапуском, пусковым и рабочим конденсаторами.

Электронасос Однофазный (230 В или 240 В)	*Емкость рабочего конденсатора*	*Емкость пускового конденсатора*
TRm 0.75, TRm 1.1	**25** µF 450 В	**80** µF 450 В
TRm 1.5	**50** µF 450 В	**100** µF 450 В

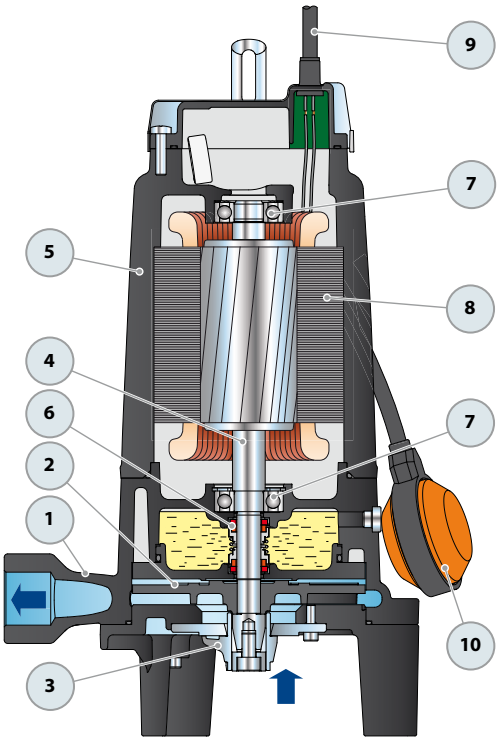

Серийное оборудование

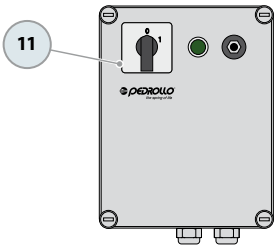

Электрический пульт
(только для однофазных версий)

РАЗМЕРЫ И ВЕС

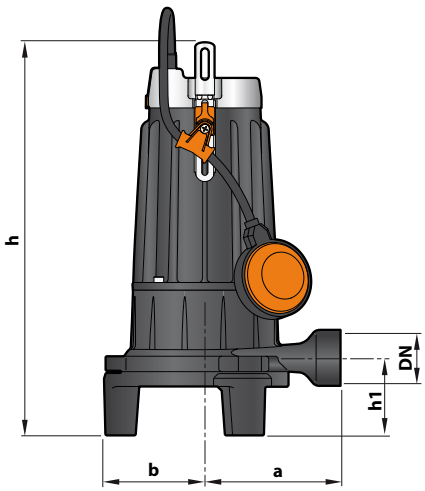

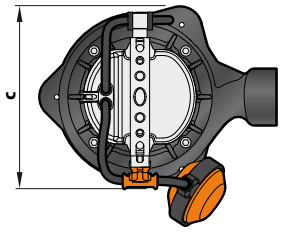

Типовая схема монтажа
(только для однофазной версии)

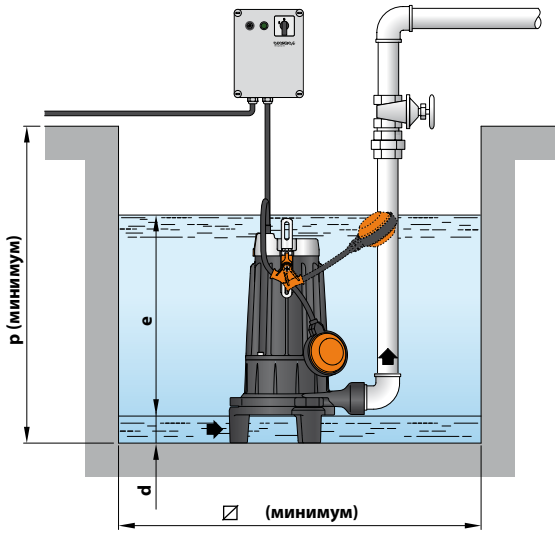

ТИП		ПАТРУБОК	РАЗМЕРЫ, мм									кг *	
Однофазный	Трехфазный	DN	a	b	c	h	h1	d	e	p	⧄	1~	3~
TRm 0,75	**TR 0,75**	**1¼"**	140	100	200	390	80	50	регулир.	500	500	**21,6**	**21,6**
TRm 1,1	**TR 1,1**					405						**23,9**	**23,1**
TRm 1,5	**TR 1,5**	**1½"**	170	120	216	424	68					**38,0**	**37,0**
–	**TR 2,2**											**–**	**38,5**

(* вес электронасоса без электрического пульта)

ПОТРЕБЛЯЕМЫЙ ТОК

ТИП	НАПРЯЖЕНИЕ	
Однофазный	230 В	240 В
TRm 0.75	**5,5** A	**5,3** A
TRm 1.1	**7,4** A	**7,1** A
TRm 1.5	**10,5** A	**10,1** A

ТИП	НАПРЯЖЕНИЕ			
Трехфазный	230 В	400 В	240 В	415 В
TR 0.75	**4,0** A	**2,5** A	**3,9** A	**2,5** A
TR 1.1	**5,2** A	**3,0** A	**5,0** A	**2,9** A
TR 1.5	**7,5** A	**4,3** A	**7,3** A	**4,2** A
TR 2.2	**10,2** A	**5,9** A	**9,9** A	**5,7** A

ПАЛЛЕТИЗАЦИЯ

ТИП		Перевозка автотранспортом
Однофазный	**Трехфазный**	Кол-во насосов
TRm 0.75	**TR 0.75**	**40**
TRm 1.1	**TR 1.1**	**40**
TRm 1.5	**TR 1.5**	**16**
–	**TR 2.2**	**16**

Погружные электронасосы

Загрязненная вода

В быту

В коммунальном секторе

В промышленности

РАБОЧИЙ ДИАПАЗОН

- Производительность до **1200 л/мин** (72 м³/ч)
- Напор до **16 м**

ЭКСПЛУАТАЦИОННЫЕ ОГРАНИЧЕНИЯ

- Глубина погружения до **10 м**
  (с кабелем электропитания соответствующей длины)
- Температура жидкости до **+40 °C**
- Прохождение твердых частиц во взвешенном состоянии:
  – до **Ø 50 мм** для VXC /50
  – до **Ø 70 мм** для VXC /70
- Минимальный уровень погружения при непрерывном режиме работы:
  – **390 мм** для VXC /50
  – **430 мм** для VXC /70

ИСПОЛНЕНИЕ И НОРМЫ БЕЗОПАСНОСТИ

- Кабель электропитания длиной **10 м**
- Внешний поплавковый выключатель и электрический пульт для однофазных версий

EN 60335-1
IEC 60335-1
CEI 61-150

EN 60034-1
IEC 60034-1
CEI 2-3

СЕРТИФИКАЦИЯ

Сертифицированная система менеджмента DNV
ISO 9001: Система менеджмента качества
ISO 14001: Экологический менеджмент

ОБЛАСТИ ПРИМЕНЕНИЯ И УСТАНОВКА

Насосы серии **VXC** изготовлены из толстостенного чугуна, характеризующегося высокой прочностью, стойкостью к абразивному воздействию и долговечностью. Они оснащены рабочим колесом типа VORTEX, поэтому подходят для дренажа хозяйственно-бытовых сточных вод, канализационной воды, атмосферных сточных вод, взболтанного сырого осадка, гнилостного шлама. Насосы предназначены для установки в канализационных коллекторах, туннелях, котлованах, каналах, подземных автостоянках и т.д.

ПАТЕНТЫ - МАРКИ - МОДЕЛИ

- Зарегистрированная ЕС модель № 342159-0017

ИСПОЛНЕНИЕ ПО ЗАКАЗУ

- Электрический пульт **QES** для трехфазных электронасосов
- Однофазные электронасосы без поплавкового выключателя
- Другое напряжение питания или частота 60 Гц

ГАРАНТИЯ

2 года в соответствии с нашими общими условиями продажи

➠ **Гарантия действительна, если встроенная в обмотку тепловая защита подсоединена к электрическому пульту для версий:**

однофазный
– VXCm 30/50
– VXCm 30/70

трехфазный
– VXC 15-20-30/50
– VXC 15-20-30/70

РАБОЧИЕ ХАРАКТЕРИСТИКИ И ТЕХНИЧЕСКИЕ ДАННЫЕ

50 Гц n= 2900 об/мин

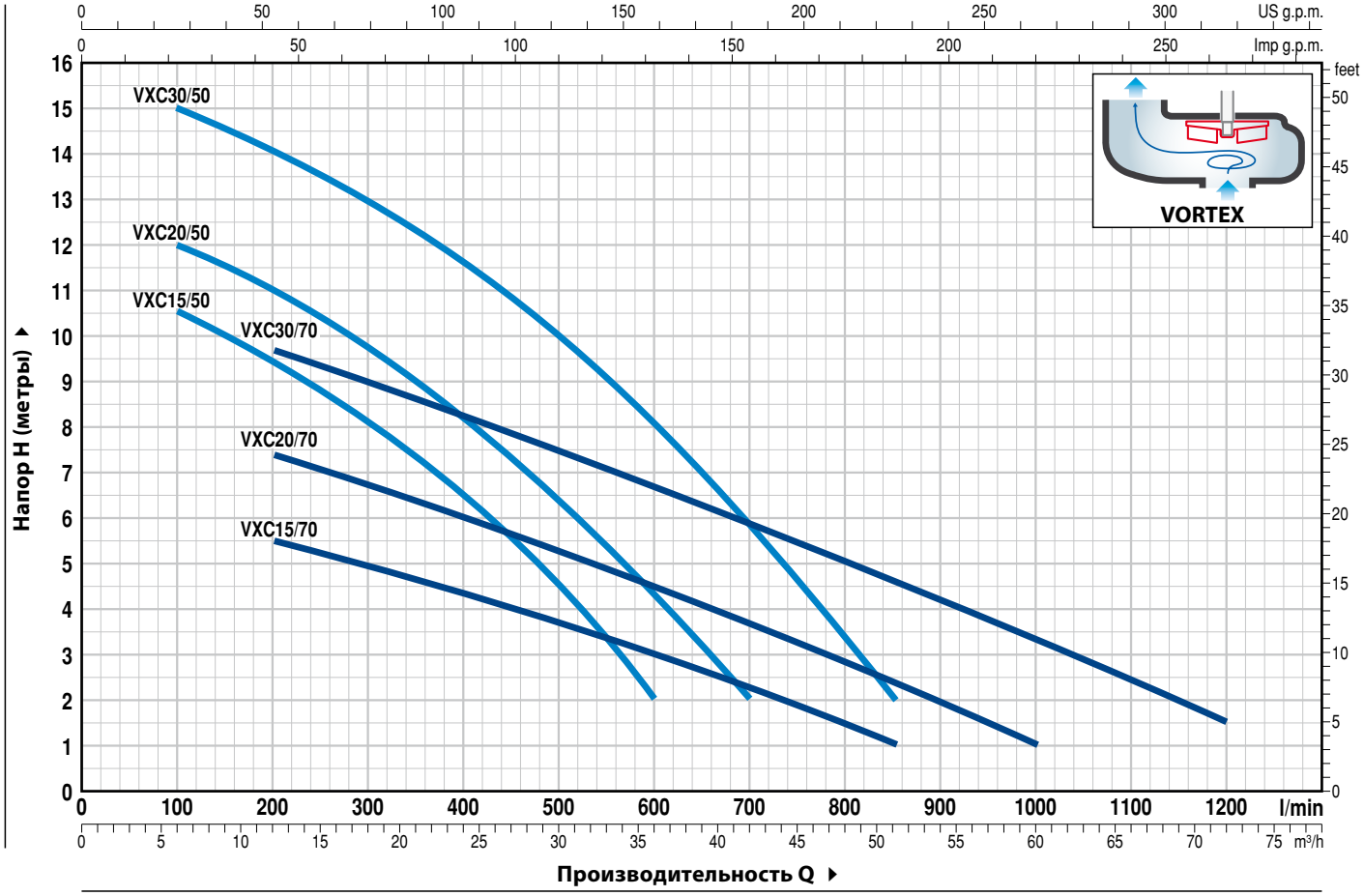

ТИП		МОЩНОСТЬ (P2)		Q м³/ч	0	6	12	18	21	24	30	36	42	48	51	54	60	66	72
Однофазный	**Трехфазный**	**кВт**	**л.с.**	л/мин	**0**	**100**	**200**	**300**	**350**	**400**	**500**	**600**	**700**	**800**	**850**	**900**	**1000**	**1100**	**1200**
VXCm 15/50	**VXC 15/50**	1,1	1,5	H метры	11,5	10,5	9,5	8,2	7,2	6,5	4,5	2							
VXCm 20/50	**VXC 20/50**	1,5	2		13	12	11	9,5	9	8	6,5	4,5	2						
VXCm 30/50	**VXC 30/50**	2,2	3		16	15	14	13	12,3	11,5	10	8	5,9	3,3	2				
VXCm 15/70	**VXC 15/70**	1,1	1,5		6,5	–	5,5	5	4,7	4,4	3,7	3	2,2	1,5	1				
VXCm 20/70	**VXC 20/70**	1,5	2		8,5	–	7,4	6,7	6,3	6	5,2	4,5	3,6	2,8	2,4	2	1		
VXCm 30/70	**VXC 30/70**	2,2	3		11	–	9,7	9	8,6	8,2	7,5	6,7	5,8	5	4,6	4,2	3,3	2,5	1,5

Q - Производительность **H** - Общий манометрический напор

Допустимое отклонение характеристик насосов соответствует классу 3B согласно EN ISO 9906.

ПОЗ.	КОМПОНЕНТ	КОНСТРУКТИВНЫЕ ХАРАКТЕРИСТИКИ
1	**КОРПУС НАСОСА**	Чугун, патрубок с резьбой согласно ISO 228/1
2	**ОСНОВАНИЕ НАСОСА**	Нержавеющая сталь AISI 304
3	**РАБОЧЕЕ КОЛЕСО**	Тип VORTEX, чугун с катафорезной обработкой
4	**КОРПУС ДВИГАТЕЛЯ**	Чугун
5	**КРЫШКА ДВИГАТЕЛЯ**	Чугун
6	**ВАЛ ДВИГАТЕЛЯ**	Нержавеющая сталь AISI 431

7 ДВОЙНОЕ МЕХАНИЧЕСКОЕ ТОРЦЕВОЕ УПЛОТНЕНИЕ ВАЛА С ПРОМЕЖУТОЧНОЙ МАСЛЯНОЙ КАМЕРОЙ

Уплотнение	*Вал*	*Позиция*	*Материалы*		
Тип	*Диаметр*		*Неподвижное кольцо*	*Вращающееся кольцо*	*Эластомер*
STA-20	**Ø 20 мм**	Сторона двигателя	Керамика	Графит	NBR
STA-19	**Ø 19 мм**	Сторона насоса	Карборунд	Карборунд	NBR

8 ПОДШИПНИКИ **6304 ZZ - C3 / 6304 ZZ - C3**

9 КОНДЕНСАТОР

Электронасос	*Емкость*
Однофазный	*(230 В или 240 В)*
VXCm 15/50 **VXCm 15/70**	**31,5** µF 450 В
VXCm 20/50 **VXCm 20/70**	**50** µF 450 В
VXCm 30/50 **VXCm 30/70**	**60** µF 450 В

10 ЭЛЕКТРОДВИГАТЕЛЬ

VXCm 15-20: однофазный 230 В - 50 Гц
с тепловой защитой, встроенной в обмотку

➠ **VXCm 30**: однофазный 230 В - 50 Гц
с тепловой защитой, встроенной в обмотку, которую необходимо подсоединить к электрическому пульту

➠ **VXC**: трехфазный 400 В - 50 Гц
с тепловой защитой, встроенной в обмотку, которую необходимо подсоединить к электрическому пульту (поставка на заказ)

– изоляция класса F,
– степень защиты IP X8

11 КАБЕЛЬ ЭЛЕКТРОПИТАНИЯ

Длина **10 метров,** тип H07 RN-F

12 ЭЛЕКТРИЧЕСКИЙ ПУЛЬТ для VXCm 15-20
(только для однофазных версий)
Конденсатор и защита от перегрузки с ручным перезапуском

13 ЭЛЕКТРИЧЕСКИЙ ПУЛЬТ для VXCm 30
(только для однофазных версий)

Тип **QES 300 MONO**

14 ВНЕШНИЙ ПОПЛАВКОВЫЙ ВЫКЛЮЧАТЕЛЬ
(только для однофазных версий)

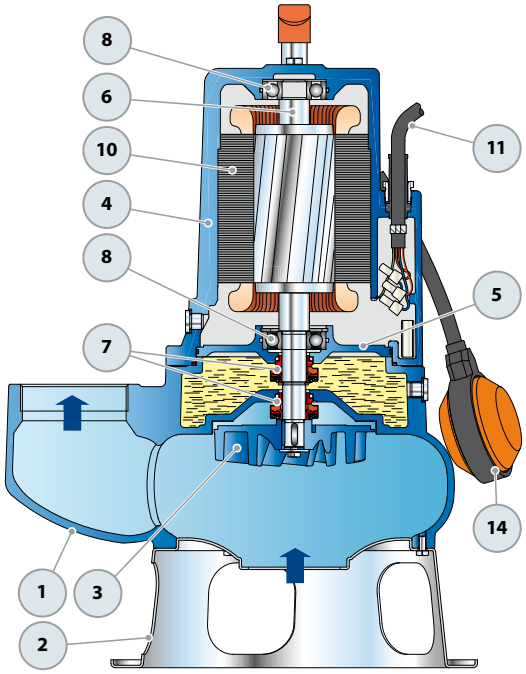

Серийное оборудование

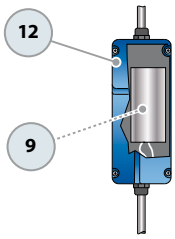

Электрический пульт для VXCm 15-20
(только для однофазных версий)

Серийное оборудование

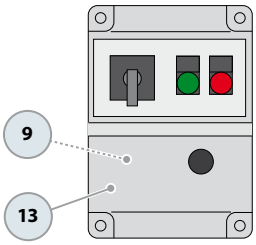

Электрический пульт для VXCm 30
(только для однофазных версий)

РАЗМЕРЫ И ВЕС

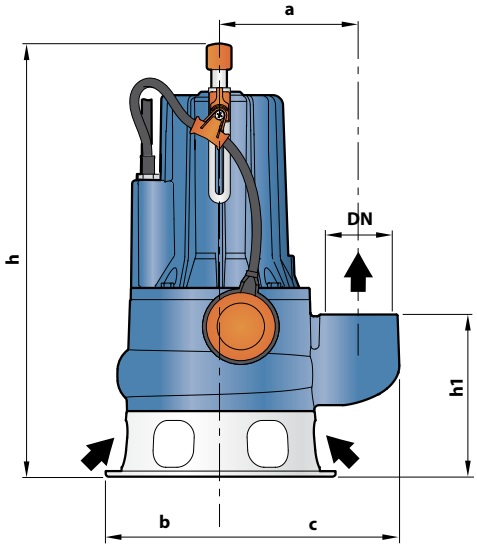

Типовая схема монтажа

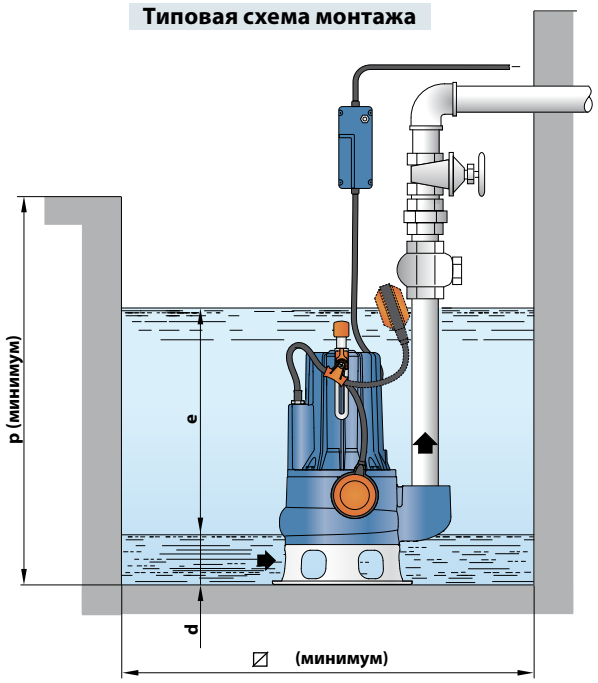

ТИП		ПАТРУБОК	Прохождение твердых частиц во взвешенном состоянии	РАЗМЕРЫ, мм									кг	
Однофазный	Трехфазный	DN		a	b	c	h	h1	d	e	p	⌀	1~	3~
VXCm 15/50	VXC 15/50	2½"	Ø 50 мм	162	135	210	509	191	75	регулир.	800	800	36,2	34,9
VXCm 20/50	VXC 20/50												37,3	36,0
VXCm 30/50	VXC 30/50						522/509						41,2	38,0
VXCm 15/70	VXC 15/70	3"	Ø 70 мм	180	150	237	548	233	85				39,0	37,7
VXCm 20/70	VXC 20/70												40,1	38,8
VXCm 30/70	VXC 30/70						562/548						44,0	40,8

ПОТРЕБЛЯЕМЫЙ ТОК

ТИП	НАПРЯЖЕНИЕ	
Однофазный	230 В	240 В
VXCm 15/50	8,8 A	8,7 A
VXCm 20/50	10,2 A	10,1 A
VXCm 30/50	15,6 A	15,5 A
VXCm 15/70	8,7 A	8,6 A
VXCm 20/70	10,0 A	9,9 A
VXCm 30/70	15,0 A	14,9 A

ТИП	НАПРЯЖЕНИЕ		
Трехфазный	230÷240 В	400÷415 В	690÷720 В
VXC 15/50	5,9 A	3,4 A	2,0 A
VXC 20/50	7,3 A	4,2 A	2,4 A
VXC 30/50	9,9 A	5,7 A	3,3 A
VXC 15/70	5,7 A	3,3 A	1,9 A
VXC 20/70	7,3 A	4,2 A	2,4 A
VXC 30/70	9,5 A	5,5 A	3,2 A

ПАЛЛЕТИЗАЦИЯ

ТИП		Перевозка автотранспортом
Однофазный	Трехфазный	Кол-во насосов
VXCm 15/50	VXC 15/50	16
VXCm 20/50	VXC 20/50	16
VXCm 30/50	VXC 30/50	16
VXCm 15/70	VXC 15/70	12
VXCm 20/70	VXC 20/70	12
VXCm 30/70	VXC 30/70	12

MC

ДВУХКАНАЛЬНОЕ рабочее колесо

Погружные электронасосы

Загрязненная вода

В быту

В коммунальном секторе

В промышленности

РАБОЧИЙ ДИАПАЗОН

- Производительность до **1600 л/мин** (96 м³/ч)
- Напор до **25 м**

ЭКСПЛУАТАЦИОННЫЕ ОГРАНИЧЕНИЯ

- Глубина погружения до **10 м**
  (с кабелем электропитания соответствующей длины)
- Температура жидкости до **+40 °C**
- Прохождение твердых частиц во взвешенном состоянии:
  – до **Ø 50 мм** для MC /50
  – до **Ø 70 мм** для MC /70
- Минимальный уровень погружения при непрерывном режиме работы:
  – **390 мм** для MC /50
  – **430 мм** для MC /70

ИСПОЛНЕНИЕ И НОРМЫ БЕЗОПАСНОСТИ

- Кабель электропитания длиной **10 м**
- Внешний поплавковый выключатель и электрический пульт для однофазных версий

EN 60335-1
IEC 60335-1
CEI 61-150

EN 60034-1
IEC 60034-1
CEI 2-3

СЕРТИФИКАЦИЯ

Сертифицированная система менеджмента DNV
ISO 9001: Система менеджмента качества
ISO 14001: Экологический менеджмент

ОБЛАСТИ ПРИМЕНЕНИЯ И УСТАНОВКА

Насосы серии **MC** изготовлены из толстостенного чугуна, характеризующегося высокой прочностью, стойкостью к абразивному воздействию и долговечностью. Они оснащены ДВУХКАНАЛЬНЫМ рабочим колесом, которое позволяет перекачивать жидкости с присутствием во взвеси коротковолокнистых твердых частиц.
Рекомендуются для перекачивания бытовых сточных и канализационных вод, смеси воды с грязью, поверхностных и грунтовых вод на таких объектах, как многоквартирные дома, промышленные здания, многоярусные гаражи, подземные парковки, мойки и т.д.

ПАТЕНТЫ - МАРКИ - МОДЕЛИ

- Зарегистрированная ЕС модель № 342159-0017

ИСПОЛНЕНИЕ ПО ЗАКАЗУ

- Электрический пульт **QES** для трехфазных электронасосов
- Однофазные электронасосы без поплавкового выключателя
- Другое напряжение питания или частота 60 Гц

ГАРАНТИЯ

2 года в соответствии с нашими общими условиями продажи
➠ **Гарантия действительна, если встроенная в обмотку тепловая защита подсоединена к электрическому пульту для версий:**

однофазный
– MCm 30/50
– MCm 30/70

трехфазный
– MC 15-20-30-40/50
– MC 30-40/70

РАБОЧИЕ ХАРАКТЕРИСТИКИ И ТЕХНИЧЕСКИЕ ДАННЫЕ

50 Гц n= 2900 об/мин

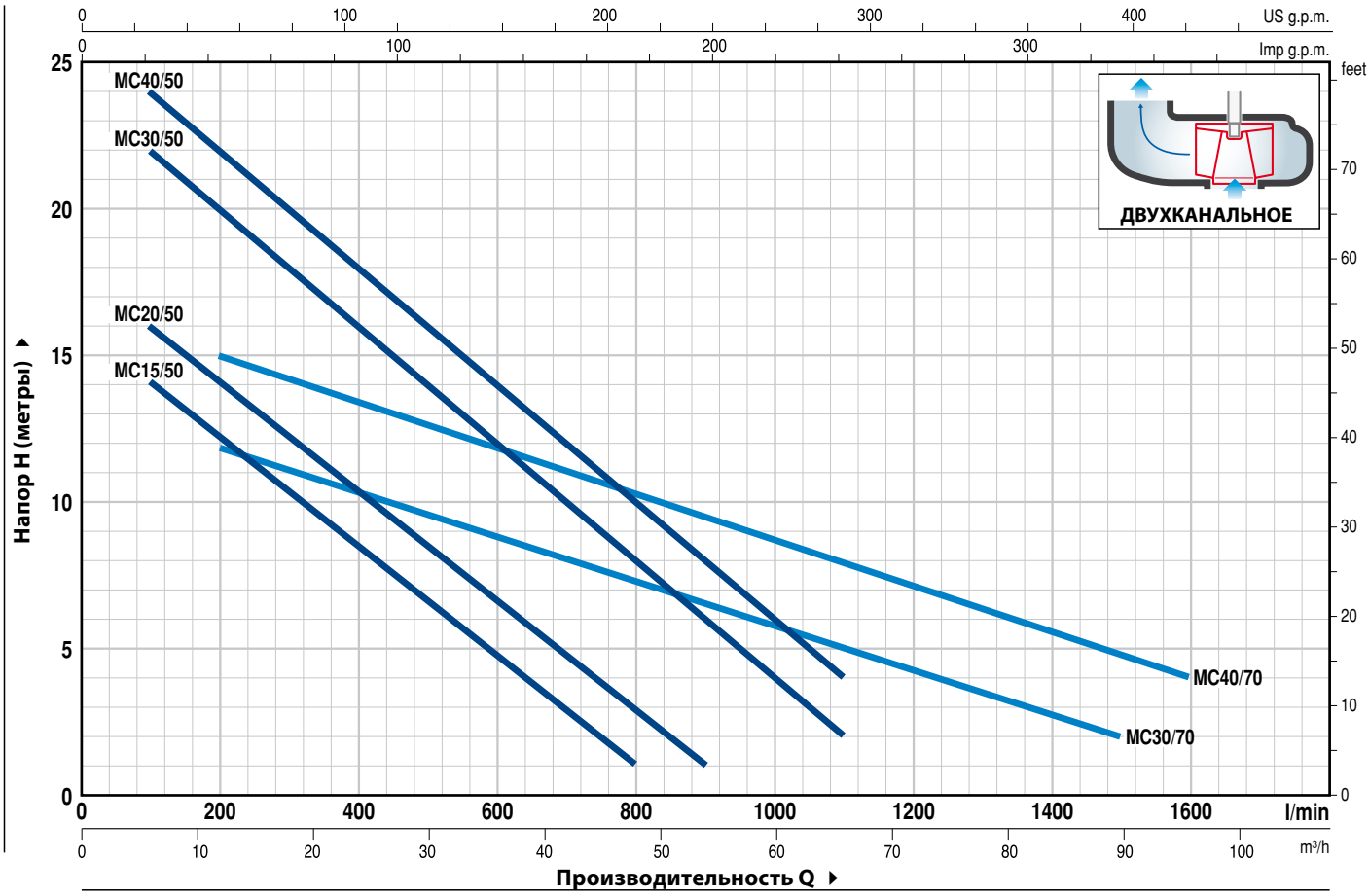

ТИП		МОЩНОСТЬ (P2)		Q м³/ч	0	6	12	18	24	30	36	42	48	54	60	66	72	90	96
Однофазный	Трехфазный	кВт	л.с.	л/мин	**0**	**100**	**200**	**300**	**400**	**500**	**600**	**700**	**800**	**900**	**1000**	**1100**	**1200**	**1500**	**1600**
MCm 15/50	**MC 15/50**	1,1	1,5	H метры	16	14	12,5	10,5	8,5	6,5	4,5	3	1						
MCm 20/50	**MC 20/50**	1,5	2		18	16	14	12,5	10,5	8,5	6,5	5	3	1					
MCm 30/50	**MC 30/50**	2,2	3		24	22	20	18	16	14	12	10	8	6	4	2			
–	**MC 40/50**	3	4		25	24	22	20	18	16	14	12	10	8	6	4			
MCm 30/70	**MC 30/70**	2,2	3		13	–	12	11	10,5	9,7	9	8	7,5	6,5	6	5	4,5	2	
–	**MC 40/70**	3	4		17	–	15	14	13,5	12,5	12	11	10,5	9,5	8,5	8	7	4,8	4

Q - Производительность **H** - Общий манометрический напор

Допустимое отклонение характеристик насосов соответствует классу 3B согласно EN ISO 9906.

ПОЗ.	КОМПОНЕНТ	КОНСТРУКТИВНЫЕ ХАРАКТЕРИСТИКИ
1	**КОРПУС НАСОСА**	Чугун, патрубок с резьбой согласно ISO 228/1
2	**ОСНОВАНИЕ НАСОСА**	Нержавеющая сталь AISI 304
3	**РАБОЧЕЕ КОЛЕСО**	Тип ДВУХКАНАЛЬНЫЙ, нержавеющая сталь AISI 304, прецизионное литьё
4	**КОРПУС ДВИГАТЕЛЯ**	Чугун
5	**КРЫШКА ДВИГАТЕЛЯ**	Чугун
6	**ВАЛ ДВИГАТЕЛЯ**	Нержавеющая сталь AISI 431

7 ДВОЙНОЕ МЕХАНИЧЕСКОЕ ТОРЦЕВОЕ УПЛОТНЕНИЕ ВАЛА С ПРОМЕЖУТОЧНОЙ МАСЛЯНОЙ КАМЕРОЙ

Уплотнение	*Вал*	*Позиция*	*Материалы*		
Тип	*Диаметр*		*Неподвижное кольцо*	*Вращающееся кольцо*	*Эластомер*
STA-20	**Ø 20 мм**	Сторона двигателя	Керамика	Графит	NBR
STA-19	**Ø 19 мм**	Сторона насоса	Карборунд	Карборунд	NBR

8 ПОДШИПНИКИ **6304 ZZ - C3 / 6304 ZZ - C3**

9 КОНДЕНСАТОР

Электронасос	*Емкость*
Однофазный	*(230 В или 240 В)*
MCm 15/50	**31,5** µF 450 В
MCm 20/50	**50** µF 450 В
MCm 30/50 **MCm 30/70**	**60** µF 450 В

10 ЭЛЕКТРОДВИГАТЕЛЬ

MCm 15-20: однофазный 230 В - 50 Гц
с тепловой защитой, встроенной в обмотку

➠ **MCm 30**: однофазный 230 В - 50 Гц
с тепловой защитой, встроенной в обмотку, которую необходимо подсоединить к электрическому пульту

➠ **MC**: трехфазный 400 В - 50 Гц
с тепловой защитой, встроенной в обмотку, которую необходимо подсоединить к электрическому пульту (поставка на заказ)

– изоляция класса F,
– степень защиты IP X8

11 КАБЕЛЬ ЭЛЕКТРОПИТАНИЯ

Длина **10 метров,** тип H07 RN-F

12 ЭЛЕКТРИЧЕСКИЙ ПУЛЬТ для MCm 15-20
(только для однофазных версий)

Конденсатор и защита двигателя с ручным перезапуском

13 ЭЛЕКТРИЧЕСКИЙ ПУЛЬТ для MCm 30
(только для однофазных версий)

Тип **QES 300 MONO**

14 ВНЕШНИЙ ПОПЛАВКОВЫЙ ВЫКЛЮЧАТЕЛЬ
(только для однофазных версий)

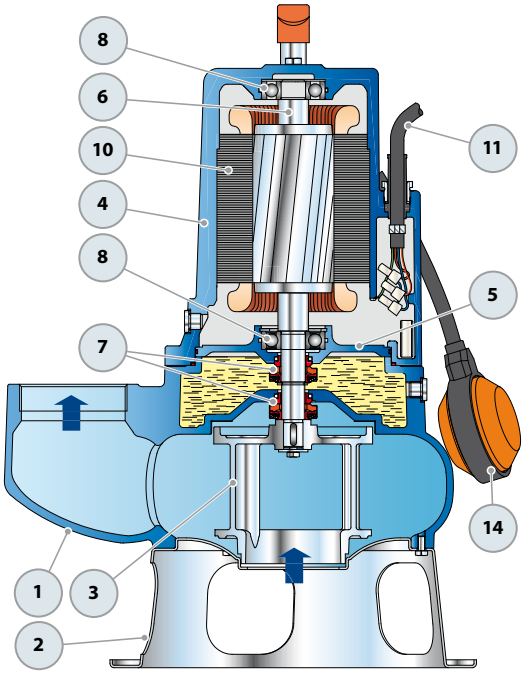

Серийное оборудование

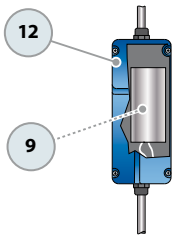

Электрический пульт для MCm 15-20
(только для однофазных версий)

Серийное оборудование

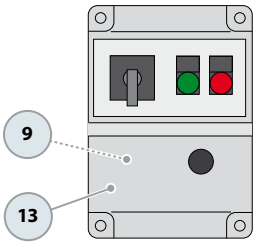

Электрический пульт для MCm 30
(только для однофазных версий)

РАЗМЕРЫ И ВЕС

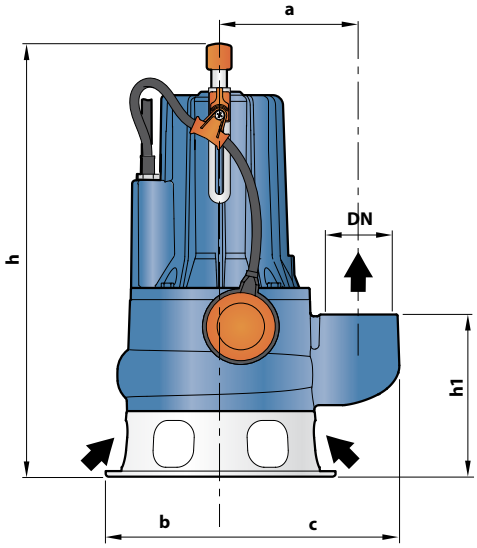

Типовая схема монтажа

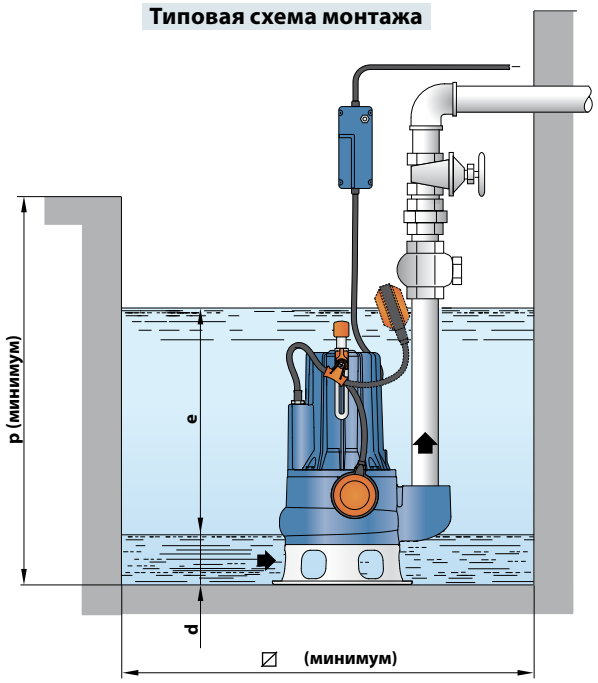

ТИП		ПАТРУБОК	Прохождение твердых частиц во взвешенном состоянии	РАЗМЕРЫ, мм									кг	
Однофазный	Трехфазный	DN		a	b	c	h	h1	d	e	p	⧄	1~	3~
MCm 15/50	**MC 15/50**	**2½"**	Ø 50 мм	162	135	210	509	191	75	регулир.	800	800	**36,7**	**35,4**
MCm 20/50	**MC 20/50**												**37,7**	**36,4**
MCm 30/50	**MC 30/50**						522/509						**41,9**	**38,6**
–	**MC 40/50**						522						**–**	**42,2**
MCm 30/70	**MC 30/70**	**3"**	Ø 70 мм	180	150	237	562/548	233	85				**45,0**	**41,7**
–	**MC 40/70**						562						**–**	**45,3**

ПОТРЕБЛЯЕМЫЙ ТОК

ТИП	НАПРЯЖЕНИЕ	
Однофазный	230 В	240 В
MCm 15/50	**9,0** A	**8,9** A
MCm 20/50	**10,5** A	**10,4** A
MCm 30/50	**15,2** A	**15,1** A
MCm 30/70	**15,2** A	**15,1** A

ТИП	НАПРЯЖЕНИЕ		
Трехфазный	230÷240 В	400÷415 В	690÷720 В
MC 15/50	**6,1** A	**3,5** A	**2,0** A
MC 20/50	**7,4** A	**4,3** A	**2,5** A
MC 30/50	**9,9** A	**5,7** A	**3,3** A
MC 40/50	**13,5** A	**7,8** A	**4,5** A
MC 30/70	**10,2** A	**5,9** A	**3,4** A
MC 40/70	**13,5** A	**7,8** A	**4,5** A

ПАЛЛЕТИЗАЦИЯ

ТИП		Перевозка автотранспортом
Однофазный	**Трехфазный**	Кол-во насосов
MCm 15/50	**MC 15/50**	**16**
MCm 20/50	**MC 20/50**	**16**
MCm 30/50	**MC 30/50**	**16**
–	**MC 40/50**	**16**
MCm 30/70	**MC 30/70**	**12**
–	**MC 40/70**	**12**

VXC-F

Рабочее колесо типа VORTEX

Погружные электронасосы

Загрязненная вода

В быту

В коммунальном секторе

В промышленности

РАБОЧИЙ ДИАПАЗОН

- Производительность до **1200 л/мин** (72 м³/ч)
- Напор до **16 м**

ЭКСПЛУАТАЦИОННЫЕ ОГРАНИЧЕНИЯ

- Глубина погружения до **10 м**
  (с кабелем электропитания соответствующей длины)
- Температура жидкости до **+40 °C**
- Прохождение твердых частиц во взвешенном состоянии:
  – до **Ø 50 мм** для VXC /50-F
  – до **Ø 70 мм** для VXC /70-F
- Минимальный уровень погружения при непрерывном режиме работы:
  – **390 мм** для VXC /50-F
  – **440 мм** для VXC /70-F

ИСПОЛНЕНИЕ И НОРМЫ БЕЗОПАСНОСТИ

- Кабель электропитания длиной **10 м**
- Внешний поплавковый выключатель и электрический пульт для однофазных версий

EN 60335-1
IEC 60335-1
CEI 61-150

EN 60034-1
IEC 60034-1
CEI 2-3

СЕРТИФИКАЦИЯ

Сертифицированная система менеджмента DNV
ISO 9001: Система менеджмента качества
ISO 14001: Экологический менеджмент

ОБЛАСТИ ПРИМЕНЕНИЯ И УСТАНОВКА

Насосы серии **VXC-F** изготовлены из толстостенного чугуна, характеризующегося высокой прочностью, стойкостью к абразивному воздействию и долговечностью. Они оснащены рабочим колесом типа VORTEX, поэтому подходят для дренажа сточных вод, смеси воды с грязью, канализационной воды, жидкостей с повышенным содержанием воздуха или газа, а также взболтанного сырого осадка и гнилостного шлама. Насосы предназначены для стационарной установки в канализационных коллекторах, туннелях, выгребных ямах, подземных автостоянках, внутри дренажных колодцев.

ИСПОЛНЕНИЕ ПО ЗАКАЗУ

- Опорная лапа в комплекте с кронштейнами для PVXC
- Электрический пульт **QES** для трехфазных электронасосов
- Однофазные электронасосы без поплавкового выключателя
- Другое напряжение питания или частота 60 Гц

ГАРАНТИЯ

2 года в соответствии с нашими общими условиями продажи

➠ **Гарантия действительна, если встроенная в обмотку тепловая защита подсоединена к электрическому пульту для версий:**

однофазный
– VXCm 30/50-F
– VXCm 30/70-F

трехфазный
– VXC 15-20-30/50-F
– VXC 15-20-30/70-F

РАБОЧИЕ ХАРАКТЕРИСТИКИ И ТЕХНИЧЕСКИЕ ДАННЫЕ

50 Гц n= 2900 об/мин

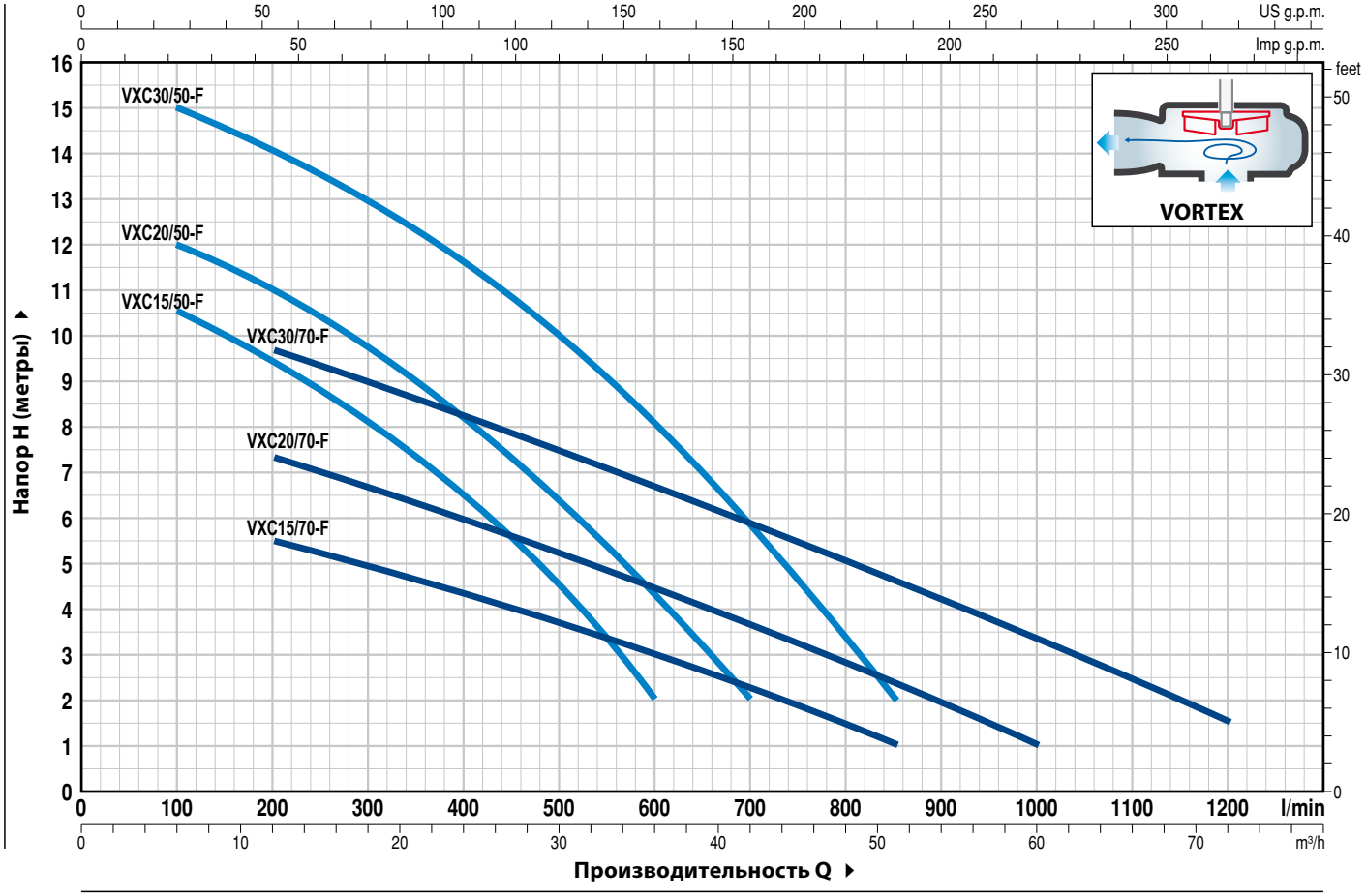

ТИП Однофазный	ТИП Трехфазный	МОЩНОСТЬ (P2) кВт	МОЩНОСТЬ (P2) л.с.	Q м³/ч	0	6	12	18	21	24	27	30	36	42	48	51	54	60	66	72
				Q л/мин	**0**	**100**	**200**	**300**	**350**	**400**	**450**	**500**	**600**	**700**	**800**	**850**	**900**	**1000**	**1100**	**1200**
VXCm 15/50-F	**VXC 15/50-F**	1,1	1,5	H метры	11,5	10,5	9,5	8,2	7,2	6,5	5,6	4,5	2							
VXCm 20/50-F	**VXC 20/50-F**	1,5	2		13	12	11	9,5	9	8	7,2	6,5	4,5	2						
VXCm 30/50-F	**VXC 30/50-F**	2,2	3		16	15	14	13	12,3	11,5	10,8	10	8	5,9	3,3	2				
VXCm 15/70-F	**VXC 15/70-F**	1,1	1,5		6,5	–	5,5	5	4,7	4,4	4	3,7	3	2,2	1,5	1				
VXCm 20/70-F	**VXC 20/70-F**	1,5	2		8,5	–	7,4	6,7	6,3	6	5,6	5,2	4,5	3,6	2,8	2,4	2	1		
VXCm 30/70-F	**VXC 30/70-F**	2,2	3		11	–	9,7	9	8,6	8,2	7,8	7,5	6,7	5,8	5	4,6	4,2	3,3	2,5	1,5

Q - Производительность **H** - Общий манометрический напор

Допустимое отклонение характеристик насосов соответствует классу 3B согласно EN ISO 9906.

ПОТРЕБЛЯЕМЫЙ ТОК

ТИП Однофазный	НАПРЯЖЕНИЕ 230 В	НАПРЯЖЕНИЕ 240 В
VXCm 15/50-F	**8,8** A	**8,7** A
VXCm 20/50-F	**10,2** A	**10,1** A
VXCm 30/50-F	**15,6** A	**15,5** A
VXCm 15/70-F	**8,7** A	**8,6** A
VXCm 20/70-F	**10,0** A	**9,9** A
VXCm 30/70-F	**15,0** A	**14,9** A

ТИП Трехфазный	НАПРЯЖЕНИЕ 230÷240 В	НАПРЯЖЕНИЕ 400÷415 В	НАПРЯЖЕНИЕ 690÷720 В
VXC 15/50-F	**5,9** A	**3,4** A	**2,0** A
VXC 20/50-F	**7,3** A	**4,2** A	**2,4** A
VXC 30/50-F	**9,9** A	**5,7** A	**3,3** A
VXC 15/70-F	**5,7** A	**3,3** A	**1,9** A
VXC 20/70-F	**7,3** A	**4,2** A	**2,4** A
VXC 30/70-F	**9,5** A	**5,5** A	**3,2** A

ПОЗ.	КОМПОНЕНТ	КОНСТРУКТИВНЫЕ ХАРАКТЕРИСТИКИ
1	**КОРПУС НАСОСА**	Чугун, с фланцевым патрубком
2	**ВСАСЫВАЮЩАЯ КРЫШКА**	Чугун
3	**РАБОЧЕЕ КОЛЕСО**	Тип VORTEX, чугуна с катафорезной обработкой
4	**КОРПУС ДВИГАТЕЛЯ**	Чугун
5	**КРЫШКА ДВИГАТЕЛЯ**	Чугун
6	**ВАЛ ДВИГАТЕЛЯ**	Нержавеющая сталь AISI 431

7 ДВОЙНОЕ МЕХАНИЧЕСКОЕ ТОРЦЕВОЕ УПЛОТНЕНИЕ ВАЛА С ПРОМЕЖУТОЧНОЙ МАСЛЯНОЙ КАМЕРОЙ

Уплотнение	***Вал***	*Позиция*		*Материалы*	
Тип	***Диаметр***		*Неподвижное кольцо*	*Вращающееся кольцо*	*Эластомер*
STA-20	**Ø 20 мм**	Сторона двигателя	Керамика	Графит	NBR
STA-19	**Ø 19 мм**	Сторона насоса	Карборунд	Карборунд	NBR

8 ПОДШИПНИКИ **6304 ZZ - C3 / 6304 ZZ - C3**

9 КОНДЕНСАТОР

Электронасос	***Емкость***
Однофазный	***(230 В или 240 В)***
VXCm 15/50-70-F	**31,5** µF 450 В
VXCm 20/50-70-F	**50** µF 450 В
VXCm 30/50-70-F	**60** µF 450 В

10 ЭЛЕКТРОДВИГАТЕЛЬ

VXCm 15-20-F: однофазный 230 В - 50 Гц
с тепловой защитой, встроенной в обмотку

➠ **VXC 30-F**: однофазный 230 В - 50 Гц
с тепловой защитой, встроенной в обмотку, которую необходимо подсоединить к электрическому пульту

➠ **VXC-F**: трехфазный 400 В - 50 Гц.
с тепловой защитой, встроенной в обмотку, которую необходимо подсоединить к электрическому пульту (поставка на заказ)

– изоляция класса F,
– степень защиты IP X8

11 КАБЕЛЬ ЭЛЕКТРОПИТАНИЯ

Длина **10 метров,** тип H07 RN-F

12 ЭЛЕКТРИЧЕСКИЙ ПУЛЬТ для VXCm 15-20-F
(только для однофазных версий)

Конденсатор и защита двигателя с ручным перезапуском

13 ЭЛЕКТРИЧЕСКИЙ ПУЛЬТ для VXCm 30-F
(только для однофазных версий)

Тип **QES 300 MONO**

14 ВНЕШНИЙ ПОПЛАВКОВЫЙ ВЫКЛЮЧАТЕЛЬ
(только для однофазных версий)

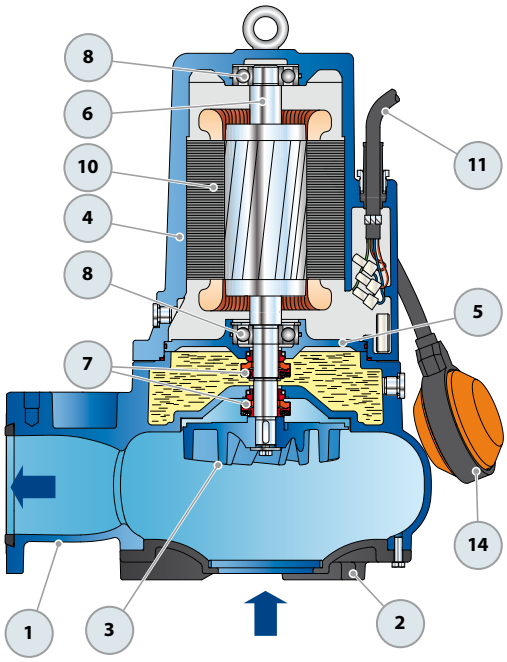

Серийное оборудование

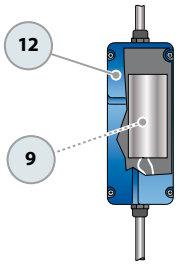

Электрический пульт для VXCm 15-20-F (1,5 - 2,0 л.с.)
(только для однофазных версий)

Серийное оборудование

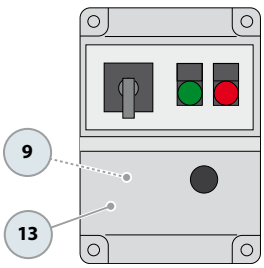

Электрический пульт для VXC 30-F (3,0 л.с.)
(только для однофазных версий)

РАЗМЕРЫ И ВЕС (Электронасосы VXC-F с опорной лапой в комплекте с кронштейнами)

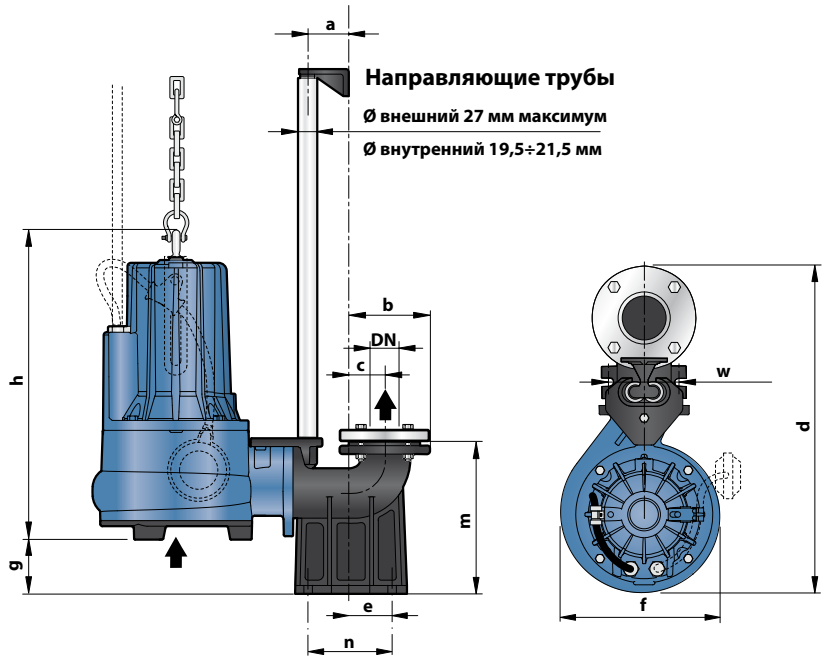

Типовая схема монтажа

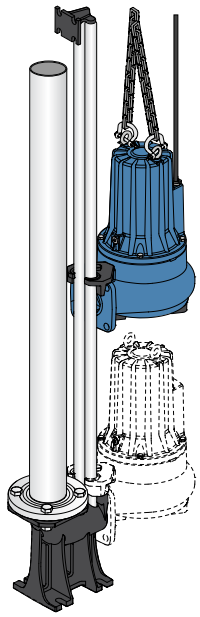

ТИП		КОНТРФЛАНЕЦ	Прохождение твердых частиц во взвешенном состоянии	РАЗМЕРЫ, мм										
Однофазный	Трехфазный	DN		a	b	c	d	e	f	g	h	m	n	w
PVXCm 15/50	PVXC 15/50	2½"	Ø 50 мм	60	116	51	490	62	248	52	442	198	120	72
PVXCm 20/50	PVXC 20/50													
PVXCm 30/50	PVXC 30/50										457 / 442			
PVXCm 15/70	PVXC 15/70	3"	Ø 70 мм		150	70	570	85	268	92	458	255	130	112
PVXCm 20/70	PVXC 20/70													
PVXCm 30/70	PVXC 30/70										472 / 458			

ТИП		Вес насосов VXC-F, кг		Вес опорной лапы в комплекте с фланцами, кг	Вес PVXC, кг	
Однофазный	Трехфазный	1~	3~		1~	3~
PVXCm 15/50	PVXC 15/50	36,9	35,6	9,8	46,7	45,4
PVXCm 20/50	PVXC 20/50	38,0	36,7		47,8	46,5
PVXCm 30/50	PVXC 30/50	41,9	38,7		51,7	48,5
PVXCm 15/70	PVXC 15/70	41,4	40,1	15,2	56,6	55,3
PVXCm 20/70	PVXC 20/70	42,5	41,2		57,7	56,4
PVXCm 30/70	PVXC 30/70	46,4	43,2		61,6	58,4

ФЛАНЕЦ ПАТРУБКА ВСАСЫВАНИЯ

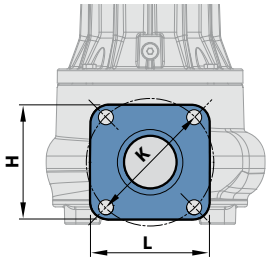

ТИП	L мм	H мм	K мм	Отверстия Кол-во	Отверстия Ø (мм)
VXC /50-F	140	130	145	4	17
VXC /70-F	140	140			

КОНТРФЛАНЕЦ

(ВХОДИТ В КОМПЛЕКТ ОПОРНОЙ ЛАПЫ)

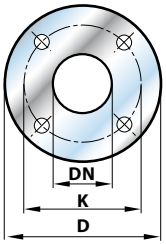

ТИП	DN КОНТРФЛАНЕЦ	D мм	K мм	Отверстия Кол-во	Отверстия Ø (мм)
PVXC /50	2½"	165	125	4	18
PVXC /70	3"	190	150		

MC-F

ДВУХКАНАЛЬНОЕ рабочее колесо

Погружные электронасосы

Загрязненная вода

В быту

В коммунальном секторе

В промышленности

РАБОЧИЙ ДИАПАЗОН

- Производительность до **1600 л/мин** (96 м³/ч)
- Напор до **25 м**

ЭКСПЛУАТАЦИОННЫЕ ОГРАНИЧЕНИЯ

- Глубина погружения до **10 м**
  (с кабелем электропитания соответствующей длины)
- Температура жидкости до **+40 °C**
- Прохождение твердых частиц во взвешенном состоянии:
  – до **Ø 50 мм** для MC /50-F
  – до **Ø 70 мм** для MC /70-F
- Минимальный уровень погружения при непрерывном режиме работы:
  – **390 мм** для MC /50-F
  – **440 мм** для MC /70-F

ИСПОЛНЕНИЕ И НОРМЫ БЕЗОПАСНОСТИ

- Кабель электропитания длиной **10 м**
- Внешний поплавковый выключатель и электрический пульт для однофазных версий

EN 60335-1
IEC 60335-1
CEI 61-150

EN 60034-1
IEC 60034-1
CEI 2-3

СЕРТИФИКАЦИЯ

Сертифицированная система менеджмента DNV
ISO 9001: Система менеджмента качества
ISO 14001: Экологический менеджмент

ОБЛАСТИ ПРИМЕНЕНИЯ И УСТАНОВКА

Насосы серии **MC-F** изготовлены из толстостенного чугуна, характеризующегося высокой прочностью, стойкостью к абразивному воздействию и долговечностью. Они оснащены ДВУХКАНАЛЬНЫМ рабочим колесом из нержавеющей стали, которое позволяет перекачивать жидкости с присутствием во взвеси коротковолокнистых твердых частиц.
Рекомендуются для перекачивания бытовых сточных и канализационных вод, смеси воды с грязью, поверхностных и грунтовых вод на таких объектах, как многоквартирные дома, общественные и промышленные здания, многоярусные гаражи, подземные парковки, мойки, внутри дренажных колодцев.

ИСПОЛНЕНИЕ ПО ЗАКАЗУ

- Опорная лапа в комплекте с кронштейнами для PMC
- Электрический пульт **QES** для трехфазных электронасосов
- Однофазные электронасосы без поплавкового выключателя
- Другое напряжение питания или частота 60 Гц

ГАРАНТИЯ

2 года в соответствии с нашими общими условиями продажи
➠ **Гарантия действительна, если встроенная в обмотку тепловая защита присоединена к электрическому пульту для версий:**

однофазный
– MCm 30/50-F
– MCm 30/70-F

трехфазный
– MC 15-20-30-40/50-F
– MC 30-40/70-F

РАБОЧИЕ ХАРАКТЕРИСТИКИ И ТЕХНИЧЕСКИЕ ДАННЫЕ

50 Гц n= 2900 об/мин

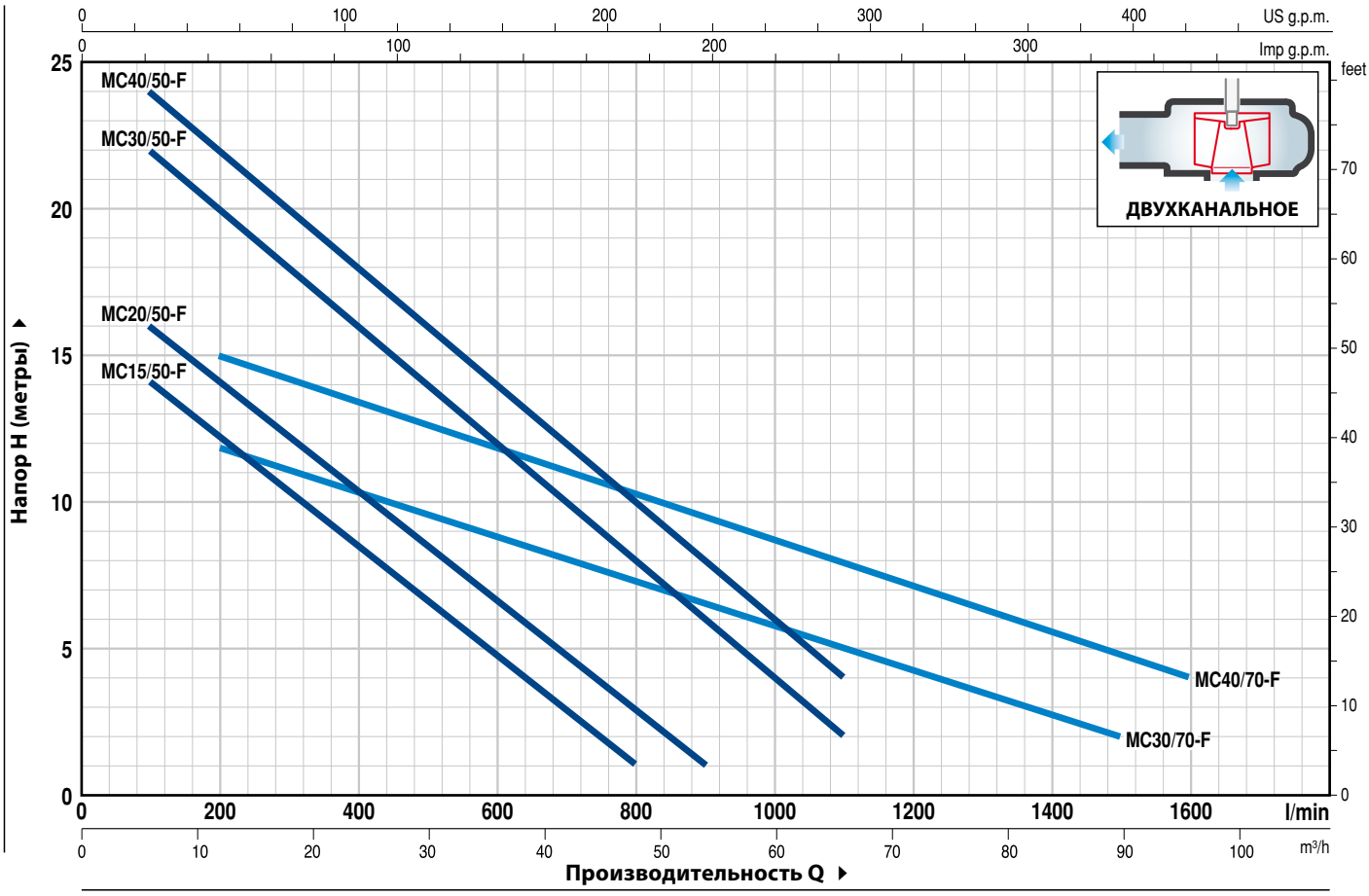

ТИП		МОЩНОСТЬ (P2)		Q м³/ч	0	6	12	18	24	30	36	42	48	54	60	66	72	90	96
Однофазный	Трехфазный	кВт	л.с.	л/мин	**0**	**100**	**200**	**300**	**400**	**500**	**600**	**700**	**800**	**900**	**1000**	**1100**	**1200**	**1500**	**1600**
MCm 15/50-F	**MC 15/50-F**	1,1	1,5	H метры	16	14	12,5	10,5	8,5	6,5	4,5	3	1						
MCm 20/50-F	**MC 20/50-F**	1,5	2		18	16	14	12,5	10,5	8,5	6,5	5	3	1					
MCm 30/50-F	**MC 30/50-F**	2,2	3		24	22	20	18	16	14	12	10	8	6	4	2			
–	**MC 40/50-F**	3	4		25	24	22	20	18	16	14	12	10	8	6	4			
MCm 30/70-F	**MC 30/70-F**	2,2	3		13	–	12	11	10,5	9,7	9	8	7,5	6,5	6	5	4,5	2	
–	**MC 40/70-F**	3	4		17	–	15	14	13,5	12,5	12	11	10,5	9,5	8,5	8	7	4,8	4

Q - Производительность **H** - Общий манометрический напор

Допустимое отклонение характеристик насосов соответствует классу 3B согласно EN ISO 9906.

ПОТРЕБЛЯЕМЫЙ ТОК

ТИП	НАПРЯЖЕНИЕ	
Однофазный	230 В	240 В
MCm 15/50-F	**9,0** A	**8,9** A
MCm 20/50-F	**10,5** A	**10,4** A
MCm 30/50-F	**15,2** A	**15,1** A
MCm 30/70-F	**15,2** A	**15,1** A

ТИП	НАПРЯЖЕНИЕ		
Трехфазный	230÷240 В	400÷415 В	690÷720 В
MC 15/50-F	**6,1** A	**3,5** A	**2,0** A
MC 20/50-F	**7,4** A	**4,3** A	**2,5** A
MC 30/50-F	**9,9** A	**5,7** A	**3,3** A
MC 40/50-F	**13,5** A	**7,8** A	**4,5** A
MC 30/70-F	**10,2** A	**5,9** A	**3,4** A
MC 40/70-F	**13,5** A	**7,8** A	**4,5** A

ПОЗ.	КОМПОНЕНТ	КОНСТРУКТИВНЫЕ ХАРАКТЕРИСТИКИ
1	КОРПУС НАСОСА	Чугун, с фланцевым патрубком
2	ВСАСЫВАЮЩАЯ КРЫШКА	Чугун
3	РАБОЧЕЕ КОЛЕСО	Тип ДВУХКАНАЛЬНЫЙ, нержавеющая сталь AISI 304, прецизионное литьё
4	КОРПУС ДВИГАТЕЛЯ	Чугун
5	КРЫШКА ДВИГАТЕЛЯ	Чугун
6	ВАЛ ДВИГАТЕЛЯ	Нержавеющая сталь AISI 431

7 ДВОЙНОЕ МЕХАНИЧЕСКОЕ ТОРЦЕВОЕ УПЛОТНЕНИЕ ВАЛА С ПРОМЕЖУТОЧНОЙ МАСЛЯНОЙ КАМЕРОЙ

Уплотнение	*Вал*	*Позиция*	*Материалы*		
Тип	*Диаметр*		*Неподвижное кольцо*	*Вращающееся кольцо*	*Эластомер*
STA-20	**Ø 20 мм**	Сторона двигателя	Керамика	Графит	NBR
STA-19	**Ø 19 мм**	Сторона насоса	Карборунд	Карборунд	NBR

8 ПОДШИПНИКИ **6304 ZZ - C3 / 6304 ZZ - C3**

9 КОНДЕНСАТОР

Электронасос	*Емкость*
Однофазный	*(230 В или 240 В)*
MCm 15/50-F	**31,5** µF 450 В
MCm 20/50-F	**50** µF 450 В
MCm 30/50-70-F	**60** µF 450 В

10 ЭЛЕКТРОДВИГАТЕЛЬ

MCm 15-20-F: однофазный 230 В - 50 Гц
с тепловой защитой, встроенной в обмотку

➠ **MCm 30-F**: однофазный 230 В - 50 Гц
с тепловой защитой, встроенной в обмотку, которую необходимо подсоединить к электрическому пульту

➠ **MC-F**: трехфазный 400 В - 50 Гц
с тепловой защитой, встроенной в обмотку, которую необходимо подсоединить к электрическому пульту (поставка на заказ)

– изоляция класса F,
– степень защиты IP X8

11 КАБЕЛЬ ЭЛЕКТРОПИТАНИЯ

Длина **10 метров,** тип H07 RN-F

12 ЭЛЕКТРИЧЕСКИЙ ПУЛЬТ для MCm 15-20-F
(только для однофазных версий)

Конденсатор и защита двигателя с ручным перезапуском

13 ЭЛЕКТРИЧЕСКИЙ ПУЛЬТ для MCm 30-F
(только для однофазных версий)

Тип **QES 300 MONO**

14 ВНЕШНИЙ ПОПЛАВКОВЫЙ ВЫКЛЮЧАТЕЛЬ
(только для однофазных версий)

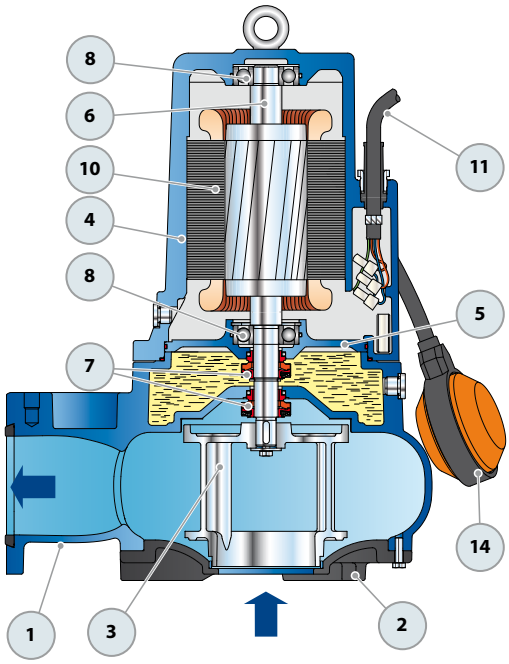

Серийное ооборудование

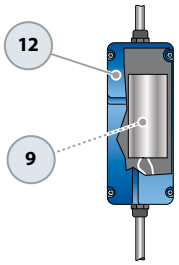

Электрический пульт для MCm 15-20-F (1,5-2,0 л.с.)
(только для однофазных версий)

Серийное ооборудование

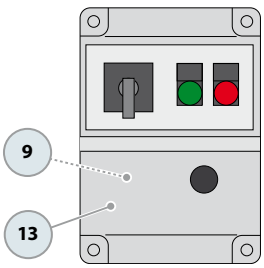

Электрический пульт для MCm 30-F (3,0 л.с.)
(только для однофазных версий)

РАЗМЕРЫ И ВЕС (Электронасосы MC-F с опорной лапой в комплекте с кронштейнами)

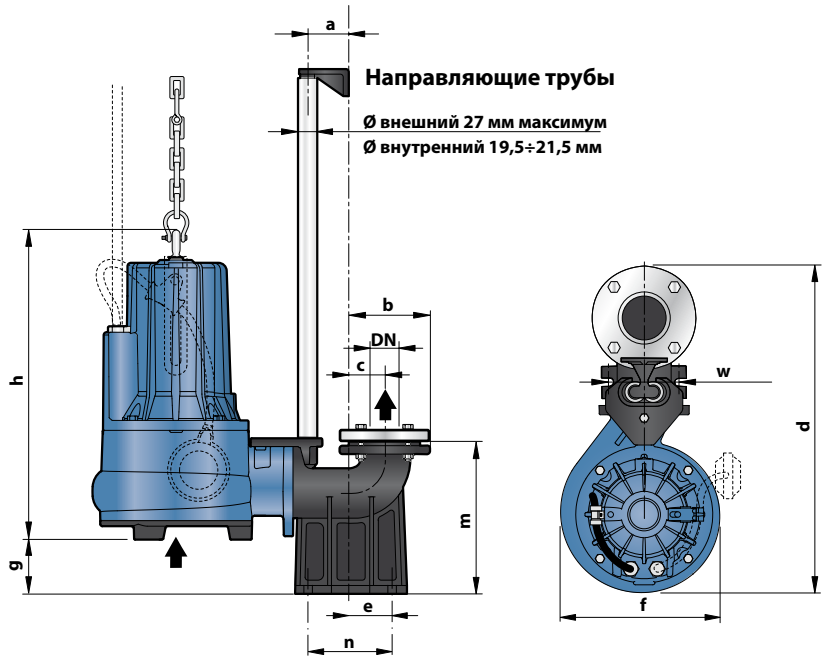

Типовая схема монтажа

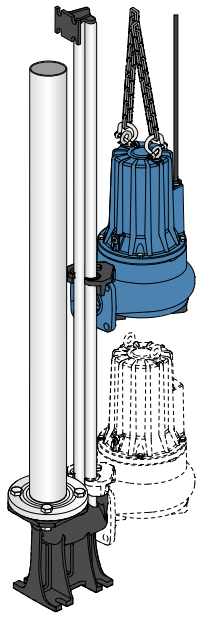

ТИП		КОНТРФЛАНЕЦ	Прохождение твердых частиц во взвешенном состоянии	РАЗМЕРЫ, мм										
Однофазный	Трехфазный	DN		a	b	c	d	e	f	g	h	m	n	w
PMCm 15/50	PMC 15/50	2½"	Ø 50 мм	60	116	51	490	62	248	52	442	198	120	72
PMCm 20/50	PMC 20/50													
PMCm 30/50	PMC 30/50										457 / 442			
–	PMC 40/50										457			
PMCm 30/70	PMC 30/70	3"	Ø 70 мм		150	70	570	85	268	92	472 / 458	255	130	112
–	PMC 40/70										472			

ТИП		Вес насосов MC-F, кг		Вес опорной лапы в комплекте с фланцами, кг	Вес PMC, кг	
Однофазный	Трехфазный	1~	3~		1~	3~
PMCm 15/50	PMC 15/50	37,4	36,1	9,8	47,2	45,9
PMCm 20/50	PMC 20/50	38,4	37,1		48,2	46,9
PMCm 30/50	PMC 30/50	42,4	39,3		52,2	49,1
–	PMC 40/50	–	42,9		–	52,7
PMCm 30/70	PMC 30/70	47,4	44,1	15,2	62,6	59,3
–	PMC 40/70	–	47,7		–	62,9

ФЛАНЕЦ ПАТРУБКА ВСАСЫВАНИЯ

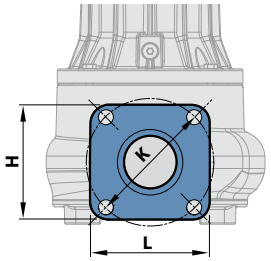

ТИП	L мм	H мм	K мм	Отверстия Кол-во	Отверстия Ø (мм)
MC /50-F	140	130	145	4	17
MC /70-F	140	140			

КОНТРФЛАНЕЦ

(ВХОДИТ В КОМПЛЕКТ ОПОРНОЙ ЛАПЫ)

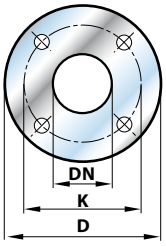

ТИП	DN КОНТРФЛАНЕЦ	D мм	K мм	Отверстия Кол-во	Отверстия Ø (мм)
PMC /50	2½"	165	125	4	18
PMC /70	3"	190	150		

SAR Канализационные насосные станции

В быту

В сельском хозяйстве

В коммунальном секторе

РАБОЧИЙ ДИАПАЗОН

50 Гц n= 2900 об/мин

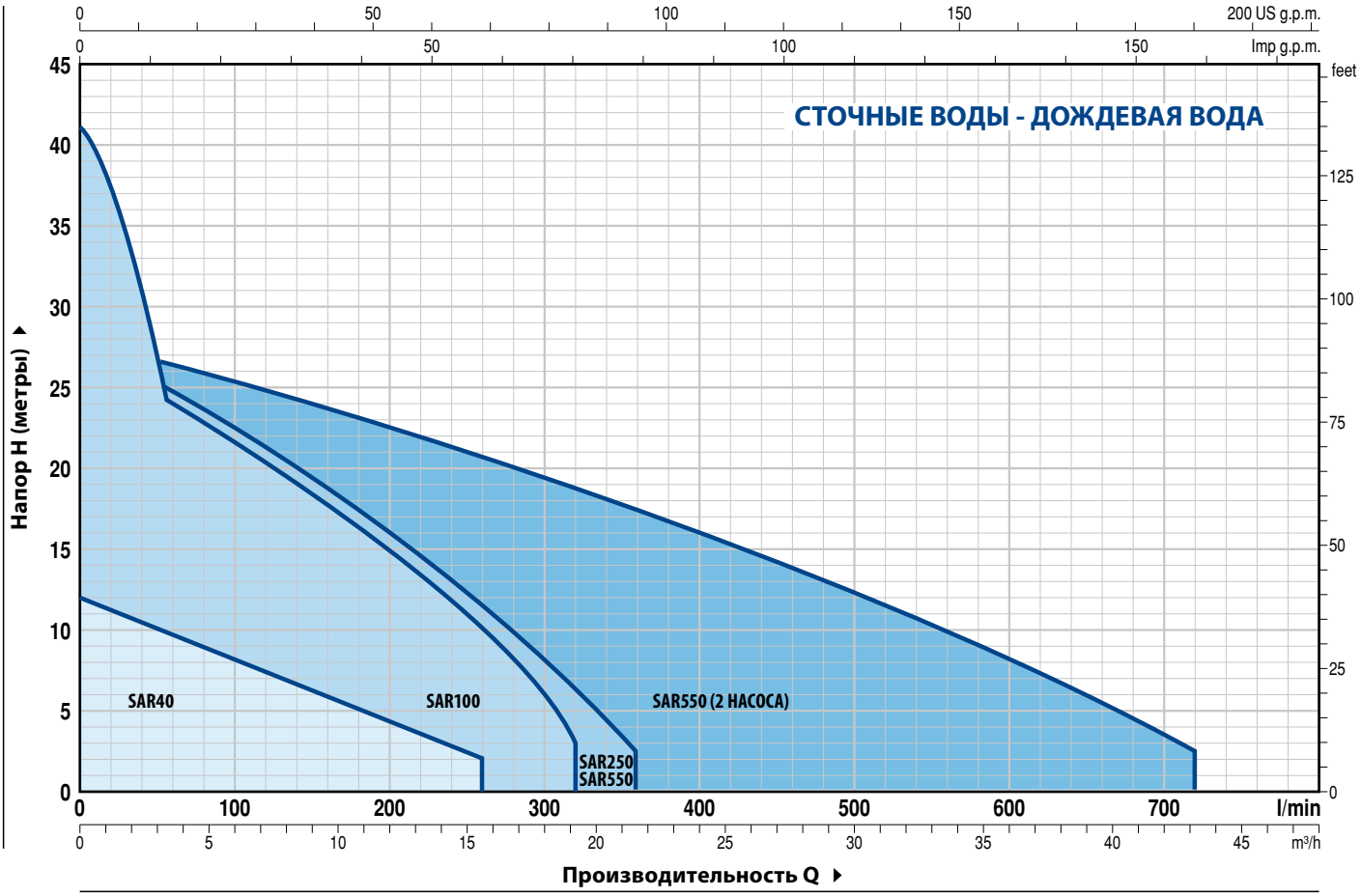

РАБОЧИЙ ДИАПАЗОН

50 Гц n= 2900 об/мин

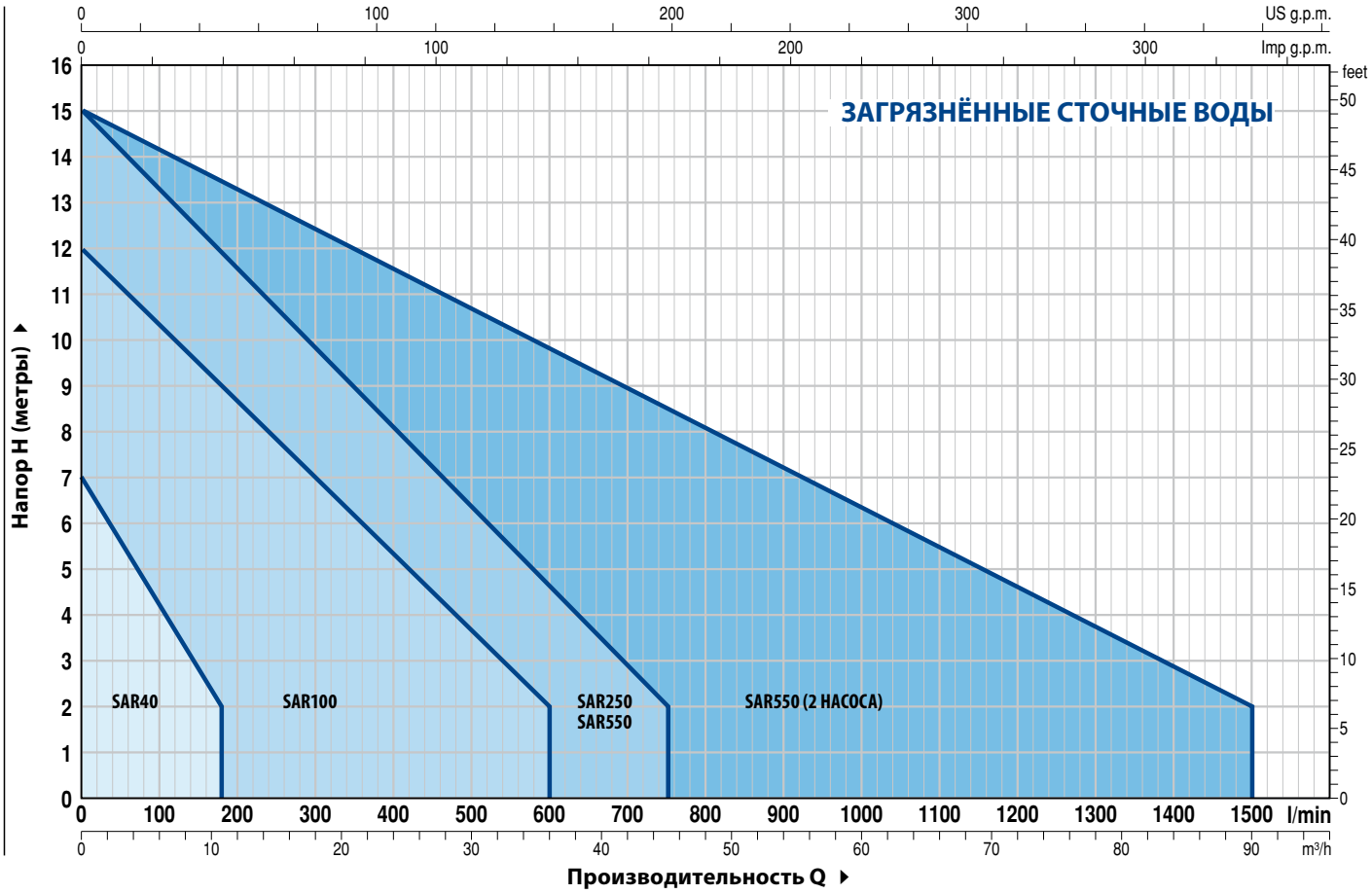

SAR 40

СТОЧНЫЕ ВОДЫ - ДОЖДЕВАЯ ВОДА

ТИП	МОЩНОСТЬ (P2)		ОБЪЁМ БАКА	МАКС. ПОДАЧА	МАКС. НАПОР
	кВт	л.с.	л	л/мин	м
SAR 40 - TOP 1	0,25	0,33	**40**	160	6
SAR 40 - TOP 2	0,37	0,50	**40**	220	8
SAR 40 - TOP 3	0,55	0,75	**40**	260	10
SAR 40 - RXm 1	0,25	0,33	**40**	160	6,5
SAR 40 - RXm 2	0,37	0,50	**40**	220	9,5
SAR 40 - RXm 3	0,55	0,75	**40**	220	11,5

ЗАГРЯЗНЁННЫЕ СТОЧНЫЕ ВОДЫ

ТИП	МОЩНОСТЬ (P2)		ОБЪЁМ БАКА	МАКС. ПОДАЧА	МАКС. НАПОР
	кВт	л.с.	л	л/мин	м
SAR 40 - TOP 2-VORTEX	0,37	0,50	**40**	180	6,5
SAR 40 - RXm2/20	0,37	0,50	**40**	180	6,5

КОМПЛЕКТУЮЩИЕ

- Полиэтиленовый бак объёмом **40 л** с крышкой
- Электронасос с поплавковым выключателем
- Кабель питания длиной **5 м** с вилкой Schuko (стандартная комплектация) (Стандарт EN 60335-2-41 требует использования кабеля длиной 10 м при эксплуатации вне помещений)
- Обратный клапан
- Станции оснащены **входным патрубком** 1½**"**, **выходным патрубком** 1¼**"** и **вентиляционным патрубком** ½"

SAR 100

СТОЧНЫЕ ВОДЫ - ДОЖДЕВАЯ ВОДА

ТИП	МОЩНОСТЬ (P2)		ОБЪЁМ БАКА	МАКС. ПОДАЧА	МАКС. НАПОР
	кВт	л.с.	л	л/мин	м
SAR 100 - TOP 2	0,37	0,50	**100**	220	8
SAR 100 - TOP 3	0,55	0,75	**100**	260	10
SAR 100 - TOP 4 N	0,75	1	**100**	320	12,5
SAR 100 - TOP MULTI 2	0,55	0,75	**100**	80	40
SAR 100 - TOP MULTI 3	0,55	0,75	**100**	120	32
SAR 100 - RXm 2	0,37	0,50	**100**	220	9,5
SAR 100 - RXm 3	0,55	0,75	**100**	220	11,5
SAR 100 - Dm 10-N	0,75	1	**100**	300	15,5
SAR 100 - Dm 20-N	0,75	1	**100**	250	19
SAR 100 - Dm 30-N	1,1	1,5	**100**	275	26

ЗАГРЯЗНЁННЫЕ СТОЧНЫЕ ВОДЫ

ТИП	МОЩНОСТЬ (P2)		ОБЪЁМ БАКА	МАКС. ПОДАЧА	МАКС. НАПОР
	кВт	л.с.	л	л/мин	м
SAR 100 - TOP 2-VORTEX	0,37	0,50	**100**	180	6,5
SAR 100 - TOP 3-VORTEX	0,55	0,75	**100**	180	8
SAR 100 - RXm 2/20	0,37	0,50	**100**	180	6,5
SAR 100 - RXm 3/20	0,55	0,75	**100**	180	8
SAR 100 - ZXm 1A/40	0,60	0,85	**100**	400	10,5
SAR 100 - VXm 8/35-N	0,55	0,75	**100**	350	8
SAR 100 - VXm 10/35-N	0,75	1	**100**	400	10
SAR 100 - VXm 8/50-N	0,55	0,75	**100**	450	6
SAR 100 - VXm 10/50-N	0,75	1	**100**	550	8,5
SAR 100 - BCm 10/50-N	0,75	1	**100**	600	11

КОМПЛЕКТУЮЩИЕ

- Полиэтиленовый бак объёмом **100 л** с крышкой
- Электронасос с поплавковым выключателем
- Кабель питания длиной **10 м** с вилкой Schuko (стандартная комплектация)
- Станции оснащены **входным патрубком** Ø 110 мм, **выходным патрубком** 1¼" или 1½" или 2" и **вентиляционным патрубком** Ø 50 мм

SAR 250

СТОЧНЫЕ ВОДЫ - ДОЖДЕВАЯ ВОДА

ТИП	МОЩНОСТЬ (P2)		ОБЪЁМ БАКА	МАКС. ПОДАЧА	МАКС. НАПОР
	кВт	л.с.	л	л/мин	м
SAR 250 - TOP 3	0,55	0,75	**250**	260	10
SAR 250 - TOP 4 N	0,75	1	**250**	320	12,5
SAR 250 - TOP 5 N	0,92	1,25	**250**	360	15
SAR 250 - RXm 3	0,55	0,75	**250**	220	11,5
SAR 250 - RXm 4	0,75	1	**250**	260	15
SAR 250 - RXm 5	1,1	1,5	**250**	300	19,5
SAR 250 - Dm 10-N	0,75	1	**250**	300	15,5
SAR 250 - Dm 20-N	0,75	1	**250**	250	19
SAR 250 - Dm 30-N	1,1	1,5	**250**	275	26

ЗАГРЯЗНЁННЫЕ СТОЧНЫЕ ВОДЫ

ТИП	МОЩНОСТЬ (P2)		ОБЪЁМ БАКА	МАКС. ПОДАЧА	МАКС. НАПОР
	кВт	л.с.	л	л/мин	м
SAR 250 - TOP 2-VORTEX	0,37	0,50	**250**	180	6,5
SAR 250 - TOP 3-VORTEX	0,55	0,75	**250**	180	8
SAR 250 - RXm 3/20	0,55	0,75	**250**	180	8
SAR 250 - RXm 4/40	0,75	1	**250**	280	9,5
SAR 250 - RXm 5/40	1,1	1,5	**250**	380	12,5
SAR 250 - VXm10/35-ST	0,75	1	**250**	400	10,5
SAR 250 - VXm10/50-ST	0,75	1	**250**	550	9,5
SAR 250 - BCm10/50-ST	0,75	1	**250**	600	11
SAR 250 - VXm 10/35-N	0,75	1	**250**	400	10
SAR 250 - VXm 15/35-N	1,1	1,5	**250**	500	13,5
SAR 250 - VXm 10/50-N	0,75	1	**250**	550	8,5
SAR 250 - VXm 15/50-N	1,1	1,5	**250**	650	11
SAR 250 - BCm 10/50-N	0,75	1	**250**	600	11
SAR 250 - BCm 15/50-N	1,1	1,5	**250**	750	14

КОМПЛЕКТУЮЩИЕ

- Полиэтиленовый бак объёмом **250 л** с крышкой
- Электронасос с поплавковым выключателем
- Кабель питания длиной **10 м** с вилкой Schuko (стандартная комплектация)
- Станции оснащены **входным патрубком** Ø 110 мм, **выходным патрубком** 1¼″ или 1½″ или 2″ и **вентиляционным патрубком** Ø 50 мм
- Опорная лапа с кронштейнами и направляющие трубы для спуска насоса (только для VX-ST и BC-ST)

ОПОРНАЯ ЛАПА С КРОНШТЕЙНАМИ

ТИП	ПАТРУБКИ	
	DN1	DN2
PA/1 (VX /35-ST)	1½″	2″
PA/2 (VX /50-ST и BC /50-ST)	2″	

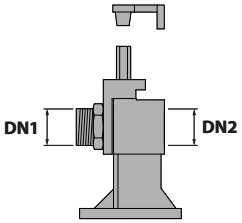

ИСПОЛНЕНИЕ ПО ЗАКАЗУ

Комплект аварийной сигнализации (Код KSKIT-ALLARME)

В состав комплекта входят:

- Электрический пульт, сирена с автономным питанием, поплавок

Удлинение горловины на 300 мм (Код KSKIT-300MA)

В состав комплекта входит:

- Удлинение горловины для установки полиэтиленового бака “SAR” на большую глубину

Удлинение горловины на 300 мм для VX-ST и BC-ST (Код KSKIT-300MM)

В состав комплекта входят:

- Удлинение горловины для установки полиэтиленового бака “SAR” на большую глубину
- Направляющие трубы (большей длины) для спуска насоса

SAR 550

СТОЧНЫЕ ВОДЫ - ДОЖДЕВАЯ ВОДА

ТИП	МОЩНОСТЬ (P2)		ОБЪЁМ БАКА	МАКС. ПОДАЧА	МАКС. НАПОР
	кВт	л.с.	л	(1 насос) л/мин	м
SAR 550 - TOP4 N	0,75	1	**550**	320	12,5
SAR 550 - TOP5 N	0,92	1,25	**550**	360	15
SAR 550 - RXm4	0,75	1	**550**	260	15
SAR 550 - RXm5	1,1	1,5	**550**	300	19,5
SAR 550 - Dm10-N	0,75	1	**550**	300	15,5
SAR 550 - Dm20-N	0,75	1	**550**	250	19
SAR 550 - Dm30-N	1,1	1,5	**550**	275	26

ЗАГРЯЗНЁННЫЕ СТОЧНЫЕ ВОДЫ

ТИП	МОЩНОСТЬ (P2)		ОБЪЁМ БАКА	МАКС. ПОДАЧА	МАКС. НАПОР
	кВт	л.с.	л	(1 насос) л/мин	м
SAR 550 - RXm 4/40	0,75	1	**550**	280	9,5
SAR 550 - RXm 5/40	1,1	1,5	**550**	380	12,5
SAR 550 - VXm10/35-ST	0,75	1	**550**	400	10,5
SAR 550 - VXm10/50-ST	0,75	1	**550**	550	9,5
SAR 550 - BCm10/50-ST	0,75	1	**550**	600	11
SAR 550 - VXm 10/35-N	0,75	1	**550**	400	10
SAR 550 - VXm 15/35-N	1,1	1,5	**550**	500	13,5
SAR 550 - VXm 10/50-N	0,75	1	**550**	550	8,5
SAR 550 - VXm 15/50-N	1,1	1,5	**550**	650	11
SAR 550 - BCm 10/50-N	0,75	1	**550**	600	11
SAR 550 - BCm 15/50-N	1,1	1,5	**550**	750	14

КОМПЛЕКТУЮЩИЕ

- Полиэтиленовый бак объёмом **550 л** с двумя крышками
- **Два однофазных электронасоса**
- Кабель питания длиной **10 м** с вилкой Schuko
- Электрический пульт
- Три поплавка с фукциями: **1)** альтернативного запуска одного из двух насосов, **2)** запуска второго насоса при достижении максимального уровня, **3)** отключения насосов при достижении минимального уровня
- Станции оснащены **двумя входными патрубками** Ø 110 мм, **двумя выходными патрубками** 1½" или 2" и **двумя вентиляционными патрубками** Ø 50 мм
- Опорные лапы с кронштейнами и направляющие трубы для спуска насосов (только для VX-ST и BC-ST)

ИСПОЛНЕНИЕ ПО ЗАКАЗУ

Комплект аварийной сигнализации (Код KSKIT-ALLARME)

В состав комплекта входят:

- Электрический пульт, сирена с автономным питанием, поплавок

Удлинение горловины на 300 мм (Код KSKIT-300MA)

В состав комплекта входит:

- Удлинение горловины для установки полиэтиленового бака "SAR" на большую глубину

ВНИМАНИЕ: бак имеет две крышки.

Удлинение горловины на 300 мм для VX-ST и BC-ST (Код KSKIT-300MM)

В состав комплекта входят:

- Удлинение горловины для установки полиэтиленового бака "SAR" на большую глубину
- Направляющие трубы (большей длины) для спуска насоса

ВНИМАНИЕ: бак имеет две крышки.

ОПОРНАЯ ЛАПА С КРОНШТЕЙНАМИ

ТИП	ПАТРУБКИ	
	DN1	DN2
PA/1 (VX /35-ST)	1½"	2"
PA/2 (VX /50-ST и BC /50-ST)	2"	

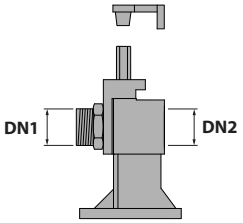

РАЗМЕРЫ И ВЕС

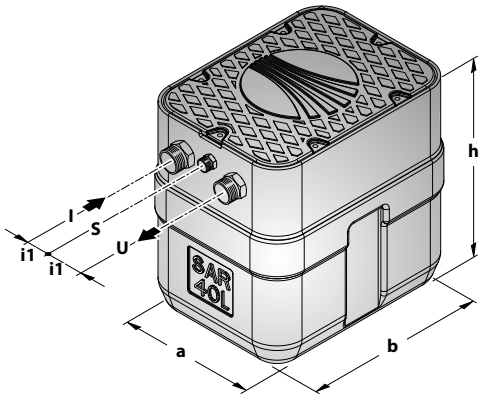

ТИП	ПАТРУБКИ			РАЗМЕРЫ,, мм				кг
	I	U	S	a	b	h	i1	
SAR 40 - TOP1	1½″	1¼″	½″	**310**	**410**	**410**	**60**	**14,0**
SAR 40 - TOP2								**14,7**
SAR 40 - TOP3								**16,1**
SAR 40 - RXm1								**14,2**
SAR 40 - RXm2								**15,3**
SAR 40 - RXm3								**16,9**
SAR 40 - TOP 2-VORTEX								**14,6**
SAR 40 - RXm 2/20								**15,6**

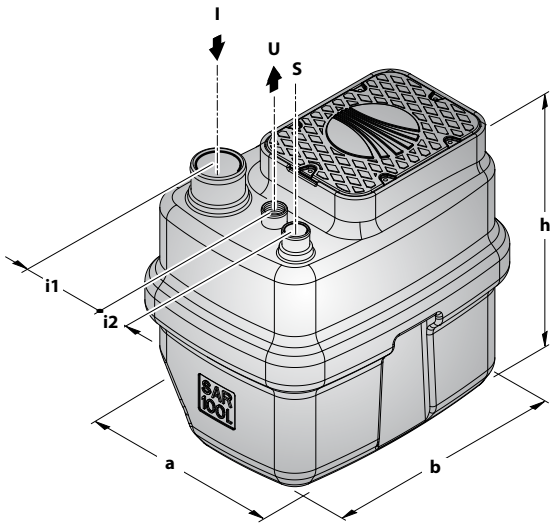

ТИП	ПАТРУБКИ			РАЗМЕРЫ,, мм					кг
	I	U	S	a	b	h	i1	i2	
SAR 100 - TOP2	Ø 110 мм	1¼″	Ø 50 мм	**500**	**690**	**645**	**145**	**100**	**28,7**
SAR 100 - TOP3									**30,1**
SAR 100 - TOP4 N		1½″							**33,7**
SAR 100 - TOP MULTI 2		1¼″							**32,9**
SAR 100 - TOP MULTI 3									**32,9**
SAR 100 - RXm2									**29,3**
SAR 100 - RXm3									**29,6**
SAR 100 - Dm10-N		1½″							**36,6**
SAR 100 - Dm20-N									**36,6**
SAR 100 - Dm30-N									**38,6**
SAR 100 - TOP 2-VORTEX		1¼″							**28,7**
SAR 100 - TOP 3-VORTEX									**30,1**
SAR 100 - RXm 2/20									**29,6**
SAR 100 - RXm 3/20									**29,8**
SAR 100 - ZXm 1A/40		1½″							**35,2**
SAR 100 - VXm 8/35-N									**36,4**
SAR 100 - VXm 10/35-N									**37,2**
SAR 100 - VXm 8/50-N		2″							**36,9**
SAR 100 - VXm 10/50-N									**37,7**
SAR 100 - BCm 10/50-N									**38,4**

РАЗМЕРЫ И ВЕС

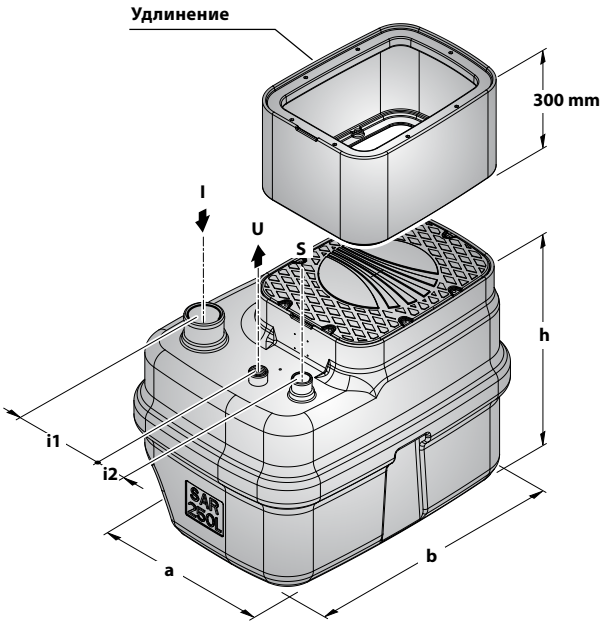

ТИП	ПАТРУБКИ			РАЗМЕРЫ,, мм					кг
	I	U	S	a	b	h	i1	i2	
SAR 250 - TOP3		1¼″							**42,6**
SAR 250 - TOP4 N		1½″							**46,2**
SAR 250 - TOP5 N									**47,1**
SAR 250 - RXm3		1¼″							**43,4**
SAR 250 - RXm4		1½″							**48,7**
SAR 250 - RXm5									**49,7**
SAR 250 - Dm10-N									**49,1**
SAR 250 - Dm20-N									**49,1**
SAR 250 - Dm30-N									**51,1**
SAR 250 - TOP 2-VORTEX		1¼″							**41,2**
SAR 250 - TOP 3-VORTEX	Ø		Ø						**42,6**
SAR 250 - RXm 3/20	110		50	**700**	**970**	**715**	**250**	**130**	**43,8**
SAR 250 - RXm 4/40	мм	1½″	мм						**49,0**
SAR 250 - RXm 5/40									**50,0**
SAR 250 - VXm10/35-ST									**47,1**
SAR 250 - VXm10/50-ST		2″							**47,2**
SAR 250 - BCm10/50-ST									**47,9**
SAR 250 - VXm 10/35-N		1½″							**49,7**
SAR 250 - VXm 15/35-N									**51,7**
SAR 250 - VXm 10/50-N		2″							**50,2**
SAR 250 - VXm 15/50-N									**52,2**
SAR 250 - BCm 10/50-N									**50,9**
SAR 250 - BCm 15/50-N									**52,5**

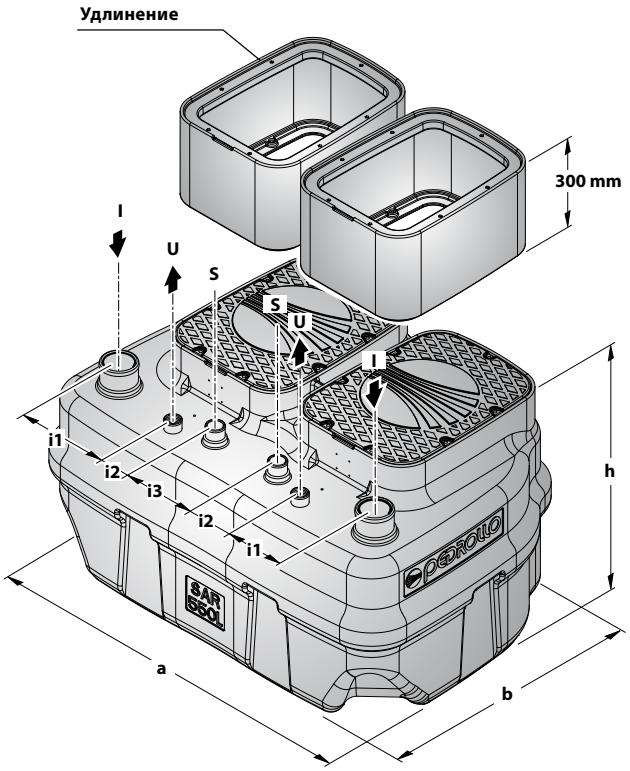

ТИП	ПАТРУБКИ			РАЗМЕРЫ,, мм						кг
	I	U	S	a	b	h	i1	i2	i3	
SAR 550 - TOP4 N										**93,4**
SAR 550 - TOP5 N										**95,2**
SAR 550 - RXm4										**98,4**
SAR 550 - RXm5										**100,4**
SAR 550 - Dm10-N		1½″								**99,2**
SAR 550 - Dm20-N										**99,2**
SAR 550 - Dm30-N										**103,2**
SAR 550 - RXm 4/40										**99,0**
SAR 550 - RXm 5/40	Ø		Ø							**101,0**
SAR 550 - VXm 10/35-ST	110 мм		50 мм	**1350**	**970**	**715**	**250**	**130**	**240**	**95,2**
SAR 550 - VXm 10/50-ST		2″								**95,4**
SAR 550 - BCm10/50-ST										**96,8**
SAR 550 - VXm 10/35-N		1½″								**100,4**
SAR 550 - VXm 15/35-N										**104,4**
SAR 550 - VXm 10/50-N										**101,4**
SAR 550 - VXm 15/50-N		2″								**105,4**
SAR 550 - BCm 10/50-N										**102,8**
SAR 550 - BCm 15/50-N										**106,0**

PLUG & DRAIN

Комплект для откачки воды из затопленных объектов, готовый к непосредственному применению

В быту

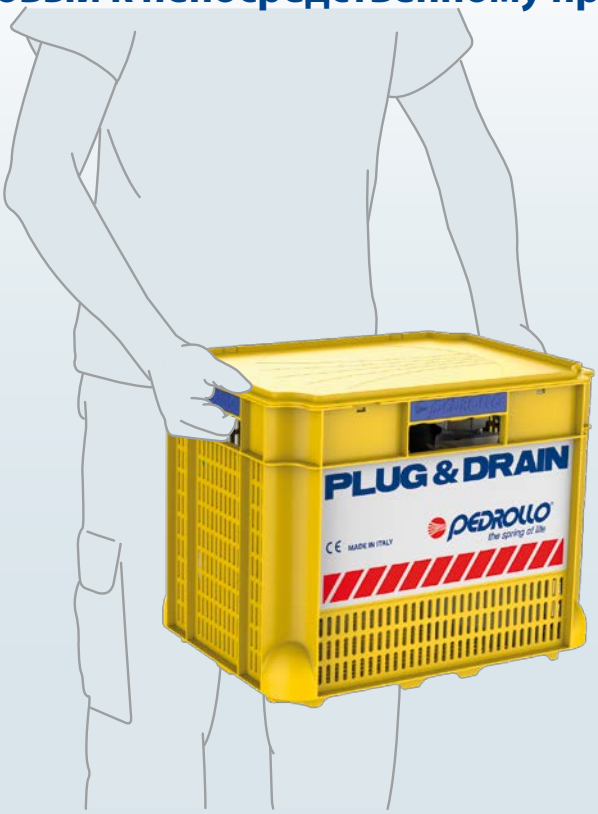

PLUG & DRAIN является незаменимым и удобным аварийным комплектом для быстрой и эффективной борьбы с затоплением гаражей, погребов и подвалов.
Благодаря универсальности дренажного насоса и наличию ПВХ шланга длиной 15 метров, можно быстро осушить затопленные помещения, используя в качестве фильтра пластмассовый ящик.
При помощи **PLUG & DRAIN** возможно идеально осушить затопленные помещения: насос может откачивать воду до 2 мм уровня.

С **PLUG & DRAIN** всё готово к непосредственному применению:

- насос с быстроразъёмным соединением в собранном виде, с 10 метровым кабелем электропитания с вилкой Schuko и внешним поплавковым выключателем;

- ПВХ шланг с быстроразъёмным соединением;

- ящик-фильтр, предназначенный для того, чтобы громоздкие объекты не препятствовали всасыванию воды насосом.

ТИПОВОЕ ПРИМЕНЕНИЕ

В случае затопления помещения установить **PLUG & DRAIN** на пол, присоединить шланг насоса посредством быстроразъёмного соединения, подключить насос к электрической сети и откачать воду через шланг.
Пластиковый ящик выполняет функцию фильтра, позволяя откачивать воду до 2 см уровня.

Для откачки оставшейся воды необходимо вытащить насос из ящика и установить его на пол. Таким образом, насос сможет откачать воду до 2 мм уровня.

И наконец, **PLUG & DRAIN** можно легко разместить на полке, чтобы он был готов к применению в любой момент.

РАЗМЕРЫ И ВЕС

ТИП	РАЗМЕРЫ,, мм			кг*
	a	b	h	
PLUG & DRAIN	400	300	320	**9,3**

(* Суммарный вес: насос, шланг, соединения и ящик)

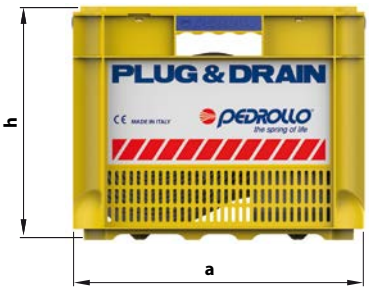

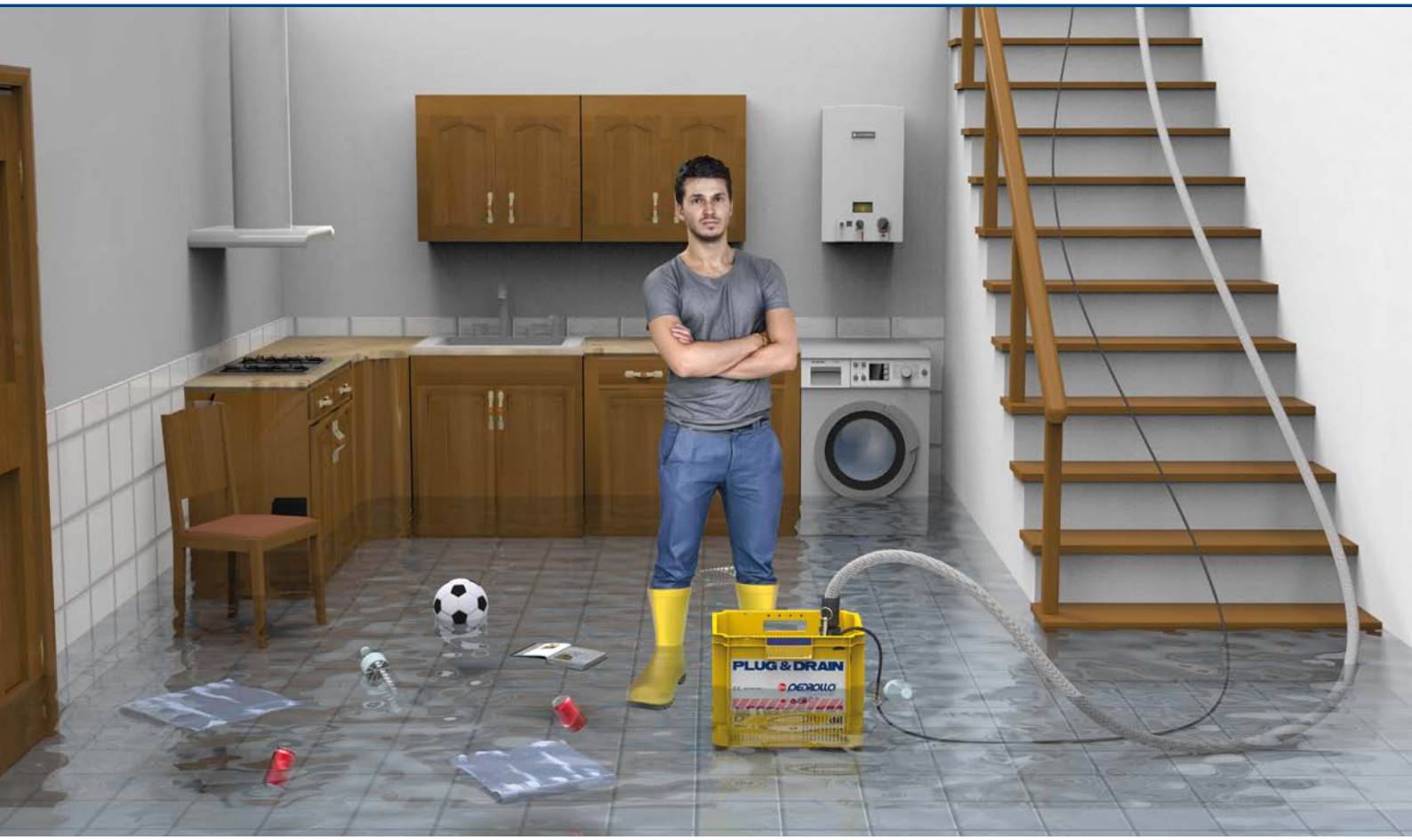

КОМПЛЕКТУЮЩИЕ

ПОГРУЖНОЙ ЭЛЕКТРОНАСОС TOP2-FLOOR

- Однофазный **230 В - 50 Гц**
- Тепловая защита, встроенная в обмотку
- Кабель электропитания длиной 10 метров с вилкой Schuko
- Внешний поплавковый выключатель
- Быстроразъёмное соединение типа "**CAMLOCK**"
- Эксплуатационные характеристики:
  – **H max - 9 м**
  – **Q max - 160 л/мин**
- Уровень опорожнения до **2 мм**

ШЛАНГ ПВХ

- Быстроразъёмное соединение типа "**CAMLOCK**"
- Длина шланга **15 м**
- Диаметр шланга **1¼"**

ЯЩИК - ФИЛЬТР

- Укомплектован устройством для фиксации электрического насоса при его использовании с ящиком-фильтром и лёгкого отсоединения при использовании насоса без ящика-фильтра.
- Укомплектован крышкой для правильного хранения **PLUG & DRAIN** и его постоянной готовности к применению.

АВТОМАТИЧЕСКИЕ СТАНЦИИ ПОВЫШЕНИЯ ДАВЛЕНИЯ

HYDROFRESH 05 VT

HYDROFRESH 24 SF

HYDROFRESH 24 CL

HYDROFRESH 60 CL

ЭКСПЛУАТАЦИОННЫЕ ХАРАКТЕРИСТИКИ

ТИП	МОЩНОСТЬ (P2)		ПОДАЧА (1),	НАСТРОЙКА (2),
	кВт	л.с.	л/мин	бар
HYDROFRESH 5VT				
PKm 60 – 05 VT	0,37	0,50	32	1,4 ÷ 2,8
JSWm1 CX – 05 VT	0,37	0,50	50	1,2 ÷ 2,6
JSWm1 BX – 05 VT	0,48	0,65	50	1,4 ÷ 2,8
JSWm1 AX – 05 VT	0,55	0,75	55	1,8 ÷ 3,2
HYDROFRESH 24 SF				
PKm 60 – 24 SF	0,37	0,50	32	1,4 ÷ 2,8
PKm 65 – 24 SF	0,50	0,70	40	1,5 ÷ 3,0
JSWm 1CX – 24 SF	0,37	0,50	50	1,2 ÷ 2,6
JSWm 1BX – 24 SF	0,48	0,65	50	1,4 ÷ 2,8
JSWm 1AX – 24 SF	0,55	0,75	55	1,8 ÷ 3,2
JSWm 2CX – 24 SF	0,75	1	70	2,0 ÷ 3,5
JSWm 2BX – 24 SF	0,90	1,25	70	2,4 ÷ 3,8
JSWm 2AX – 24 SF	1,1	1,5	70	2,8 ÷ 4,0
HYDROFRESH 24 CL				
PKm 60 – 24 CL	0,37	0,50	32	1,4 ÷ 2,8
PKm 65 – 24 CL	0,50	0,70	40	1,5 ÷ 3,0
CPm 158 – 24 CL	0,75	1	90	2,4 ÷ 3,8
CPm 170 – 24 CL	1,1	1,5	120	2,2 ÷ 3,5
JSWm 1BX – 24 CL	0,48	0,65	50	1,4 ÷ 2,8
JSWm 1AX – 24 CL	0,55	0,75	55	1,8 ÷ 3,2
JSWm 2CX – 24 CL	0,75	1	70	2,0 ÷ 3,5
JSWm 2BX – 24 CL	0,90	1,25	70	2,4 ÷ 3,8
JSWm 2AX – 24 CL	1,1	1,5	70	2,8 ÷ 4,0
JCRm 1B – 24 CL	0,48	0,65	50	1,4 ÷ 2,8
JCRm 1A – 24 CL	0,55	0,75	55	1,8 ÷ 3,2
JCRm 2C – 24 CL	0,75	1	70	1,9 ÷ 3,4
JCRm 2A – 24 CL	1,1	1,5	70	2,7 ÷ 4,0
HYDROFRESH 60 CL				
JSWm 2CX – 60 CL	0,75	1	70	2,0 ÷ 3,5
JSWm 2BX – 60 CL	0,90	1,25	70	2,4 ÷ 3,8
JSWm 2AX – 60 CL	1,1	1,5	70	2,8 ÷ 4,0

КОМПЛЕКТУЮЩИЕ:

- Однофазный электронасос
- Гидроаккумулятор
- Реле давления PSG-1
- Манометр (для 24SF, 24CL и 60CL)
- Гибкий шланг (для 24CL и 60CL)
- Латунная муфта
- Кабель 1,5 м с вилкой Schuko

(1) Максимальный напор соответствует минимальному значению давления настройки реле давления

(2) Настройка реле давления (рекомендованная)

РАЗМЕРЫ И ВЕС

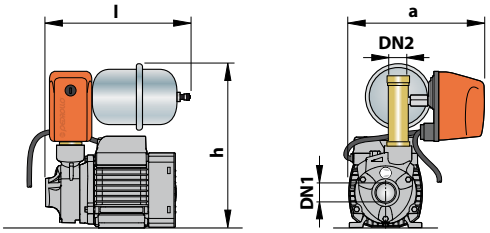

ТИП	ПАТРУБКИ		РАЗМЕРЫ, мм			ВЕС,
	DN1	DN2	l	a	h	кг
PKm 60 – 05 VT	1″	1″	210	230	245	**6,8**
JSWm1 CX – 05 VT	1″	1″	430	220	260	**11,4**
JSWm1 BX – 05 VT	1″	1″	430	220	260	**11,5**
JSWm1 AX – 05 VT	1″	1″	430	220	260	**12,1**

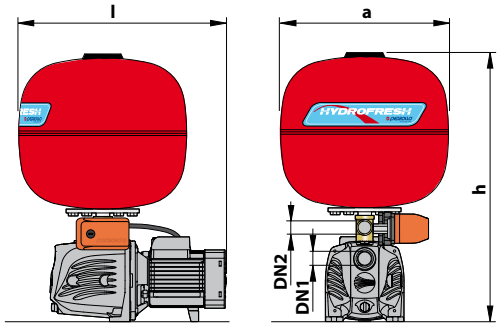

ТИП	ПАТРУБКИ		РАЗМЕРЫ, мм			ВЕС,
	DN1	DN2	l	a	h	кг
PKm 60 – 24 SF	1″	1″	350	350	560	**12,7**
PKm 65 – 24 SF	1″	1″	370	350	570	**14,5**
JSWm 1CX – 24 SF	1″	1″	394	350	590	**17,3**
JSWm 1BX – 24 SF	1″	1″	394	350	590	**17,4**
JSWm 1AX – 24 SF	1″	1″	394	350	590	**18,0**
JSWm 2CX – 24 SF	1″	1″	430	350	610	**20,4**
JSWm 2BX – 24 SF	1″	1″	430	350	610	**21,3**
JSWm 2AX – 24 SF	1″	1″	430	350	610	**21,6**

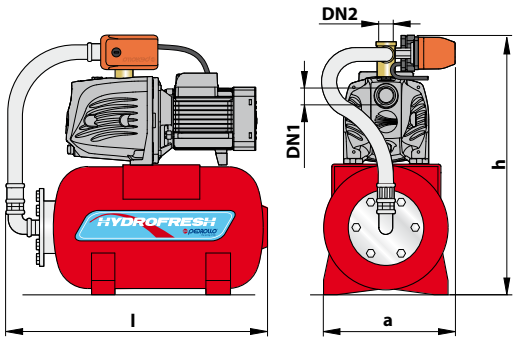

ТИП	ПАТРУБКИ		РАЗМЕРЫ, мм			ВЕС,
	DN1	DN2	l	a	h	кг
PKm 60 – 24 CL	1″	1″	550	255	500	**12,7**
PKm 65 – 24 CL	1″	1″	550	255	510	**14,5**
CPm 158 – 24 CL	1″	1″	550	255	600	**19,5**
CPm 170 – 24 CL	1¼″	1″	550	255	620	**25,3**
JSWm 1BX – 24 CL	1″	1″	550	255	520	**17,4**
JSWm 1AX – 24 CL	1″	1″	550	255	520	**18,0**
JSWm 2CX – 24 CL	1″	1″	550	255	530	**20,4**
JSWm 2BX – 24 CL	1″	1″	550	255	530	**21,3**
JSWm 2AX – 24 CL	1″	1″	550	255	530	**21,6**
JCRm 1B – 24 CL	1″	1″	550	255	560	**14,7**
JCRm 1A – 24 CL	1″	1″	550	255	560	**15,3**
JCRm 2C – 24 CL	1″	1″	550	255	570	**17,8**
JCRm 2A – 24 CL	1″	1″	550	255	570	**19,0**

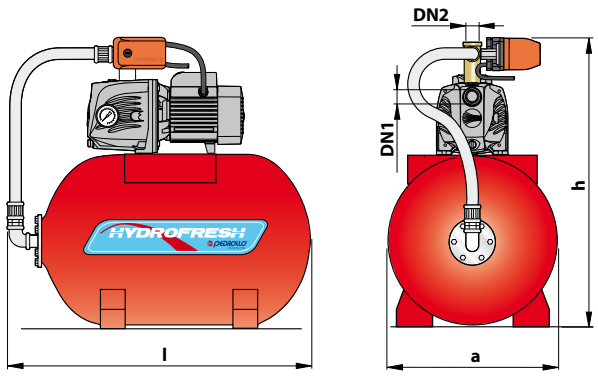

ТИП	ПАТРУБКИ		РАЗМЕРЫ, мм			ВЕС,
	DN1	DN2	l	a	h	кг
JSWm 2CX – 60 CL	1″	1″	730	340	675	**28,1**
JSWm 2BX – 60 CL	1″	1″	730	340	675	**29,0**
JSWm 2AX – 60 CL	1″	1″	730	340	675	**29,3**

COMBIPRESS “CB2”

Станции повышения давления

В быту
В коммунальном секторе
В промышленности
В сельском хозяйстве

CB2 - MK

CB2 - 2CP

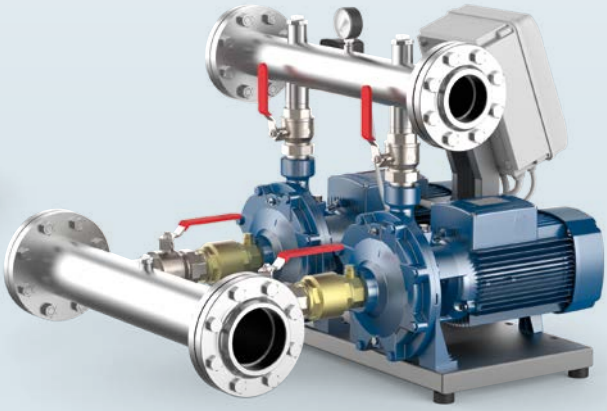

CB2 - 2CP

ПРИНЦИП РАБОТЫ

COMBIPRESS - это станции повышения давления, состоящие из двух электронасосов, смонтированных в единый агрегат, готовый к установке.
Станции спроектированы таким образом, что при увеличении потребления воды автоматически включается один или последовательно оба насоса. Включение лишь тех насосов, которые необходимы для обеспечения требуемого расхода воды, позволяет, кроме всего прочего, значительно уменьшить потребление электроэнергии.
Электронная схема пульта управления обеспечивает чередование включения в работу насосов.

ОБЛАСТИ ПРИМЕНЕНИЯ

- Чистая вода и химически неагрессивные жидкости.
- Водоснабжение: повышение давления для промышленных предприятий, многоквартирных домов, гостиниц, общежитий, водоочистных станций, кемпингов, школ, больниц, казарм и т.п.
- Ирригация: игровые поля (футбол, гольф и т.п.), сельхозугодия, системы искусственного снежного порытия.

ИСПОЛНЕНИЕ И ПРАВИЛА БЕЗОПАСНОСТИ

EN 60335-1
IEC 60335-1
CEI 61-150

EN 60034-1
IEC 60034-1
CEI 2-3

СЕРТИФИКАЦИЯ

Сертифицированная система менеджмента DNV
ISO 9001: Система менеджмента качества
ISO 14001: Экологический менеджмент

КОНСТРУКТИВНЫЕ ХАРАКТЕРИСТИКИ

- **ЭЛЕКТРОНАСОСЫ** комплектуются всасывающими и нагнетательными коллекторами, шаровыми кранами и обратными клапанами.
- **СТАНИНА** изготовлена из металлического профиля.
- **КОМПОНЕНТЫ** системы управления, установленные на нагнетательном коллекторе, включают в себя манометр и два реле давления, регулировка которых может выполняться потребителем (заводская настройка выполнена из расчёта на средний диапазон рабочей характеристики станции).
- **ЭЛЕКТРИЧЕСКИЙ ПУЛЬТ** оборудован устройством блокировки дверцы, низковольтной цепью управления реле давления, электронной схемой чередования включения насосов, тепловой защитой и системой предотвращения частых запусков электронасоса (для исключения непрерывных ложных запусков насоса при ограниченных по времени и объёму увеличениях расхода воды).

CB2m: однофазный 230 В - 50 Гц.
CB2: трехфазный 230/400 В - 50 Гц до 4 кВт.
400/690 В - 50 Гц от 5,5 до 7,5 кВт.

ГАРАНТИЯ

2 года в соответствии с нашими общими условиями продажи

ТЕХНИЧЕСКИЕ ДАННЫЕ

50 Гц n= 2900 об/мин HS= 0 м

ТИП	1~	3~	МОЩНОСТЬ (P2) кВт	л.с.	Q* м³/ч	0	1,2	2,4	4,8	7,2	9,6	12	14,4	16,8	19,2	21,6
					л/мин	**0**	**20**	**40**	**80**	**120**	**160**	**200**	**240**	**280**	**320**	**360**
CB2 - MK 3/3-N	●	●	2 x 0,75	2 x 1	H метры	52	50	49	45	38	28					
CB2 - MK 3/4-N	●	●	2 x 1,1	2 x 1,5		69,5	67	65,5	60	50,5	38					
CB2 - MK 3/5-N	●	●	2 x 1,1	2 x 1,5		87	83	82	75	63,5	47					
CB2 - MK 3/6-N	●	●	2 x 1,5	2 x 2		104	100	98	90	76	56					
CB2 - MK 5/4-N	●	●	2 x 1,1	2 x 1,5		56	–	55	52,5	48	41,5	32	20			
CB2 - MK 5/5-N	●	●	2 x 1,1	2 x 1,5		70	–	69	66	60	51,5	40	25			
CB2 - MK 5/6-N	●	●	2 x 1,5	2 x 2		84	–	83	79	72	62	48	30			
CB2 - MK 5/7-N		●	2 x 1,8	2 x 2,5		98	–	96	92,5	84	72,5	56	34			
CB2 - MK 5/8-N		●	2 x 2,2	2 x 3		112	–	110	105,5	96	82,5	64	40			
CB2 - MK 8/4-N	●	●	2 x 1,5	2 x 2		56	–	–	54	52	50	46	39	31,5	24	15
CB2 - MK 8/5-N		●	2 x 1,8	2 x 2,5		70	–	–	67,5	66	63	58	50	40	30	18
CB2 - MK 8/6-N		●	2 x 2,2	2 x 3		86	–	–	82	78	74	68	58	46,5	35	20

ТИП	1~	3~	МОЩНОСТЬ (P2) кВт	л.с.	Q* м³/ч	0	0,6	1,2	2,4	3,6	4,8	7,2	8,4	9,6	10,8	12,0	13,2	14,4	15,6
					л/мин	**0**	**10**	**20**	**40**	**60**	**80**	**120**	**140**	**160**	**180**	**200**	**220**	**240**	**260**
CB2 - 4CP 100-C	●		2 x 0,75	2 x 1	H метры	50	50	49	47	45	42	37	34	30,5	26,5	22	17	11	5

ТИП	1~	3~	МОЩНОСТЬ (P2) кВт	л.с.	Q* м³/ч	0	2,4	4,8	7,2	9,6	12,0	13,2	14,4	16,8	19,2	21,6	24,0	30,0	36,0	42,0	48,0
					л/мин	**0**	**40**	**80**	**120**	**160**	**200**	**220**	**240**	**280**	**320**	**360**	**400**	**500**	**600**	**700**	**800**
CB2 - 2CP 25/130N	●	●	2 x 0,75	2 x 1	H метры	42	39	34	28,5	22	15										
CB2 - 2CP 25/14B	●	●	2 x 1,1	2 x 1,5		54	52	47,5	41	33	22										
CB2 - 2CP 25/16C	●	●	2 x 1,1	2 x 1,5		47	46	44	40	35	30	27	24								
CB2 - 2CP 25/16B	●	●	2 x 1,5	2 x 2		58	56	54	51	47	43	40	37	30							
CB2 - 2CP 25/16A		●	2 x 2,2	2 x 3		68	67	64,5	62	58	54	51	48	41	32						
CB2 - 2CP 32/200C		●	2 x 3	2 x 4		70	–	66,5	65	63	60,5	59	58	55	52	49,5	46,5	36			
CB2 - 2CP 32/200B		●	2 x 4	2 x 5,5		85	–	81	79	77	75	74	72	69	66	62	58	49			
CB2 - 2CP 32/210B		●	2 x 5,5	2 x 7,5		94	–	94	93	91	89	87	86	83	79	75	70	56			
CB2 - 2CP 32/210A		●	2 x 7,5	2 x 10		112	–	111	110,5	110	108	107	106	102	99	94	89	74			
CB2 - 2CP 40/180C		●	2 x 4	2 x 5,5		64	–	–	–	–	62	61,3	60,5	59	57,5	56	54,5	49	43	35	
CB2 - 2CP 40/180B		●	2 x 5,5	2 x 7,5		76	–	–	–	–	73	72,5	72	71	70	69	67,5	64	59,5	54	46
CB2 - 2CP 40/180A		●	2 x 7,5	2 x 10		88	–	–	–	–	85	84,5	84	83	82	81	79,5	76	72	67	60

Q - Производительность **H** - Общий манометрический напор **HS** - Высота всасывания
Допустимое отклонение характеристик насосов соответствует классу 3B согласно EN ISO 9906.

*** Указано значение подачи воды двумя насосами**

➠ **Электронасосы с трехфазным двигателем имеют высокую эффективность класса IE2 до P2=1,1 кВт и IE3 от P2=1,5 кВт (IEC 60034-30)**

COMBIPRESS “CB2”

РАЗМЕРЫ И ВЕС

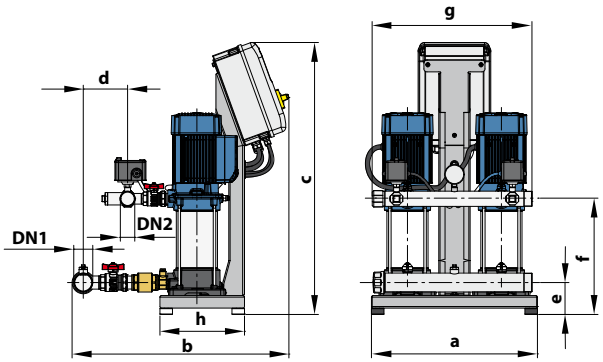

CB2-MK

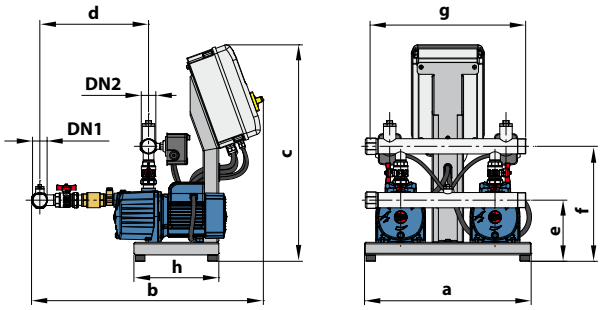

CB2-4CP

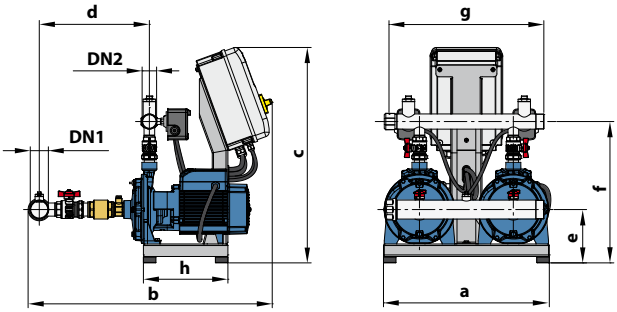

CB2 -2CP 25/ • CB2-2CP 32/

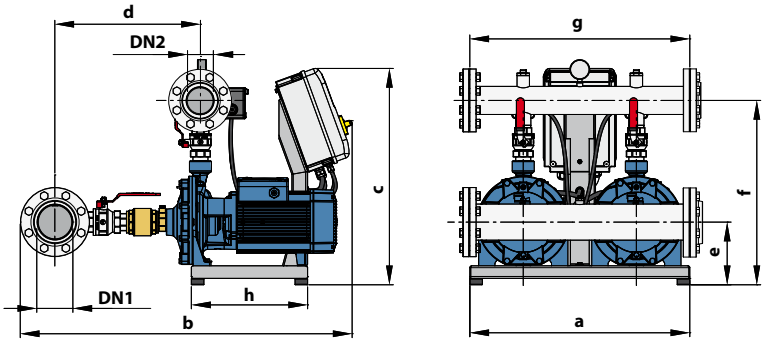

CB2-2CP 40/

ТИП		ПАТРУБКИ		РАЗМЕРЫ, мм								кг	
Однофазный	**Трехфазный**	**DN1**	**DN2**	a	b	c	d	e	f	g	h	1~	3~
CB2 - MKm 3/3-N	CB2 - MK 3/3-N								251			**58,0**	**59,0**
CB2 - MKm 3/4-N	CB2 - MK 3/4-N								275			**59,0**	**59,0**
CB2 - MKm 3/5-N	CB2 - MK 3/5-N								299			**60,0**	**60,0**
CB2 - MKm 3/6-N	CB2 - MK 3/6-N								323			**66,0**	**64,0**
CB2 - MKm 5/4-N	CB2 - MK 5/4-N	**2”**	**1½”**	530	692	868	142	102	275	500	270	**59,0**	**59,0**
CB2 - MKm 5/5-N	CB2 - MK 5/5-N								299			**59,0**	**60,0**
CB2 - MKm 5/6-N	CB2 - MK 5/6-N								323			**65,0**	**63,0**
–	CB2 - MK 5/7-N								347			**–**	**66,0**
–	CB2 - MK 5/8-N								371			**–**	**67,0**
CB2 - MKm 8/4-N	CB2 - MK 8/4-N								261			**67,0**	**65,0**
–	CB2 - MK 8/5-N	**2½”**	**1½”**	530	737	868	178	102	285	500	270	**–**	**68,0**
–	CB2 - MK 8/6-N								309			**–**	**68,0**
CB2 - 4CPm100-C	–	**1½”**	**1½”**	530	737	688	346	194	366	500	270	**79,0**	**–**
CB2 - 2CPm 25/130N	CB2 - 2CP 25/130N	**1½”**	**1½”**	530	746	688	343	152	394	500	270	**52,5**	**51,0**
CB2 - 2CPm 25/14B	CB2 - 2CP 25/14B				771			153	417			**70,5**	**70,0**
CB2 - 2CPm 25/16C	CB2 - 2CP 25/16C	**2”**	**1½”**	530		688	352			500	270	**70,5**	**70,0**
CB2 - 2CPm 25/16B	CB2 - 2CP 25/16B				780			170	452			**79,5**	**79,0**
–	CB2 - 2CP 25/16A											**–**	**82,0**
–	CB2 - 2CP 32/200C				982		450	192	535			**–**	**112,0**
–	CB2 - 2CP 32/200B	**3”**	**2”**	700		688				700	370	**–**	**118,0**
–	CB2 - 2CP 32/210B				987		454	199	565			**–**	**149,0**
–	CB2 - 2CP 32/210A											**–**	**156,0**
–	CB2 - 2CP 40/180C	**4”**	**3”**									**–**	**168,0**
–	CB2 - 2CP 40/180B	DN **100**	DN **80**	700	1056	688	463	199	587	700	370	**–**	**178,0**
–	CB2 - 2CP 40/180A											**–**	**188,0**

EASYPUMP

Электронасосы с электронным регулятором давления

В быту

ЭЛЕКТРОНАСОСЫ С EASYPRESS 1

ТИП	МОЩНОСТЬ (P2)	
Однофазный	кВт	л.с.
Электронасосы серии PK		
PKm 60 - EP 1	0,37	0,50
PKm 65 - EP 1	0,50	0,70
Электронасосы серии 2CP		
2CPm 25/130N - EP 1	0,75	1
Электронасосы серии 3-4CP		
3CPm 60-C - EP 1	0,37	0,50
3CPm 80-C - EP 1	0,45	0,60
4CPm 80-C - EP 1	0,55	0,75
3CPm 100-C - EP 1	0,55	0,75
4CPm 100-C - EP 1	0,75	1
Электронасосы серии JSW		
JSWm 1B - EP 1	0,48	0,65
JSWm 1A - EP 1	0,55	0,75
JSWm 2C - EP 1	0,75	1
JSWm 2B - EP 1	0,90	1,25
JSWm 1BX - EP 1	0,48	0,65
JSWm 1AX - EP 1	0,55	0,75
JSWm 2CX - EP 1	0,75	1
JSWm 2BX - EP 1	0,90	1,25

ЭЛЕКТРОНАСОСЫ С EASYPRESS 2

ТИП	МОЩНОСТЬ (P2)	
Однофазный	кВт	л.с.
Электронасосы серии 2CP		
2CPm 25/14B - EP 2	1,1	1,5
Электронасосы серии JSW		
JSWm 2A - EP 2	1,1	1,5

➠ **EASYPRESS 2 для электронасосов мощностью 1,5 л.с. (1,1 кВт)**

КОМПЛЕКТУЮЩИЕ **EASYPUMP:**

- Однофазный электронасос
- EASYPRESS с манометром
- Быстроразъёмное соединение GSR
- Кабель 1,5 м с вилкой Schuko

EASYPUMP
Однофазные электронасосы укомплектованы электронными регуляторами EASYPRESS предназначеными для включения и останова насоса при открытии и закрытии крана. В случае недостатка воды они обеспечивают останов насоса.

EASYPRESS®

Электронные регуляторы давления

В быту

ЭКСПЛУАТАЦИОННЫЕ ХАРАКТЕРИСТИКИ

- Максимальная производительность до **200 л/мин** (12 м³/ч)
- Рабочее давление **10 бар**
- Давление перезапуска **1,5 бар** ●

ЭКСПЛУАТАЦИОННЫЕ ОГРАНИЧЕНИЯ

- Температура жидкости до **+65 °C**
- Температура окружающей среды до **+40 °C**
- Разрушающее внутреннее давление **> 40 бар**
- Степень защиты **IP 65**
- Напряжение **230 В** - Частота **50/60 Гц**
- Максимальная сила тока: – **10 А** EASYPRESS-1
  – **16 А** EASYPRESS-2

ИСПОЛНЕНИЕ И ПРАВИЛА БЕЗОПАСНОСТИ

- Электронная плата, залитая смолой для надёжной защиты от влаги, легко заменяется, находится в корпусе со степенью защиты IP65.
- Электронная плата внутри EASYPRESS прошла самую строгую проверку EMC на электромагнитную совместимость.

ОБЛАСТИ ПРИМЕНЕНИЯ И УСТАНОВКА

Изделия серии EASYPRESS являются электронными устройствами для включения (при открытии крана) и останова (при закрытии крана) однофазных электронасосов.
Микропроцессор регулятора давления защищает насос от работы всухую (в случае возобновления подачи воды происходит автоматическое включение насоса), обеспечивая автоматическую или ручную перезагрузку. Кроме того, данное устройство защищает электронасос от слишком частых перезапусков из-за небольших утечек воды в системе.

ПАТЕНТЫ - МАРКИ - МОДЕЛИ

- Зарегистрированная ЕС модель № 868062
- Патент № IT 1388969, IT 1388970
- EASYPRESS® зарегистрированная торговая марка №0001334481

ИСПОЛНЕНИЕ ПО ЗАКАЗУ

- Версия EASYPRESS-1 с давлением перезапуска **0,8 бар** ●
- Версия EASYPRESS-2 с давлением перезапуска **2,2 бар** ●
- Версия с патрубками 1" NPT
- Версия с кабелем, вилкой и розеткой Schuko
- Версия с манометром

ГАРАНТИЯ

2 года в соответствии с нашими общими условиями продажи

ДАВЛЕНИЕ ПЕРЕЗАПУСКА

В наличии имеются три модели с различными величинами давления перезапуска, различающиеся цветом заглушки на задней части EASYPRESS, для правильного применения в системах с различной высотой расположения точек водоразбора.

Максимальная высота точки водоразбора

Версия 2,2 бар ● = **18 м**
Версия 1,5 бар ● = **11 м**
Версия 0,8 бар ● = **5 м**

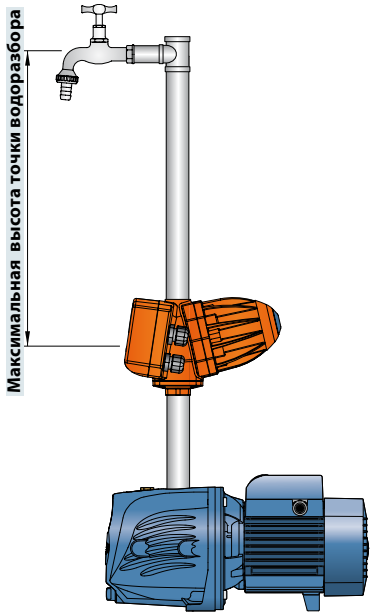

ПОТЕРИ НАПОРА

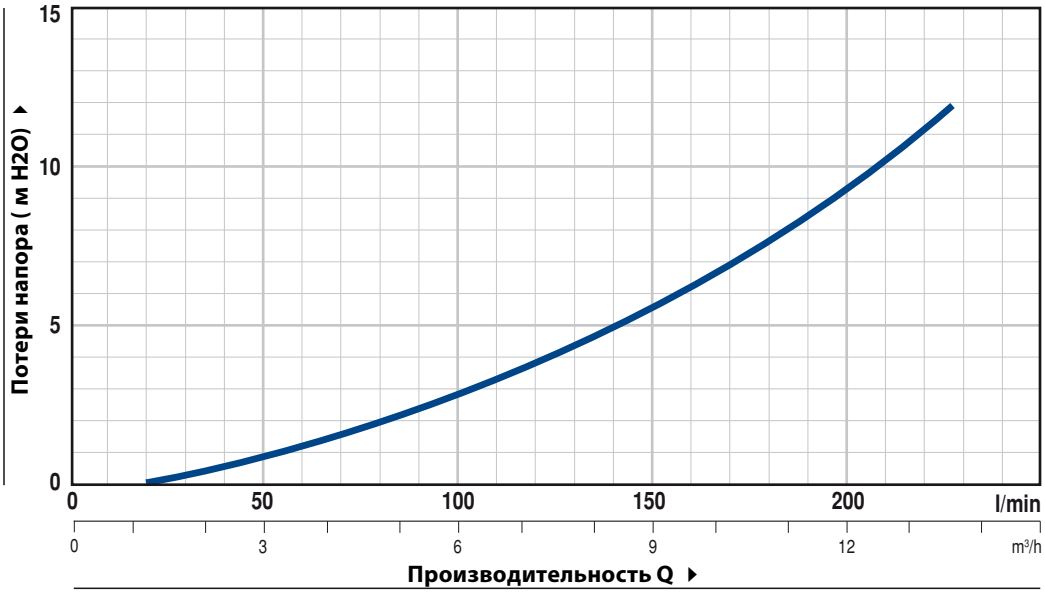

ТИП	МОЩНОСТЬ (P2)		Вольт	Гц	Сила тока	Соединения	Производительность	Давление перезапуска
	кВт	л.с.						
EASYPRESS-1	0,75	1	230	50/60	**10 A**	1″ x 1″	12 м³/ч	1,5 бар
EASYPRESS-2	1,5	2	230	50/60	**16 A**	1″ x 1″	12 м³/ч	1,5 бар

РАЗМЕРЫ И ВЕС

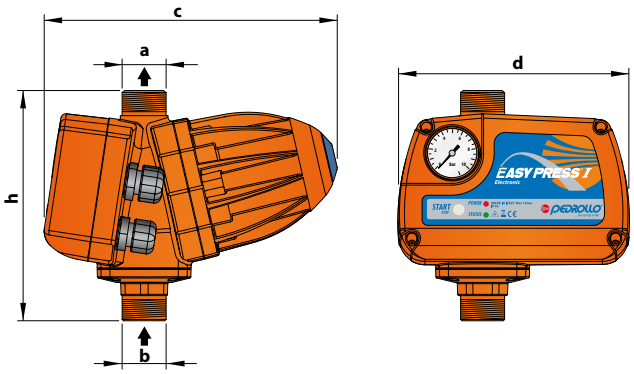

ТИП	ПАТРУБКИ		РАЗМЕРЫ, мм			кг
Однофазный	**a**	**b**	**c**	**d**	**h**	
EASYPRESS 1-2	**1″**	**1″**	221	174	174	**1,63**

ПРИНАДЛЕЖНОСТИ

- **GSR** Быстроразъёмное соединение, состоящее из трех частей, с уплотнительным кольцом (1″ M)

GSR

ПАЛЛЕТИРОВАНИЕ

ТИП Однофазный	Кол-во EASYPRESS
EASYPRESS 1-2	**147**

EASYSMALL®

ЭКОНОМИЧНЫЙ

Электронные регуляторы давления

В быту

ЭКСПЛУАТАЦИОННЫЕ ХАРАКТЕРИСТИКИ

- Максимальная производительность до **200 л/мин** (12 м³/ч)
- Рабочее давление **10 бар**
- Давление перезапуска **1,5 бар**

ЭКСПЛУАТАЦИОННЫЕ ОГРАНИЧЕНИЯ

- Температура жидкости до **+50 °C**
- Температура окружающей среды до **+40 °C**
- Разрушающее внутреннее давление **40 бар**
- Степень защиты **IP 65**
- Напряжение **230 В** - Частота **50/60 Гц**
- Максимальная сила тока: – **12 А** EASYSMALL-1
  – **16 А** EASYSMALL-2

ТЕХНИЧЕСКИЕ ДАННЫЕ

ТИП	МОЩНОСТЬ (P2)		Вольт	Гц	Сила тока
Однофазный	кВт	л.с.			
EASYSMALL-1	0,75	1	230	50/60	**12 А**
EASYSMALL-2	1,5	2	230	50/60	**16 А**

ИСПОЛНЕНИЕ И ПРАВИЛА БЕЗОПАСНОСТИ

- Электронная плата в тропическом исполнении для надёжной защиты от влаги, легко заменяется, находится в корпусе со степенью защиты IP65.
- Электронная плата внутри EASYSMALL прошла самую строгую проверку EMC на электромагнитную совместимость (низкий уровень создания помех и большая помехозащищенность) с целью обеспечения надежного применения в любой окружающей среде.

ИСПОЛЬЗОВАНИЕ И УСТАНОВКА

Электронный регулятор (по давлению и потоку) для управления и защиты однофазных насосов мощностью до 2 л.с., бытового применения.
Регулятор включает управляемый насос при падении давления в системе (например, при открытии крана) и останавливает его, когда поток становится меньше 2 л/мин.

ПАТЕНТЫ - МАРКИ - МОДЕЛИ

- Зарегистрированная ЕС модель № 001774928
- EASYSMALL® зарегистрированная марка №0001511131

ИСПОЛНЕНИЕ ПО ЗАКАЗУ

- Версия с манометром

ТИПОВЫЕ СХЕМЫ МОНТАЖА

Для предотвращения частых перезапусков насоса рекомендуется устанавливать на EASYSMALL гидроаккумулятор небольшой ёмкости (ES-05).

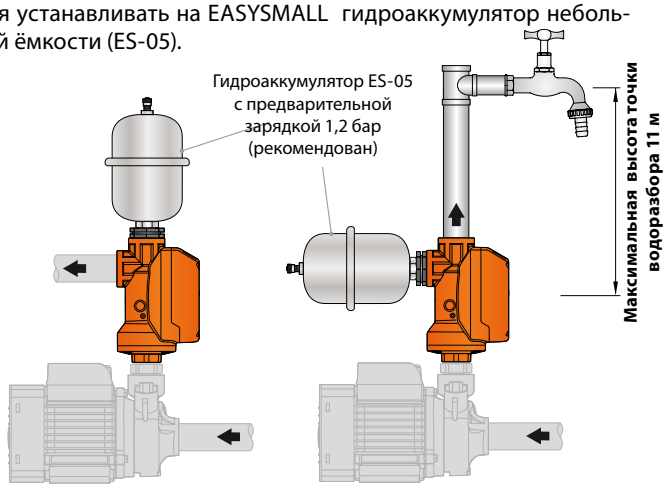

РАЗМЕРЫ И ВЕС

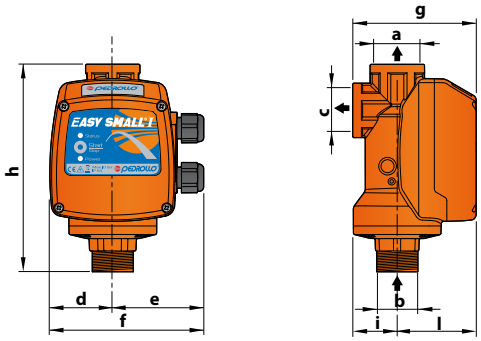

ТИП	ПАТРУБКИ			РАЗМЕРЫ, мм							кг
	a	b	c	d	e	f	g	h	i	l	
EASYSMALL 1-2	1”	1”	1”	56	74	130	100	170	36	64	**0,7**

ПРИНАДЛЕЖНОСТИ

- **ES-05** Гидроаккумулятор из нержавеющей стали ёмкостью 0,5 л (1”)
- **GSR** Быстроразъёмное соединение, состоящее из трех частей, с уплотнительным кольцом (1” M)

ES-05

GSR

EASYPRO®

Электронные регуляторы давления

В быту

ЭКСПЛУАТАЦИОННЫЕ ХАРАКТЕРИСТИКИ

- Максимальная производительность до **200 л/мин** (12 м³/ч)
- Рабочее давление **8 бар**
- Давление перезапуска **2 бар**
  (возможна регулировка величины давления в диапазоне от 1 бар до 5 бар)

ЭКСПЛУАТАЦИОННЫЕ ОГРАНИЧЕНИЯ

- Температура жидкости до **+65 °C**
- Температура окружающей среды до **+40 °C**
- Разрушающее внутреннее давление **32 бар**
- Степень защиты **IP 65**
- Напряжение **230 В -** Частота **50/60 Гц -**
  Максимальная сила тока **16 А**

ТЕХНИЧЕСКИЕ ДАННЫЕ

ТИП	МОЩНОСТЬ (P2)		Вольт	Гц	Сила тока
Однофазный	кВт	л.с.			
EASYPRO	1,5	2	230	50/60	**16 А**

ИСПОЛНЕНИЕ И ПРАВИЛА БЕЗОПАСНОСТИ

- Электронная плата, залитая смолой для надёжной защиты от влаги, легко заменяется.
- Электронная плата внутри EASYPRO прошла самую строгую проверку EMC на электромагнитную совместимость.

ПАТЕНТЫ - МАРКИ - МОДЕЛИ

- Зарегистрированная ЕС модель № 976824
- Заявленный патент № IT 1388969, IT 1388970
- EASYPRO® зарегистрированная торговая марка №0001334546

ИСПОЛНЕНИЕ ПО ЗАКАЗУ

- Версия с патрубками 1″ NPT
- Версия с кабелем, вилкой и розеткой Schuko

ИСПОЛЬЗОВАНИЕ И УСТАНОВКА

EASYPRO® отличается от традиционных регуляторов давления некоторыми инновационными характеристиками:

- **встроенный гидроаккумулятор;**
- **возможность выбора давления перезапуска насоса**;
- **ЖК–дисплей с подсветкой**.

ДАВЛЕНИЕ ЗАПУСКА НАСОСА

EASYPRO® позволяет настраивать величину давления перезапуска насоса в диапазоне от 1 бар до 5 бар.
Регулировка параметров производится кнопкой управления на панели прибора, а ЖК-дисплей отображает значения параметров. Одно устройство удовлетворяет требованиям различных систем.

ГИДРОАККУМУЛЯТОР

EASYPRO® имеет встроенный гидроаккумулятор объёмом **3 л**. Величина объёма аккумулируемой жидкости и способность поглощать избыточное давление, присущая расширительным бакам, позволяют применять EASYPRO® в системах, где применение других регуляторов является нецелесообразным. Для обеспечения оптимальных характеристик защиты и аккумулирования жидкости давление воздуха в гидроаккумуляторе, заводская настройка **1,8 бар**, может быть легко изменено в соответствии с выбранным давлением включения насоса.

РАЗМЕРЫ И ВЕС

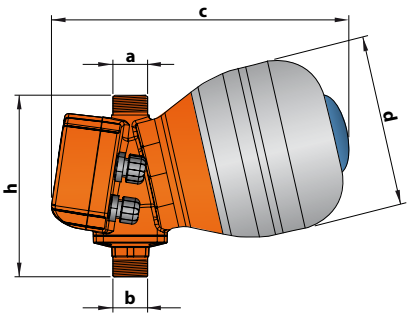

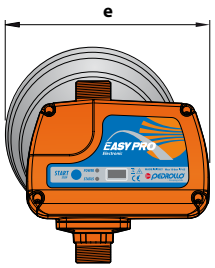

ТИП	ПАТРУБКИ		РАЗМЕРЫ, мм				кг
	a	b	c	d	e	h	
EASYPRO	**1″**	**1″**	284	162	192	174	**2,43**

ПРИНАДЛЕЖНОСТИ

- **GSR** Быстроразъёмное соединение, состоящее из трех частей, с уплотнительным кольцом (1″ M)

GSR

SF - ГИДРОАККУМУЛЯТОР СФЕРИЧЕСКИЙ

ТИП	КОД	СОЕДИНЕНИЕ	ОБЪЁМ	ПАЛЛЕТИРОВАНИЕ Кол-во баков
24 SF	50011	1″	**24 л**	**54**
Мембрана	50019			

- Максимальное рабочее давление 8 бар
- Сменная бутиловая мембрана

CL - ГИДРОАККУМУЛЯТОРЫ ЦИЛИНДРИЧЕСКИЕ

ТИП	КОД	СОЕДИНЕНИЕ	ОБЪЁМ	ПАЛЛЕТИРОВАНИЕ Кол-во баков
24 CL	50012	1″	**20 л**	**56**
60 CL	50031	1″	**60 л**	**15**
100 CL	50032	1″	**100 л**	**12**
200 CL	50033	1½″	**200 л**	**6**
300 CL	50034	1½″	**300 л**	**6**

Мембрана	24 CL	60 CL	100 CL	200 CL	300 CL
Код	50019	5001960	50019100	50019200C	50019300

- Максимальное рабочее давление 10 бар
- Сменная бутиловая мембрана

VT - ГИДРОАККУМУЛЯТОРЫ ВЕРТИКАЛЬНЫЕ

ТИП	КОД	СОЕДИНЕНИЕ	ОБЪЁМ	ПАЛЛЕТИРОВАНИЕ Кол-во баков
05 VT	500668/2P	½″	**0,5 л**	**800**
8 VT	50051	1″	**8 л**	**189**
19 VT	50052	1″	**19 л**	**63**
60 VT	50040	1″	**60 л**	**15**
100 VT	50041	1″	**100 л**	**12**
200 VT	50042	1½″	**200 л**	**6**
300 VT	50043	1½″	**300 л**	**6**
500 VT	50044	1½″	**500 л**	**1**

Мембрана	8 VT	19 VT	60 VT	100 VT	200 VT	300 VT	500 VT
Код	5001905/8	50019	5001960	50019100	50019200C	50019300	50019500

- Максимальное рабочее давление 10 бар (8 бар в 8VT, 19VT)
- Сменная бутиловая мембрана

КОМПЛЕКТ СФЕРИЧЕСКОГО БАКА

KSP-05

KSP-24

ТИП	КОД
KSP-05 • Гидроаккумулятор **0,5 л** • Штуцер 4-х выводной - 1″ газ • Реле давления **PSG-1** • Кабель электропитания длиной 1,5 м с вилкой Schuko	**50008KSP05/1**
KSP-24 • Гидроаккумулятор **24 л** • Манометр 0 ÷ 6 бар • Штуцер 5-ти выводной - 1″ газ • Реле давления **PSG-**1	**50008SP24**
KSD-24 • Гидроаккумулятор **24 л** • Манометр 0 ÷ 6 бар • Штуцер 5-ти выводной - 1″ газ • Реле давления **FSG2** (Square D)	**50010**

КОМПЛЕКТ ЦИЛИНДРИЧЕСКОГО БАКА

KCP-24

ТИП	КОД
KCP-24 • Гидроаккумулятор **20 л** • Манометр 0 ÷ 6 бар • Штуцер 5-ти выводной - 1″ газ • Шланг гибгий 1″ газ (500 мм) • Реле давления **PSG-**1	**50008CP24**
KCD-24 • Гидроаккумулятор **20 л** • Манометр 0 ÷ 6 бар • Штуцер 5-ти выводной - 1″ газ • Шланг гибгий 1″ газ (500 мм) • Реле давления **FSG2** (Square D)	**50009**

KCP-60

ТИП	КОД
KCP-60 • Гидроаккумулятор **60 л** • Манометр 0 ÷ 6 бар • Штуцер 5-ти выводной - 1″ газ • Шланг гибгий 1″ газ (600 мм) • Реле давления **PSG-**1	**50008CP60**
KCD-60 • Гидроаккумулятор **60 л** • Манометр 0 ÷ 6 бар • Штуцер 5-ти выводной - 1″ газ • Шланг гибгий 1″ газ (600 мм) • Реле давления **FSG2** (Square D)	**50009/67**

ДОПОЛНИТЕЛЬНОЕ ОБОРУДОВАНИЕ

AIRFLO - *УСТРОЙСТВА ПОДАЧИ ВОЗДУХА*

ТИП	КОД	ОБЪЁМ БАКА
AIRFLO 1	50021	100 ÷ 500 л
AIRFLO 2	50022	750 ÷ 2000 л

- Устройства подачи воздуха предназначены для поддержания воздушной подушки в расширительных баках без мембраны

NA - *НИППЕЛИ 3-Х ВЫВОДНЫЕ ДЛЯ УСТРОЙСТВА* AIRFLO

ТИП	КОД	СОЕДИНЕНИЕ	СОЕДИНЕНИЕ ЦЕНТРАЛЬНОЕ ДВОЙНОЕ
NA 1.00	50023	1″ x 1″	½″ x ¼″ (внешняя/внутренняя)
NA 1.25	50023/1	1¼″ x 1¼″	½″ x ¼″ (внешняя/внутренняя)
NA 1.50	50023/2	1½″ x 1½″	½″ x ¼″ (внешняя/внутренняя)
NA 2.00	50023/3	2″ x 2″	½″ x ¼″ (внешняя/внутренняя)

- Штуцера латунные 3-х выводные для соединения с устройствами подачи воздуха (AIRFLO)

PSG

FSG

РЕЛЕ ДАВЛЕНИЯ

ТИП	КОД	СОЕДИНЕНИЕ	СТАНДАРТНАЯ НАСТРОЙКА (*)
PSG-1	50018/8	**¼″** внутренняя	1,4 ÷ 2,8 бар
PSG-1M	50018/8M	**¼″** внешняя	1,4 ÷ 2,8 бар
FSG 2	50018	**¼″** внутренняя	1,4 ÷ 2,8 бар
FYG 22	50018/1	**¼″** внутренняя	5,4 ÷ 7,0 бар
FYG 32	50018/2	**¼″** внутренняя	8 ÷ 10,5 бар
PT/5 SK (трехфазный)	50018/8T	**¼″** внутренняя	1,4 ÷ 2,8 бар

- **PSG** зарегистрирования ЕС модель № 002248955

(*) Регулируемое

MC

MR

MCG

MRG

МАНОМЕТРЫ

ТИП	КОД	СОЕДИНЕНИЕ	ДИАМЕТР	ШКАЛА
MC 6	50015/2	**¼″** - центральное	**50** мм	0 ÷ 6 бар
MR 6	50015	**¼″** - радиальное	**63** мм	0 ÷ 6 бар
MR 10	50015/0	**¼″** - радиальное	**63** мм	0 ÷ 10 бар

МАНОМЕТРЫ В ГЛИЦЕРИНОВОЙ ВАННЕ

ТИП	КОД	СОЕДИНЕНИЕ	ДИАМЕТР	ШКАЛА
MCG 6	50015/2G	**¼″** - центральное	**50** мм	0 ÷ 6 бар
MRG 6	50015G	**¼″** - радиальное	**63** мм	0 ÷ 6 бар
MRG 10	50015/0G	**¼″** - радиальное	**63** мм	0 ÷ 10 бар

ШТУЦЕРА 3-5-ти ВЫВОДНЫЕ

ТИП	КОД	СОЕДИНЕНИЕ
R 3 - 3 vie	50017	**1″**
R 4 - 4 vie	50016V8	**1″**
R 5 - 5 vie	50016	**1″**

- **R 3**: латунный штуцер на три вывода с соединениями 1″ газ
- **R 4**: латунный штуцер на четыре вывода с соединениями ½″ газ и ¼″ газ
- **R 5**: латунный штуцер на пять выводов с соединениями 1″ газ и ¼″ газ

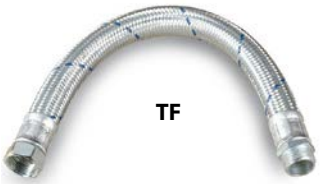

ГИБКИЕ ШЛАНГИ

ТИП	КОД	ШЛАНГ	СОЕДИНЕНИЯ	ДЛИНА
TF 5	50013	1″	**1″ x 1″**	**500** мм
TF 6	50013/1	1″	**1″ x 1″**	**600** мм
TF 10	50013/6	1″	**1″ x 1″**	**1000** мм

- Гибкие шланги из резины EPDM
- Максимальное рабочее давление 10 бар

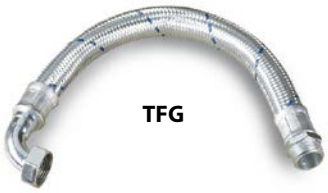

ГИБКИЕ ШЛАНГИ С КОЛЕНЧАТЫМ ПОТРУБКОМ

ТИП	КОД	ШЛАНГ	СОЕДИНЕНИЯ	ДЛИНА
TFG 5	50013/01	¾″	**1″ x 1″**	**500** мм
TFG 6	50013/10	1″	**1″ x 1″**	**600** мм

- Гибкие шланги из резины EPDM
- Максимальное рабочее давление 10 бар

БЫСТРОРАЗЪЁМНОЕ СОЕДИНЕНИЕ CAMLOCK

ТИП	КОД	Диаметр под шланг охватывающего штуцера	Внешняя резьба охватываемого штуцера
CAMLOCK 1.25	5027125	Ø 32 мм	**1¼"**
CAMLOCK 1.5	5027150	Ø 38 мм	**1½"**
CAMLOCK 2	5027200	Ø 50 мм	**2"**
CAMLOCK 3	5027300	Ø 75 мм	**3"**

- Комплект полипропиленовых штуцеров быстроразъёмного соединения CAMLOCK:
  – один охватывающий штуцер с соединением под шланг
  – один охватываемый штуцер с внешней резьбой

ШТУЦЕРА ДЛЯ ПОДСОЕДИНЕНИЯ ШЛАНГА

ТИП	КОД	ШЛАНГ	РЕЗЬБОВОЕ СОЕДИНЕНИЕ
RP 0.75	50210	Ø 25 мм	**¾″**
RP 1	50211	Ø 30 мм	**1″**
RP 1.25	50212	Ø 35 мм	**1¼″**
RP 1.5	50213	Ø 40 мм	**1½″**
RP 2	50214	Ø 50 мм	**2″**
RPG 0.75	50220	Ø 25 мм	**¾″**
RPG 1	50221	Ø 30 мм	**1″**
RPG 1.25	50222	Ø 35 мм	**1¼″**
RPG 1.5	50223	Ø 40 мм	**1½″**
RPG 2	50224	Ø 50 мм	**2″**

- Нейлоновые штуцера

ДОПОЛНИТЕЛЬНОЕ ОБОРУДОВАНИЕ

ДЛЯ ПОГРУЖНЫХ ЭЛЕКТРОНАСОСОВ

ТИП	КОД	ДИАМЕТР ТРОСА	ВЕС ТРОСА	РАЗРЫВНОЕ УСИЛИЕ
СТРАХОВОЧНЫЙ ТРОС (полипропиленовый)	116310	Ø 8 мм	30 г/м	960 кг
	116311	Ø 10 мм	45 г/м	1425 кг
	116312	Ø 12 мм	65 г/м	2030 кг
	116313	Ø 14 мм	90 г/м	2790 кг
	116314	Ø 16 мм	115 г/м	3500 кг

- Канат крученый из нити из УФ-стабилизированного полипропилена

СТРАХОВОЧНЫЙ ТРОС (нерж. сталь AISI 316)	116305	Ø 5 мм	100 г/м	1500 кг

- Канат из 49 нитей из нержавеющей стали AISI 316

ТИП	КОД
СКОБА ПРЯМАЯ СО ШТЫРЁМ 8 мм (нерж. сталь AISI 316)	1160305
ЗАЖИМ ДЛЯ КАБЕЛЯ 5 мм (нерж. сталь AISI 316)	1160304

ПОПЛАВКОВЫЕ ВЫКЛЮЧАТЕЛИ

ТИП	КОД		ДЛИНА
	КАБЕЛЬ **H07 RN-F**	КАБЕЛЬ **PVC**	
0315/3	50014H	50014	**3** м
0315/5	500145H	500145	**5** м
0315/10	5001410H	5001410	**10** м

- С кабелем **H07 RN-F**: поплавки однофункциональные (**опорожнение**), с выключателем 10 А
- С кабелем **ПВХ**: двухфункциональные **(опорожнение и наполнение**), с выключателем 10 А

T 80/3	50014/1H	50014/1	**3** м
T 80/5	50014/5H	50014/5	**5** м
T 80/10	50014/10H	50014/10	**10** м

- С кабелем **H07 RN-F**: поплавки однофункциональные (**опорожнение**), в двойной водонепроницаемой камере, с выключателем 10 А
- С кабелем **ПВХ**: поплавки двухфункциональные (**опорожнение и наполнение**), в двойной водонепроницаемой камере, с выключателем 10 А

SMALL 3	50014S4	50014S3	**3** м
SMALL 5	50014S5	50014S51	**5** м

- С кабелем **H07 RN-F**: поплавки однофункциональные (**опорожнение**), в двойной водонепроницаемой камере, с выключателем 10 А
- С кабелем **ПВХ**: поплавки двухфункциональные (**опорожнение** и **наполнение**), в двойной водонепроницаемой камере, с выключателем 10 А

ТИП	КОД	КАБЕЛЬ	ДЛИНА
MAC 5	54SARGL001	PVC	**10** м

- Опрокидывающийся поплавок: двухфункциональный (**опорожнение** и **наполнение**), в двойной водонепроницаемой камере, с выключателем 10 А
- Рекомендуется для канализационных станций (SAR)

VF - ДОННЫЕ КЛАПАНЫ

ТИП	КОД	СОЕДИНЕНИЕ
VF 0.5	50100	**½"**
VF 0.75	50101	**¾"**
VF 1	50102	**1"**
VF 1.25	50103	**1¼"**
VF 1.5	50104	**1½"**
VF 2	50105	**2"**

- Донные клапаны из латуни с фильтром из нержавеющей стали

VR - ОБРАТНЫЕ КЛАПАНЫ

ТИП	КОД	СОЕДИНЕНИЯ
VR 0.5	50110	**½"**
VR 0.75	50111	**¾"**
VR 1	50112	**1"**
VR 1.25	50113	**1¼"**
VR 1.5	50114	**1½"**
VR 2	50115	**2"**

- Донные клапаны из латуни

VR-FT - ШАРОВЫЕ ОБРАТНЫЕ КЛАПАНЫ

ТИП	КОД	СОЕДИНЕНИЯ
VR-FT 1.25 - РЕЗЬБОВОЙ	501201	**1¼"**
VR-FT 1.5 - РЕЗЬБОВОЙ	501202	**1½"**
VR-FT 2 - РЕЗЬБОВОЙ	501203	**2"**

- Обратные клапаны для погружных насосов (сточные воды)
- Максимальное рабочее давление 10 бар
- Минимальное рабочее давление 0,3 бар
- Рабочая температура -10 °C ÷ +80 °C

VR-FF - ШАРОВЫЕ ОБРАТНЫЕ КЛАПАНЫ

ТИП	КОД	СОЕДИНЕНИЯ
VR-FF/DN 65 - ФЛАНЦЕВЫЙ	501210	**Ø 65** мм
VR-FF/DN 80 - ФЛАНЦЕВЫЙ	501212	**Ø 80** мм

- Обратные клапаны для погружных насосов (сточные воды
- Максимальное рабочее давление 10 бар
- Минимальное рабочее давление 0,3 бар
- Рабочая температура -10 °C ÷ +80 °C

ДОПОЛНИТЕЛЬНОЕ ОБОРУДОВАНИЕ

F - *ФИЛЬТРОДЕРЖАТЕЛИ С ПЛАСТИКОВОЙ КРЫШКОЙ*

ТИП	КОД	РЕЗЬБОВЫЕ СОЕДИНЕНИЯ	ВЫСОТА ФИЛЬТРОЭЛЕМЕНТА
MEDIUM - F 0.75	504F075M	**¾″**	5″
MEDIUM - F 1	504F100M	**1″**	5″
JUNIOR - F 0.75	504F075J	**¾″**	7″
JUNIOR - F 1	504F100J	**1″**	7″
SENIOR - F 0.75	504F075S	**¾″**	10″
SENIOR - F 1	504F100S	**1″**	10″

- Максимальное рабочее давление 5 бар (при температуре +20 °C)
- Максимальная температура + 45 °C (при далении 2 бар)

КЛЮЧ ДЛЯ ДЕМОНТАЖА КОРПУСА ФИЛЬТРОДЕРЖАТЕЛЯ F

(код. 504KNPP)

RL - *ФИЛЬТРОЭЛЕМЕНТЫ ИЗ ПОЛИЭСТЕРА*

ТИП	КОД	ФИЛЬТРАЦИЯ	ВЫСОТА ФИЛЬТРОЭЛЕМЕНТА	ТИП ДЕРЖАТЕЛЯ
RL 5	504C05	50 µ	5″	MEDIUM **F**
RL 7	504C07	50 µ	7″	JUNIOR **F**
RL 10	504C10	50 µ	10″	SENIOR **F**

FA - *ФИЛЬТРОЭЛЕМЕНТЫ ИЗ ПОЛИПРОПИЛЕНА*

ТИП	КОД	ФИЛЬТРАЦИЯ	ВЫСОТА ФИЛЬТРОЭЛЕМЕНТА	ТИП ДЕРЖАТЕЛЯ
FA 5	504F05	50 µ	5″	MEDIUM **F**
FA 7	504F07	50 µ	7″	JUNIOR **F**
FA 10	504F10	50 µ	10″	SENIOR **F**

HA - *ФИЛЬТРОЭЛЕМЕНТЫ С КРИСТАЛЛАМИ ПОЛИФОСФАТА*

ТИП	КОД	ВЫСОТА ФИЛЬТРОЭЛЕМЕНТА	ТИП ДЕРЖАТЕЛЯ
HA 10	504F08	10″	SENIOR **F**

LA - *ФИЛЬТРОЭЛЕМЕНТЫ С АКТИВИРОВАННЫМ УГЛЁМ*

ТИП	КОД	ВЫСОТА ФИЛЬТРОЭЛЕМЕНТА	ТИП ДЕРЖАТЕЛЯ
LA 10 BX	504LA10BX	10″	SENIOR **F**

ПЛОСКИЙ ШЛАНГ ИЗ ПВХ

ТИП	КОД			СОЕДИНЕНИЕ
	Длина **5 м**	Длина **10 м**	Длина **20 м**	
TP 1.25	50013P125A	50013P125B	50013P125C	**1¼″**
TP 1.50	50013P150A	50013P150B	50013P150C	**1½″**
TP 2.00	50013P200A	50013P200B	50013P200C	**2″**
TP 2.50	50013P250A	50013P250B	50013P250C	**2½″**
TP 3.00	50013P300A	50013P300B	50013P300C	**3″**

- Напорный плоский пластиковый шланг устойчивый к абразивному атмосферному воздействию, укомплектован соединительной муфтой.

➠ **Подходит для полива водой, содержащей удобрения, и для откачки воды в комплекте с дренажными насосами.**

КОМПЛЕКТ ДЛЯ САДА - *ГИБКИЙ ВСАСЫВАЮЩИЙ ШЛАНГ*

ТИП	КОД	СОЕДИНЕНИЕ	ДЛИНА
КОМПЛЕКТ ДЛЯ САДА	50200	**1″**	7 м

- Гибкий шланг, укомплектован донным клапаном

MT 1 - *МЕХАНИЧЕСКИЙ СЧЁТЧИК*

ТИП	КОД	ПОДАЧА МАКС.	ДАВЛЕНИЕ МАКС.	СОЕДИНЕНИЯ
MT 1	504550	120 л/мин	3,5 бар	1″ x 1″

- Механический счётчик частного использования, подходит для следующих жидкостей: дизель, керосин (для отопления), растворители, антифриз, лёгкие масла (кинематическая вязкость макс. 300 сСт)

Внимание: НЕ СОВМЕСТИМ со всеми остальными жидкостями, особенно с водой, бензином и соляной кислотой.

NZ - *ЗАПРАВОЧНЫЙ ПИСТОЛЕТ С ГИБКИМ ШЛАНГОМ*

ТИП	КОД	КОЛЕНЧАТОЕ СОЕДИНЕНИЕ
NZ-1	50430B	**¾″**
NZ-2	50430A	**1″**

- Заправочный пистолет из алюминия, укомплектованный гибким шлангом, армированным стальной спиралью, длиной 4 м, с резьбовыми соединениями

➠ **Рекомендуется для использования совместно с насосами CKm 50-BP или CK 50-BP**

ДОПОЛНИТЕЛЬНОЕ ОБОРУДОВАНИЕ

ТЕФЛОН ДЛЯ ГИДРАВЛИЧЕСКИХ СОЕДИНЕНИЙ

ТИП	КОД	ДЛИНА	ШИРИНА ЛЕНТЫ
TFN 1	14TFN/1	12 м	12 мм
TFN 2	14TFN/21	30 м	12 мм
TFN 3	14TFN/3	12 м	19 мм

АЭРОЗОЛЬНЫЙ БАЛЛОНЧИК

ТИП	КОД	ЦВЕТ	ОБЪЁМ
SPRAY 1	120200A/2	**синий Pedrollo**	400 мл

(РЕКОМЕНДОВАНО)

КОМПЛЕКТ КАБЕЛЬНОЙ ЗАЛИВНОЙ МУФТЫ “3M”

ТИП	КОД	КОЛИЧЕСТВО ПРОВОДНИКОВ	СЕЧЕНИЕ КАБЕЛЯ	ВНЕШНИЙ ДИАМЕТР МУФТЫ
RPS 1	530GT3M82A1	4	**1 ÷ 2.5** mm^2	Ø 32 мм
RPS 2	530GT3M82A2	4	**1 ÷ 10** mm^2	Ø 42 мм
RPS 3	530GT3M92A1	4	**4 ÷ 16** mm^2	Ø 48 мм

(ЭКОНОМИЧНЫЙ)

КОМПЛЕКТ КАБЕЛЬНОЙ ТЕРМОУСАДОЧНОЙ МУФТЫ “3M”

ТИП	КОД	КОЛИЧЕСТВО ПРОВОДНИКОВ	СЕЧЕНИЕ КАБЕЛЯ
GPS 1	530GT3MGPS1	4	**1 ÷ 2.5** $мм^2$
GPS 2	530GT3MGPS2	4	**4 ÷ 6** $мм^2$
GPS 3	530GT3MGPS3	4	**10** $мм^2$
GPS 4	530GT3MGPS4	4	**16** $мм^2$
GPS 5	530GT3MGPS5	4	**25** $мм^2$
GPS 6	530GT3MGPS6	4	**35** $мм^2$

КОНДЕНСАТОРЫ

Тип F
Конденсатор с ножевыми клеммами

ТИП	КОД	ЕМКОСТЬ	Напряжение	Частота
10 F	111010F	**10** µF	450 В	50 ÷ 60 Гц
10 FC (*)	111010FC	**10** µF	450 В	50 ÷ 60 Гц
12 F	111012F	**12.5** µF	450 В	50 ÷ 60 Гц
14 F	111014F	**14** µF	450 В	50 ÷ 60 Гц
16 F - 500	111016F5	**16** µF	500 В	50 ÷ 60 Гц
16 F - 450	111016F		450 В	50 ÷ 60 Гц
16 F - 250	112016F		250 В	50 ÷ 60 Гц
20 F - 500	111020F5	**20** µF	500 В	50 ÷ 60 Гц
20 F - 450	111020F		450 В	50 ÷ 60 Гц
25 F - 450	111025F	**25** µF	450 В	50 ÷ 60 Гц
25 F - 250	112025F		250 В	50 ÷ 60 Гц
30 F - 450	111030F	**30** µF	450 В	50 ÷ 60 Гц
30 F - 250	112030F		250 В	50 ÷ 60 Гц
31 F	111031F	**31.5** µF	450 В	50 ÷ 60 Гц
35 F	111035F	**35** µF	450 В	50 ÷ 60 Гц
35 FC (*)	111035F1	**35** µF	450 В	50 ÷ 60 Гц
40 F	111040F	**40** µF	450 В	50 ÷ 60 Гц
45 F	111045F	**45** µF	450 В	50 ÷ 60 Гц
50 F	111050F	**50** µF	450 В	50 ÷ 60 Гц
60 F - 450	111060F	**60** µF	450 В	50 ÷ 60 Гц
60 F - 300	112061F		300 В	50 ÷ 60 Гц
60 F - 250	112060F		250 В	50 ÷ 60 Гц
70 F	111070F	**70** µF	450 В	50 ÷ 60 Гц
80 F	112080F	**80** µF	250 В	50 ÷ 60 Гц
90 F	111090F	**90** µF	450 В	50 ÷ 60 Гц

(*) FC - Кондесатор уменьшенных размеров

- **Конденсаторы сертифицированы VDE-IMQ**

КОНДЕНСАТОРЫ

Тип C
Конденсатор с проводами

ТИП	КОД	ЕМКОСТЬ	Напряжение	Частота
10 C	1110102F	**10** µF	450 В	50 ÷ 60 Гц
12 C	1110122F	**12.5** µF	450 В	50 ÷ 60 Гц
16 C - 500	1110162F5	**16** µF	500 В	50 ÷ 60 Гц
16 C - 450	1110162F		450 В	50 ÷ 60 Гц
20 C - 500	1110202F5	**20** µF	500 В	50 ÷ 60 Гц
20 C - 450	1110202F		450 В	50 ÷ 60 Гц
25 C - 500	1110252F5	**25** µF	500 В	50 ÷ 60 Гц
25 C - 450	1110252F		450 В	50 ÷ 60 Гц
30 C - 250	1120302F	**30** µF	250 В	50 ÷ 60 Гц
31 C - 500	1110312F5	**31.5** µF	500 В	50 ÷ 60 Гц
31 C - 450	1110312F		450 В	50 ÷ 60 Гц
35 C - 500	1110352F5	**35** µF	500 В	50 ÷ 60 Гц
35 C - 450	1110352F		450 В	50 ÷ 60 Гц
35 CC (*) - 450	1110352F1	**35** µF	450 В	50 ÷ 60 Гц
40 C	1110402F	**40** µF	450 В	50 ÷ 60 Гц
50 C	1110502F	**50** µF	450 В	50 ÷ 60 Гц
60 C	1120602F	**60** µF	250 В	50 ÷ 60 Гц
70 C	1120702F5	**70** µF	250 В	50 ÷ 60 Гц
75 C	1110752F	**75** µF	450 В	50 ÷ 60 Гц
80 C	1120802F	**80** µF	250 В	50 ÷ 60 Гц

(*) CC - Кондесатор уменьшенных размеров

- **Конденсаторы сертифицированы VDE-IMQ**

ДОПОЛНИТЕЛЬНОЕ ОБОРУДОВАНИЕ

ЭЛЕКТРИЧЕСКИЙ КАБЕЛЬ ДЛЯ ДАТЧИКОВ УРОВНЯ

ТИП	КОД	СЕЧЕНИЕ	ВЕС ОДНОГО МЕТРА, кг
CSL	117FE00C	**1,5** мм^2	0,019

ЭЛЕКТРИЧЕСКИЕ КАБЕЛИ ДЛЯ ПОГРУЖНЫХ ЭЛЕКТРОНАСОСОВ

ТИП	КОД	ТИП	ВЕС ОДНОГО МЕТРА, кг
4 x 1 мм^2	117G100AN	H07 RN-F	0,165
4 x 1.5 мм^2	117G150AN	H07 RN-F	0,205
4 x 2.5 мм^2	117G200AN	H07 RN-F	0,290
4 x 4 мм^2	117G250AN	H07 RN-F	0,420
4 x 6 мм^2	117G300AN	H07 RN-F	0,505
4 x 10 мм^2	117G350AN	H07 RN-F	1,030
4 x 16 мм^2	117G400AN	H07 RN-F	2,050

КАБЕЛИ С ВИЛКОЙ

ТИП	КОД	СЕЧЕНИЕ КАБЕЛЯ	ДЛИНА	ВИЛКА
H05 VV-F (ПВХ)	117FGA21G	**3 x 0,75** мм^2	150 см	SCHUKO
H07 RN-F (НЕОПРЕН)	117GLA21G	**3 x 1** мм^2	150 см	SCHUKO

КАБЕЛИ ПИТАНИЯ ДЛЯ ФОТОГАЛЬВАНИЧЕСКИХ СИСТЕМ

ТИП FG21M21	КОД	ВЕС ОДНОГО МЕТРА, кг
1 x 4 мм^2 красный	117SF104R	0,060
1 x 4 мм^2 чёрный	117SF104N	0,060
1 x 6 мм^2 красный	117SF106R	0,080
1 x 6 мм^2 чёрный	117SF106N	0,080

ПОДШИПНИКИ

ТИП	КОД	РАЗМЕРЫ, мм
6201 ZZ	113001	**12 x 32 x 10**
6201 2RS - C3	113001SC3E	**12 x 32 x 10**
6202 ZZ - C3	113012	**15 x 35 x 11**
6203 ZZ	113002	**17 x 40 x 12**
6203 ZZ - C3E	113002C3E	**17 x 40 x 12**
6203 2RS - C3E	113002RC3E	**17 x 40 x 12**
6203 2RS	113002S	**17 x 40 x 12**
6204 ZZ - C3	113003C3E	**20 x 47 x 14**
6204 ZZ - C3E	113003	**20 x 47 x 14**
6205 ZZ	113004	**25 x 52 x 15**
6206 ZZ - C3	113005C3E	**30 x 62 x 16**
6208 ZZ - C3	113008	**40 x 80 x 18**
6212 ZZ - C3	113020	**60 x 110 x 22**
6303 2RS - C3	113014SC3	**17 x 47 x 14**
6304 ZZ	113013	**20 x 52 x 15**
6304 ZZ - C3	113013C3E	**20 x 52 x 15**
6304 2RS - C3	113013SC3	**20 x 52 x 15**
6306 ZZ - C3	113015	**30 x 72 x 19**
6307 ZZ - C3	113017	**35 x 80 x 21**
6308 ZZ - C3	113018	**40 x 90 x 23**
6309 ZZ - C3	1130185	**45 x 100 x 25**
6310 ZZ - C3	113019	**50 x 110 x 27**
6312 ZZ - C3	113021	**60 x 130 x 31**
6313 ZZ - C3	113023	**65 x 140 x 33**
6314 ZZ - C3	113024	**70 x 150 x 35**
3203 B 2RS - C3	113040RC3E	**17 x 40 x 17,5**

КРЫЛЬЧАТКИ

ТИП	КОД	РАЗМЕРЫ, мм	ДИАМЕТР ВАЛА, мм
FAN-63	14VN059	104 x 21	**12**
FAN-71R	14VN07	125 x 24	**14,5**
FAN-71	14VN076	114 x 20	**14,5**
FAN-80R	14VN08	138 x 27	**20**
FAN-80	14VN081	132 x 27	**20**
FAN-80 IPX5	14VN0815	132 x 27	**20**
FAN-90R	14VN09	162 x 32	**24**
FAN-90	14VN095	148 x 33	**24**
FAN-100R	14VN10	176 x 38	**28**
FAN-100	14VN10162	155 x 37	**28**
FAN-132	14VN132	165 x 45	**36**
FAN-180	14VN180	240 x 60	**55**

ПУЛЬТЫ УПРАВЛЕНИЯ

QEM - *ДЛЯ ОДНОФАЗНЫХ ПОГРУЖНЫХ НАСОСОВ 4”*

ТИП	КОД	МОЩНОСТЬ ДВИГАТЕЛЯ (P2)		КОНДЕНСАТОР	НОМИНАЛЬНЫЙ ТОК
Однофазный		кВт	л.с.	ЕМКОСТЬ	A
QEM 050	530ECN05A1	0,37	**0,50**	20 μF	5
QEM 075	530ECN07A1	0,55	**0,75**	25 μF	6
QEM 100	530ECN10A1	0,75	**1**	35 μF	7
QEM 150	530EC15A1	1,1	**1,5**	40 μF	11
QEM 200	530ECN20A1	1,5	**2**	60 μF	13
QEM 300	530EC30A1	2,2	**3**	75 μF	18

- **Однофазный 230 В 50 Гц**

QET - *ДЛЯ ТРЕХФАЗНЫХ ПОГРУЖНЫХ НАСОСОВ 4” и 6”*

ТИП	КОД	МОЩНОСТЬ ДВИГАТЕЛЯ (P2)		НОМИНАЛЬНЫЙ ТОК
Трехфазный		кВт	л.с.	A
QET 050	530TNF05A	0,37	**0,50**	1,7
QET 075	530TNF07A	0,55	**0,75**	2
QET 100	530TNF10A	0,75	**1**	2,5
QET 150	530TNF15A	1,1	**1,5**	3,9
QET 200	530TNF20A	1,5	**2**	4,8
QET 300	530TNF30A	2,2	**3**	7
QET 400	530TNF40A	3	**4**	9
QET 550	530TNF55A	4	**5,5**	11,5
QET 750	530TNF75A	5,5	**7,5**	15,5
QET 1000	530AD100A	7,5	**10**	21,5
QET 1250	530AD125A	9,2	**12,5**	23,5
QET 1500	530AD150A	11	**15**	27,5
QET 2000	530AD200A	15	**20**	36
QET 2500	530AD250A	18,5	**25**	45
QET 3000	530AD300A	22	**30**	54
QET 4000	530AD400A	30	**40**	68

- Пульт оборудован переключателем ручного и автоматического режимов работы и предусматривает возможность подключения поплавкового выключателя (реле давления и т.п.).
- **Трехфазный 400 В 50 Гц**

QSM - *ДЛЯ ОДНОФАЗНЫХ НАСОСОВ 4" С ДАТЧИКАМИ УРОВНЯ*

Датчики уровня

ТИП	КОД	МОЩНОСТЬ ДВИГАТЕЛЯ (P2)		КОНДЕНСАТОР	НОМИНАЛЬНЫЙ ТОК
Однофазный		**кВт**	**л.с.**	**ЕМКОСТЬ**	**A**
QSM 050	530MFLCN05A1	0.37	**0.50**	20 μF	5
QSM 075	530MFLCN07A1	0.55	**0.75**	25 μF	6
QSM 100	530MFLCN10A1	0.75	**1**	35 μF	7
QSM 150	530MFLC15A1	1.1	**1.5**	40 μF	11
QSM 200	530MFLCN20A1	1.5	**2**	60 μF	13
QSM 300	530MFLC30A1	2.2	**3**	75 μF	18

- Пульт оборудован переключателем ручного и автоматического режимов работы, предусматривает возможность подключения поплавкового выключателя (реле давления и т.п.) и датчиков уровня, защищающих насос от работы по сухому ходу.
- **Однофазный 230 В 50 Гц**

QST - *ДЛЯ ТРЕХФАЗНЫХ НАСОСОВ 4" и 6" С ДАТЧИКАМИ УРОВНЯ*

Датчики уровня

ТИП	КОД	МОЩНОСТЬ ДВИГАТЕЛЯ (P2)		НОМИНАЛЬНЫЙ ТОК
Трехфазный		**кВт**	**л.с.**	**A**
QST 50	530TFLC05A	0,37	**0,50**	1,7
QST 75	530TFLC07A	0,55	**0,75**	2
QST 100	530TFLC10A	0,75	**1**	2,5
QST 150	530TFLC15A	1,1	**1,5**	3,9
QST 200	530TFLC20A	1,5	**2**	4,8
QST 300	530TFLC30A	2,2	**3**	7
QST 400	530TFLC40A	3	**4**	9
QST 550	530TFLC55A	4	**5,5**	11,5
QST 750	530TFLC75A	5,5	**7,5**	15,5
QST 1000	530ADL100A	7,5	**10**	21,5
QST 1250	530ADL125A	9,2	**12,5**	23,5
QST 1500	530ADL150A	11	**15**	27,5
QST 2000	530ADL200A	15	**20**	36
QST 2500	530ADL250A	18,5	**25**	45
QST 3000	530ADL300A	22	**30**	54
QST 4000	530ADL400A	30	**40**	68

- Пульт оборудован переключателем ручного и автоматического режимов работы, предусматривает возможность подключения поплавкового выключателя (реле давления и т.п.) и датчиков уровня, защищающих насос от работы по сухому ходу.
- **Трехфазный 400 В 50 Гц**

ПУЛЬТЫ УПРАВЛЕНИЯ

EVOLUTION - *ПУЛЬТ УПРАВЛЕНИЯ ДЛЯ ПОГРУЖНЫХ НАСОСОВ 4" и 6"*

ТИП	КОД	НАПРЯЖЕНИЕ	НОМИНАЛЬНЫЙ ТОК A
EVOLUTION-MONO	532DOM003M	**Однофазный** 230 В 50 Гц	от 2 до 18
EVOLUTION-TRI/1	532DOM075T	**Трехфазный** 400 В 50 Гц	от 2 до 16
EVOLUTION-TRI/2	532DOM100T	**Трехфазный** 400 В 50 Гц	от 16 до 22

- Пульт оснащен электронной платой, позволяющей настроить порог, при котором включается защита от токовых перегрузок и короткого замыкания; электронная плата контролирует значение cos φ без использования датчиков уровня для предотвращения сухого хода насоса.
- Пульт предусматривает возможность подключения поплавкового выключателя (реле давления и т.п.).

QES - *ПУЛЬТ УПРАВЛЕНИЯ ДЛЯ ОДНОФАЗНЫХ ДРЕНАЖНЫХ ЭЛЕКТРОНАСОСОВ*

ТИП	КОД	МОЩНОСТЬ ДВИГАТЕЛЯ (P2)		КОНДЕНСАТОР	НОМИНАЛЬНЫЙ ТОК
Однофазный		**кВт**	**л.с.**	**МОЩНОСТЬ**	**A**
QES 300 MONO	52VX300A1	2,2	**3**	60 μF	16
QES 300 MONO-AL (*)	52VX300A1AL	2,2	**3**	60 μF	16

- Пульт предусматривает возможность подключения тепловой защиты, встроенной в обмотку дренажных насосов VXCm30, VXCm30-F, MCm30, MCm30-F.
- **Однофазный 230 В 50 Гц**

(*) QES 300 MONO-AL - пульт управления с клеммами для подключения вспомогательного поплавкового выключателя

QES - *ПУЛЬТ УПРАВЛЕНИЯ ДЛЯ ТРЕХФАЗНЫХ ДРЕНАЖНЫХ ЭЛЕКТРОНАСОСОВ*

ТИП	КОД	МОЩНОСТЬ ДВИГАТЕЛЯ (P2)		НОМИНАЛЬНЫЙ ТОК
Трехфазный		**кВт**	**л.с.**	**A**
QES 150	532QES150A	1,1	**1,5**	4,2
QES 200	532QES200A	1,5	**2**	5,2
QES 300	532QES300A	2,2	**3**	6,5
QES 400	532QES400A	3	**4**	8

- Пульт оборудован переключателем ручного и автоматического режимов работы, предусматривает возможность подключения поплавкового выключателя и тепловой защиты, встроенной в обмотку дренажных насосов VXC, VXC-F, MC, MC-F.
- **Трехфазный 380 ÷ 415В 50 Гц**

QED1 - ЭЛЕКТРОННЫЙ ПУЛЬТ ДЛЯ 1 ДРЕНАЖНОГО ЭЛЕКТРОНАСОСА

ТИП	КОД	НАПРЯЖЕНИЕ	НОМИНАЛЬНЫЙ ТОК A
QED 1-MONO	**533QED01M**	**Однофазный** 230 В 50 Гц	от 2 до 18
QED 1-TRI	**533QED01T**	**Трехфазный** 400 В 50 Гц	от 2 до 9

- Пульт управления оснащен электронной платой, которая позволяет регулировать величину силы тока, при которой включается защита от токовых перегрузок и короткого замыкания.
- Пульт предусматривает возможность подключение тепловой защиты, встроенной в обмотку дренажных насосов VXC, VXC-F, MC, MC-F, и трёх поплавков (запуска, останова и уровня сигнализации).

QED2 - ЭЛЕКТРОННЫЙ ПУЛЬТ ДЛЯ 2 ДРЕНАЖНЫХ ЭЛЕКТРОНАСОСОВ

ТИП	КОД	НАПРЯЖЕНИЕ	НОМИНАЛЬНЫЙ ТОК A
QED 2-MONO	533QED02M	**Однофазный** 230 В 50 Гц	от 2 до 18
QED 2-TRI	533QED02T	**Трехфазный** 400 В 50 Гц	от 2 до 9

- Пульт управления оснащен электронной платой, которая позволяет регулировать величину силы тока, при которой включается защита от токовых перегрузок и короткого замыкания.
- Пульт предусматривает возможность подключения тепловой защиты, встроенной в обмотку дренажных насосов VXC, VXC-F, MC, MC-F, и четырех поплавков (поочередного запуска первого насоса, запуска второго насоса, останова и уровня сигнализации).

QE2 - ЭЛЕКТРОННЫЙ ПУЛЬТ ДЛЯ СТАНЦИЙ ПОВЫШЕНИЯ ДАВЛЕНИЯ CB2

ТИП	КОД	НАПРЯЖЕНИЕ	НОМИНАЛЬНЫЙ ТОК A
QE 2-MONO	54CB2SM2M030	**Однофазный** 220 В 60 Hz	от 2 до 18
QE 2-TRI/1	54CB2SM2T075	**Трехфазный** 380 60 Hz	от 2 до 12
QE 2-TRI/2	54CB2SM2T100	**Трехфазный** 380 60 Hz	от 2 до 16

- Пульт управления оснащен электронной платой, которая позволяет регулировать величину силы тока, при которой включается защита от токовых перегрузок и короткого замыкания.
- Пульт предусматривает возможность подключения 2 реле давления (поочередного запуска первого насоса, запуска второго насоса) и поплавка минимального уровня для предотвращения работы насосов по сухому ходу.

РАСЧЁТ КАБЕЛЕЙ ДЛЯ ПОГРУЖНЫХ ДВИГАТЕЛЕЙ

ОДНОФАЗНЫЕ 230 В - 50 Гц

МОЩНОСТЬ ДВИГАТЕЛЯ		сечение кабеля, мм²						
кВт	л.с.	4 x 1	4 x 1,5	4 x 2,5	4 x 4	4 x 6	4 x 10	4 x 16
		максимальная длина кабеля, м						
0,37	0,50	60	90	140				
0,55	0,75	45	70	110	180			
0,75	1	35	50	85	140	210		
1,1	1,5	25	35	60	95	145	240	
1,5	2		30	45	75	115	190	305
2,2	3			30	50	75	125	200

ТРЁХФАЗНЫЕ 230 В - 50 Гц

МОЩНОСТЬ ДВИГАТЕЛЯ		сечение кабеля, мм²										
кВт	л.с.	4x1	4 x 1,5	4 x 2,5	4 x 4	4 x 6	4 x 10	4 x 16	4 x 25	4 x 35	4 x 50	4 x 70
		максимальная длина кабеля, м										
0,37	0,50	100	152	255								
0,55	0,75	83	126	210	338							
0,75	1	65	99	165	265	405						
1,1	1,5	48	72	120	192	292	485					
1,5	2		53	88	142	215	360					
2,2	3			60	97	147	245	392				
3	4			47	73	110	183	295	510			
4	5,5				55	83	138	220	380			
5,5	7,5					60	100	160	275	385		
7,5	10					45	73	114	195	275	395	
9,2	12,5						64	100	157	220	315	
11	15						54	87	135	190	270	378
13	17,5							75	117	164	236	330
15	20							65	102	144	205	287
18,5	25								82	114	162	225
22	30								69	95	137	190
30	40									70	102	142

ТРЁХФАЗНЫЕ 400 В - 50 Гц

МОЩНОСТЬ ДВИГАТЕЛЯ		сечение кабеля, мм²										
кВт	л.с.	4x1	4 x 1,5	4 x 2,5	4 x 4	4 x 6	4 x 10	4 x 16	4 x 25	4 x 35	4 x 50	4 x 70
		максимальная длина кабеля, м										
0,37	0,50	300										
0,55	0,75	250	380									
0,75	1	195	295									
1,1	1,5	145	215	360								
1,5	2	105	160	265	425							
2,2	3	70	110	180	290	440						
3	4	55	85	140	220	330						
4	5,5	40	60	105	165	250	415					
5,5	7,5		45	75	120	180	300	480				
7,5	10		35	55	95	135	220	340	585			
9,2	12,5			47	75	115	190	300	470			
11	15			40	65	95	160	260	405			
13	17,5				60	85	140	225	350	490		
15	20				50	75	125	195	305	430		
18,5	25					58	100	155	245	340	485	
22	30					49	85	130	205	285	410	570
30	40					36	63	96	152	210	305	425

Падение напряжения 3% - Максимальная температура окружающей среды + 30 °C

ДИАГРАММА ПОТЕРИ НАПОРА

(для прямых трубопроводов с внутренним диаметром 15-250 мм и подачей от 8 до 8330 л/мин)

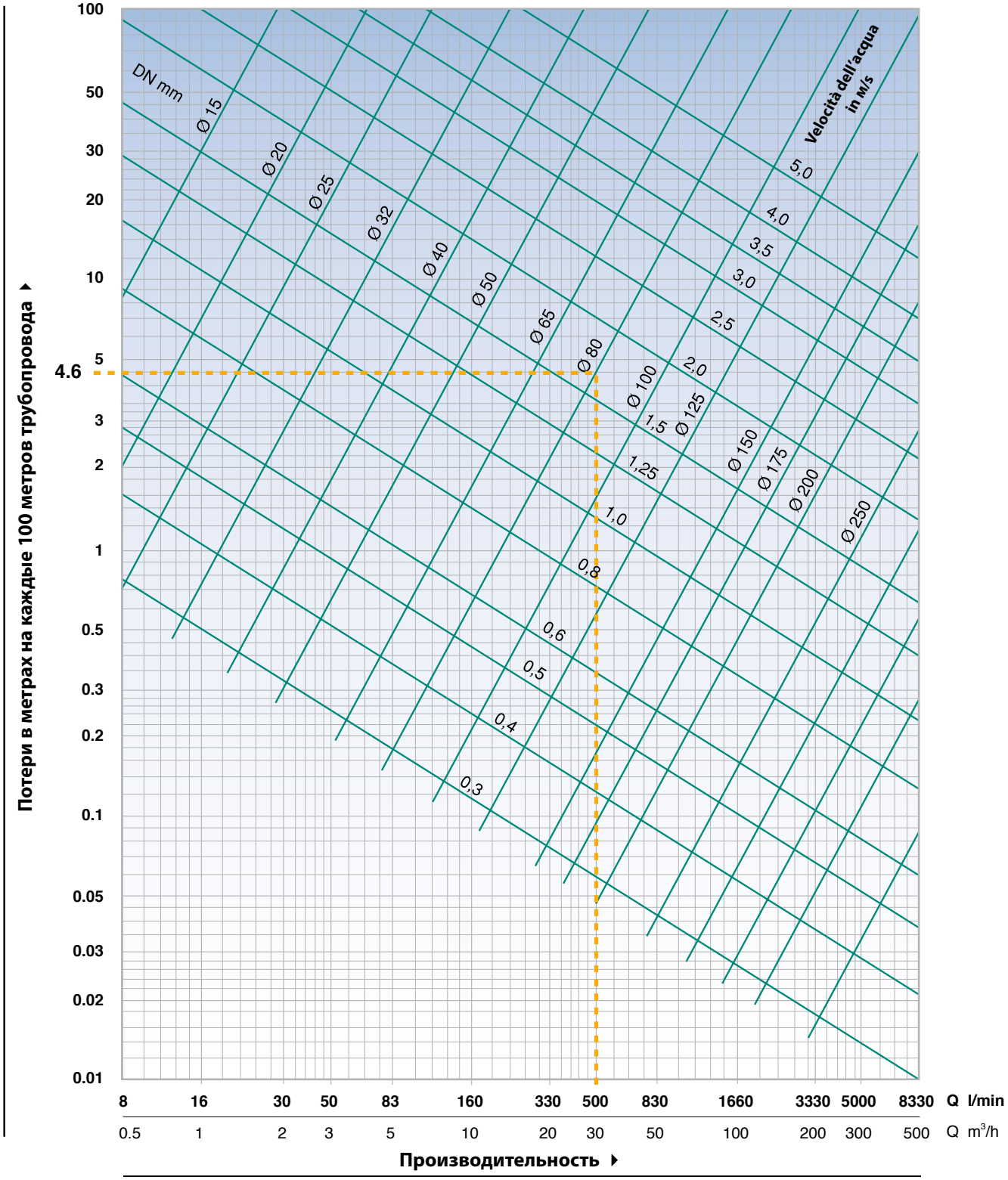

Параметры диаграммы расчитаны для холодной воды и жидкостей, имеющих такую же кинематическую вязкость, для новых заводских чугунных труб. Необходимо умножить потери напора **hv** , полученные из диаграммы на: **0,8** - для новых прокатных стальных труб; **1,25** - для старых железных труб с незначительной ржавчиной; **1,7** - для старых труб с уменьшенным сечением вследствие образования налёта.

➠ **ПРИМЕР**: Производительность **Q = 500 л/мин**, новая стальная труба Ø 80 мм, длина трубы 50 м.

Найти на горизонтальной оси подачу и продолжить вдоль вертикальной оси до пересечения с прямой DN 80 мм.

Потери напора определяются по вертикальной оси.

hv = 4,6 м на каждые 100 м трубы

hv1 = 4,6 x 0,8 = 3,68 мм/100 (стальная труба).

Для учета реальной длины трубопровода:

hv2 = 3,68 x 50:100 = 1,84 м (для 50 м трубы).

Скорость потока определяется по точке пересечения, которая находится между наклонными линиями со значением 1,5-2 м/с. Следовательно, в данном примере получается: **C = 1,7 м/с**

ПЕРЕВОД ЕДИНИЦ ИЗМЕРЕНИЯ

ДЛИНА

миллиметр мм	сантиметр см	метр м	дюйм in	фут ft	ярд yd
1	0,1	0,001	0,0394	0,0033	0,0011
10	1	0,01	0,3937	0,0328	0,0109
1000	100	1	393,701	3,2808	10,936
25,4	2,54	0,0254	1	0,0833	0,0278
304,8	30,48	0,3048	12	1	0,3333
914,4	91,44	0,9144	36	3	1

1 километр = 1000 метров = 0.62137 миль - 1 миля = 1609.34 метров = 1.60934 километра

ОБЪЁМ

кубический метр м³	литр л	миллилитр мл	галлон имп. Imp. gal.	галлон США US gal	кубический фут ft³
1	1000	1×10^{6}	220	264,2	35,3147
0,001	1	1000	0,22	0,2642	0,0353
1×10^{-6}	0,001	1	$2,2 \times 10^{-4}$	$2,642 \times 10^{-4}$	$3,53 \times 10^{-5}$
0,00455	4,546	4546	1	1,201	0,1605
0,00378	3,785	3785	0,8327	1	0,1337
0,0283	28,317	28,317	6,2288	7,4805	1

ВЕС

килограмм кг	фунт lb	центнер cwt	тонна т	длинная тонна tn	короткая тонна sh. tn
1	2,205	0,0197	0,001	$9,84 \times 10^{-4}$	0,0011
0,454	1	0,0089	$4,54 \times 10^{-4}$	$4,46 \times 10^{-4}$	$5,0 \times 10^{-4}$
50,802	112	1	0,0508	0,05	0,056
1000	2204,6	19,684	1	0,9842	1,1023
1016	2240	20	1,0161	1	1,102
907,2	2000	17,857	0,9072	0,8929	1

ОБЪЁМНЫЙ РАСХОД

литры в секунду л/с	литры в минуту л/мин	кубические метры в час м³/ч	кубические футы в час ft³/h	кубические футы в минуту ft³/min	имперские галлоны в минуту Imp. gal/min	галлоны США в минуту US gal/min	баррель США в день (нефтяной) US barrel/g
1	60	3,6	127,133	2,1189	13,2	15,85	543,439
0,017	1	0,06	2,1189	0,0353	0,22	0,264	9,057
0,278	16,667	1	35,3147	0,5886	3,666	4,403	150,955
0,008	0,472	0,0283	1	0,0167	0,104	0,125	4,275
0,472	28,317	1,6990	60	1	6,229	7,480	256,475
0,076	4,546	0,2728	9,6326	0,1605	1	1,201	41,175
0,063	3,785	0,2271	8,0209	0,1337	0,833	1	34,286
0,002	0,110	0,0066	0,2339	0,0039	0,024	0,029	1

ДАВЛЕНИЕ И НАПОР

Ньютон на квадратный метр N/m² (Па)	килопаскаль кПа	бар бар	килограмм сила квадратный сантиметр кгс/см²	фунт сила квадратный дюйм psi	фут воды ft H_2O	метр воды m H_2O	миллиметров ртутного столба мм Hg	дюймов ртутного столба In Hg
1	0,001	1×10^{-5}	$1,02 \times 10^{-5}$	$1,45 \times 10^{-4}$	$3,35 \times 10^{-4}$	$1,02 \times 10^{-4}$	0,0075	$2,95 \times 10^{-4}$
1000	1	0,01	$1,02 \times 10^{-2}$	0,145	0,335	0,102	7,5	0,295
100000	100	1	1,02	14,5	33,52	10,2	750,1	29,53
98067	98,07	0,981	1	14,22	32,81	10	735,6	28,96
6895	6,895	0,069	0,0703	1	2,31	0,703	51,72	2,036
2984	2,984	0,03	0,0305	0,433	1	0,305	22,42	0,882
9789	9,789	0,098	0,1	1,42	3,28	1	73,42	2,891
133,3	0,133	0,0013	0,0014	0,019	0,045	0,014	1	0,039
3386	3,386	0,0338	0,0345	0,491	1,133	0,345	25,4	1

the spring of life

PEDROLLO SpA

Via Enrico Fermi 7 - 37047 San Bonifacio (VR) ITALY
tel. +39 045 6136311 *- fax +39 045 7614663*

sales@pedrollo.com - www.pedrollo.com